SYMBOL DEFINITION		
A DIMENSION WITHOUT AN INSPECTION REPORT SYMBOL (▭) DOES NOT REQUIRE INSPECTION. IT MAY BE CONTROLLED ON THE INDIVIDUAL COMPONENT DRAWING.	TOTAL NO OF INSPECTIONS REQUIRED	17
	LAST NO. USED	14

MISSING SYMBOLS
NO MISSING SYMBOL NUMBER

DWG STATUS DATE	SIZE	REV	N/P	CHG	ZONE	REVISION HISTORY	AUTH	DR	APVD 1	APVD 2
27FE04	R	02	-	-		REVISED PD	252119	M.M	M.M	MR
07SE04	R	03	-	-		12010300 - REVISED PER NIN EWO BOLTS ALL PARTS - REVISED TQD	252892	M.M	M.M	MFR
12OC04	R	04	-	-		12059168, 12059255 & 12066082 - REVISED NON PHYSICAL ECL TO AGREE WITH IMSTR031B	259625	RTV	JVM	MFR

OPTIONAL CONSTRUCTION 1

DETAIL Y
SCALE 10:1

CONSTRUCTION LINE ALLOWABLE

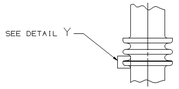

OPTIONAL CONSTRUCTION 2

DETAIL W
SCALE 10:1

CONSTRUCTION LINE ALLOWABLE

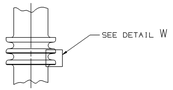

OPTIONAL CONSTRUCTION 3

OPTIONAL CONSTRUCTION 4

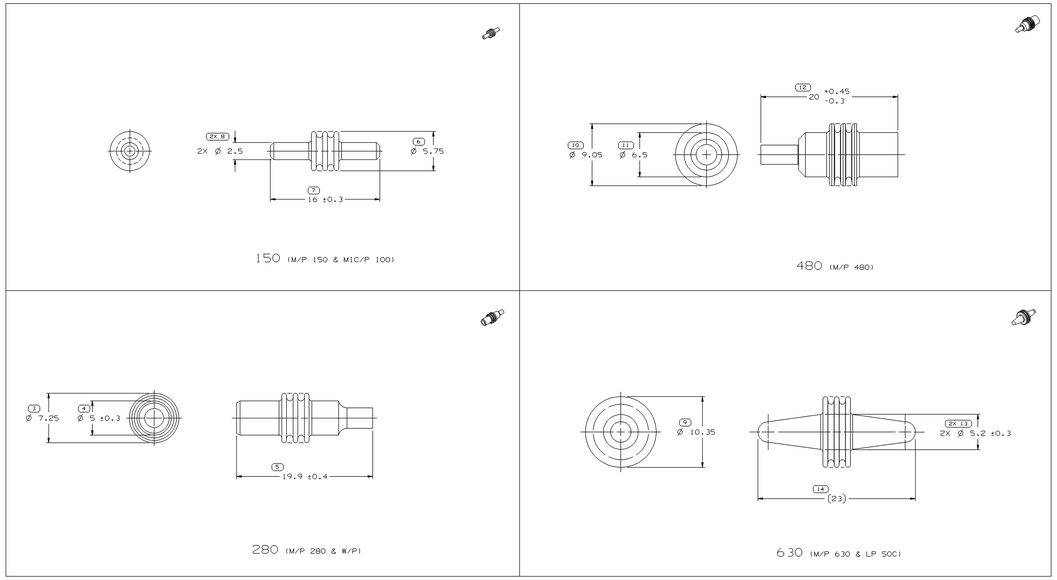

NOTES

1. UNLESS OTHERWISE SPECIFIED AND/OR INDICATED:
   DIMENSIONS ARE TO FACE OF VIEW SHOWN AND AUTOMATICALLY ROUNDED BY COMPUTER FOR INSPECTION (SEE MATH MODEL FOR PRECISE DIMENSIONS). FOR ALL OTHER DIMENSIONS NOT SHOWN BUT REQUIRED FOR TOOL BUILD, SEE MATH MODEL FOR PRECISE TOOL PATH DATA.
2. SEALING RIBS ARE IDENTICAL, EXCEPT AS SHOWN.
3. THIS PART IS NOT CONTROLLED FOR AUTOMATIC FEEDING.

PART NO	REV	N/P	STATUS	MATERIAL SPEC	COLOR (REF ONLY)	ALTERNATE MATERIAL SPEC	TYPE	ID CAVITY	VOLUME
12066082	B	6		M2261001	GRN	-	480	8.5	0.510
12059255	A	6		M2261001	GRN	-	630	9.8	0.507
12059168	A	7		M2261019	RED DK	-	150	5.2	0.135
12010300	OB	-		M34690007	GRN	M22261001	280	6.7	0.311

DIMENSIONAL RANGE (MM)									
FROM	0	>3.00	>6	>30	>10	>100	>200	>300	>400
TO	3	6	30	10	100	200	300	400	
TOLERANCE UNLESS OTHERWISE SPECIFIED									
±0.15	±0.20	±0.25	±0.30	±0.35	±0.40	±0.45	±0.50	±0.60	±1.0
ANGULAR TOLERANCE ±2°									

(N/A) PROCESS SENSITIVE DIMENSION

REFERENCE

DIMENSIONS ENCLOSED IN ( ) INDICATE REFERENCE DIMENSIONS AND NO TOLERANCE (NOT MEASURABLE)

THIRD ANGLE PROJECTION

DO NOT SCALE

USE MATH DATA

DRAWING NUMBER 12124630 | SIZE A1x3 | SCALE 5:1 | FRAME NO 2 OF 2 | SHEET NO 1 OF 2 | STG R | REV 04 | N/P -

DWG TYPE: PART DRAWING

STYLE

VOLUME (CM³): SEE CHART

SYSTEM CODE

UNLESS OTHERWISE SPECIFIED
THIS DOCUMENT IS IN ACCORDANCE WITH ASME Y14.5M-1994 UNLESS OTHERWISE SPECIFIED. ALL DIMENSIONS AND TOLERANCES INCLUDE ALL SURFACE PATTERNS OF FEATURES MAY BE RANDOMLY REMARGINED OF DATUM REFERENCES.

ALL DIMENSIONS ARE IN MILLIMETERS

MATERIAL: SEE CHART

SUBSTANCES OF CONCERN: PVC RECYCLED CONTENT PER DELPHI (DP4900)

DELPHI
DELPHI PACKARD ELECTRIC SYSTEMS
WARREN, OH

		DATE
DR		
APVD1	A. DELGADO	18NOV97
APVD2	A. DELGADO	18NOV97
APVD3	J. BANZO	18NOV97
APVD4		
APVD5		

DRAWING NAME: TAXI SEAL CONN CAVITY PLUG

DRAWING NUMBER 12124630 | SIZE A1x3 | SCALE 5:1 | FRAME NO 1 OF 2 | SHEET NO 1 OF 2 | STG R | REV 04 | N/P -

I S I S t e 3 0

Общество с ограниченной ответственностью «МосЧип» ИНН 7719860671 / КПП 771901001
Адрес: 105318, г.Москва, ул.Щербаковская д.3, офис 1107

Данный компонент на территории Российской Федерации

Вы можете приобрести в компании MosChip.

Для оперативного оформления запроса Вам необходимо перейти по данной ссылке:

http://moschip.ru/get-element

Вы можете разместить у нас заказ для любого Вашего проекта, будь то серийное производство или разработка единичного прибора.

В нашем ассортименте представлены ведущие мировые производители активных и пассивных электронных компонентов.

Нашей специализацией является поставка электронной компонентной базы двойного назначения, продукции таких производителей как XILINX, Intel (ex.ALTERA), Vicor, Microchip, Texas Instruments, Analog Devices, Mini-Circuits, Amphenol, Glenair.

Сотрудничество с глобальными дистрибьюторами электронных компонентов, предоставляет возможность заказывать и получать с международных складов практически любой перечень компонентов в оптимальные для Вас сроки.

На всех этапах разработки и производства наши партнеры могут получить квалифицированную поддержку опытных инженеров.

Система менеджмента качества компании отвечает требованиям в соответствии с ГОСТ Р ИСО 9001, ГОСТ РВ 0015-002 и ЭС РД 009

Офис по работе с юридическими лицами:

105318, г.Москва, ул.Щербаковская д.3, офис 1107, 1118, ДЦ «Щербаковский»

Телефон: +7 495 668-12-70 (многоканальный)

Факс: +7 495 668-12-70 (доб.304)

E-mail: info@moschip.ru

Skype отдела продаж:
moschip.ru
moschip.ru_4
moschip.ru_6
moschip.ru_9