**MICRO SWITCH**
FREEPORT ILLINOIS, U.S.A
A DIVISION OF HONEYWELL
FED. MFG. CODE 91929

# SWITCH-BASIC

CATALOG LISTING
**YE-2RB-A4**

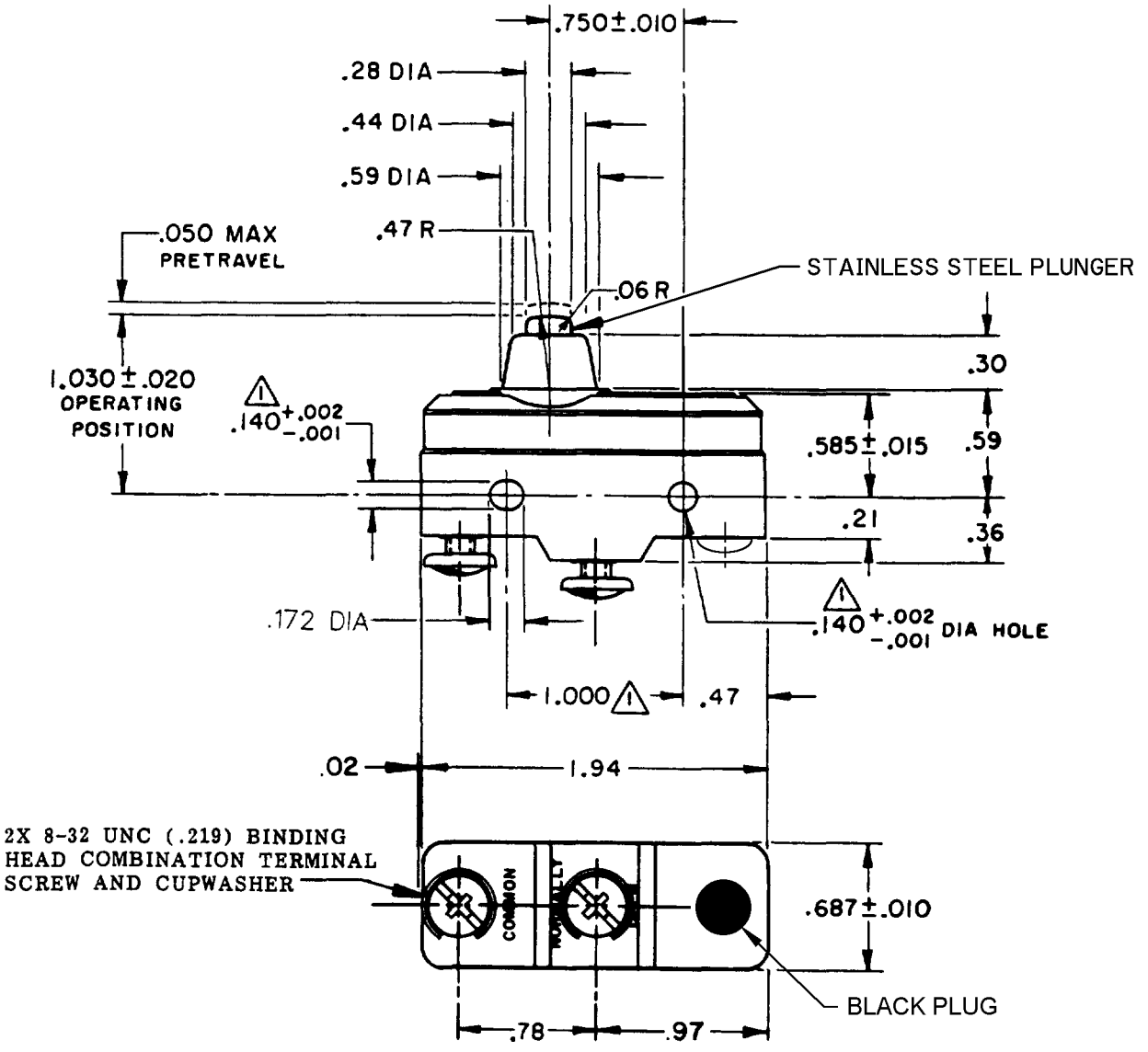


NOTE
1. MOUNTING HOLES WILL ACCEPT PINS OR SCREWS OF .139 MAX DIA ON 1.000±.002 CENTERS

CATALOG LISTING
YE-2RB-A4
PAGE 1 OF 1
RELEASE NO. PR-4534
REPLACES
DRAWING NUMBER
M
ISSUE 6

REVISIONS

| | | |
|---|---|---|
| A | CO 58782 | WJM 24 JAN 86 |
| B | CO-73257-G | J A L 20 OCT 93 |
| C | CO 77588 | TSM 29 MAR 94 |
| D | CO-95750-B | C S L 3 APR 00 |
| E | 0000782 | JAH 7 JUL 03 |

CHECK 29 OCT 74
CHECK DAW
CHECK 26 OCT 74
DRAWN GLH

RASTER
FO-52848-A

THIS DRAWING COVERS A PROPRIETARY ITEM AND IS THE PROPERTY OF MICRO SWITCH, A DIVISION OF HONEYWELL. THIS DRAWING IS NOT TO BE COPIED OR USED WITHOUT THE APPROVAL OF MICRO SWITCH.

THIRD ANGLE PROJECTION

## CHARACTERISTICS

OPERATING FORCE ---- 14-22 OZ

RELEASE FORCE ---- 10 OZ MIN

DIFFERENTIAL TRAVEL--.0020-.0075

OVERTRAVEL------.094 MIN

## ELECTRICAL DATA

CONTACT ARRANGEMENT
S P N O

25A-125 or 250VAC
1HP-125VAC; 2HP-250VAC
PILOT DUTY 750VA-125, 250, 277VAC
60/75°C(Cu)

SCALE FULL

DO NOT SCALE PRINT

TOLERANCES
APPLY TO DESIGN UNITS. CONVERSIONS ARE ONLY FOR REFERENCE. UNLESS NOTED, TOLERANCES ARE ±

| | DIM. mm | TOL. mm/in | DIM. in | TOL. mm/in |
|---|---|---|---|---|
| NO PLACES | X | 1/.04 | | |
| ONE PLACE | X.X | 0.4/.016 | X.X | 0.8/.03 |
| TWO PLACES | X.XX | 0.18/.008 | X.XX | 0.38/.015 |
| THREE PLACES | | | X.XXX | 0.13/.005 |
| ANGLES | | | | |

DESIGN UNITS SI METRIC ☐ US CUSTOMARY ■

WEIGHT .064 LB

Общество с ограниченной ответственностью «МосЧип» ИНН 7719860671 / КПП 771901001
Адрес: 105318, г.Москва, ул.Щербаковская д.3, офис 1107

**Данный компонент на территории Российской Федерации**

**Вы можете приобрести в компании MosChip.**

Для оперативного оформления запроса Вам необходимо перейти по данной ссылке:

http://moschip.ru/get-element

Вы можете разместить у нас заказ для любого Вашего проекта, будь то серийное производство или разработка единичного прибора.

В нашем ассортименте представлены ведущие мировые производители активных и пассивных электронных компонентов.

Нашей специализацией является поставка электронной компонентной базы двойного назначения, продукции таких производителей как XILINX, Intel (ex.ALTERA), Vicor, Microchip, Texas Instruments, Analog Devices, Mini-Circuits, Amphenol, Glenair.

Сотрудничество с глобальными дистрибьюторами электронных компонентов, предоставляет возможность заказывать и получать с международных складов практически любой перечень компонентов в оптимальные для Вас сроки.

На всех этапах разработки и производства наши партнеры могут получить квалифицированную поддержку опытных инженеров.

Система менеджмента качества компании отвечает требованиям в соответствии с ГОСТ Р ИСО 9001, ГОСТ РВ 0015-002 и ЭС РД 009

**Офис по работе с юридическими лицами:**

105318, г.Москва, ул.Щербаковская д.3, офис 1107, 1118, ДЦ «Щербаковский»

Телефон: +7 495 668-12-70 (многоканальный)

Факс: +7 495 668-12-70 (доб.304)

E-mail: info@moschip.ru

Skype отдела продаж:
moschip.ru
moschip.ru_4
moschip.ru_6
moschip.ru_9