THIS DRAWING IS UNPUBLISHED. RELEASED FOR PUBLICATION –,– .
© COPYRIGHT – By – ALL RIGHTS RESERVED.

| LOC | DIST |
|---|---|
| G | 14 |

REVISIONS

| P | LTR | DESCRIPTION | DATE | DWN | APVD |
|---|---|---|---|---|---|
| | M2 | REVISED PER ECO-11-004587 | 11MAR11 | RK | HMR |

| AMP WIRE RANGE | Listed | LR7189 Certified |
|---|---|---|
| 16–14 AWG SOLID OR STRANDED | 16–14 AWG SOLID OR STRANDED | 16–14 AWG SOLID OR STRANDED |

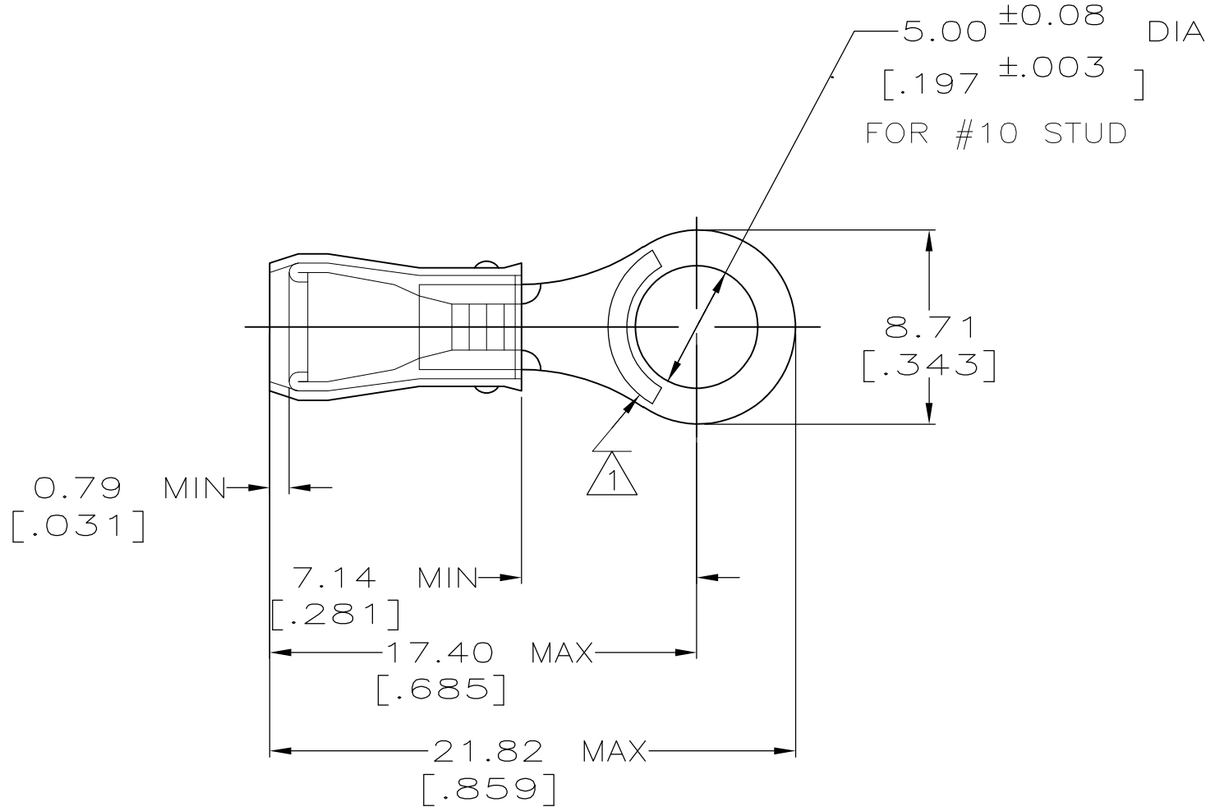


1 STAMP AMP 16–14* APPROX AS SHOWN
STAMP MAY BE ON TOP OR BOTTOM.

2 WIRE INSUL DIA, 2.92–4.32 [.115–.170]

3 TONGUE MATERIAL THK, 0.79±0.05 [.031±.002]

4 SUPERSEEDED BY 8–36160–5

| QUANTITY | PACKAGE TYPE | PART NO |
|---|---|---|
| ~~25~~ (4) | ~~LOOSE PIECE,BLS~~ | ~~9–36160–4~~ |
| 50 | LOOSE PIECE,BAG | 8–36160–5 |
| ~~5~~ (4) | ~~LOOSE PIECE,BLS~~ | ~~8–36160–4~~ |
| 100 | LOOSE PIECE, BOX | 8–36160–1 |
| 5000 | ON TAPE, REEL | 2–36160–1 |
| 1000 | LOOSE PIECE | 36160 |

AMP INCORPORATED
CUSTOMER SERVICE SYSTEMS

| | |
|---|---|
| FOR ADDITIONAL PRODUCT INFORMATION OR COPIES OF DRAWINGS AND TECHNICAL DOCUMENTS | PRODUCT INFORMATION CENTER 1–800–522–6752 |
| FOR APPLICATION TOOLING INFORMATION | TOOLING ASSISTANCE CENTER 1–800–722–1111 |
| FOR ORDER ENTRY | 1–800–526–5142 |

MAX RECOMMENDED OPERATING TEMPERATURE: 105° C [221° F]

VOLTAGE RATING: 300 V MAX

WIRE CROSS SECTIONAL AREA RANGE: 1.04–2.62mm²

THIS DRAWING IS A CONTROLLED DOCUMENT FOR AMP INCORPORATED. IT IS SUBJECT TO CHANGE AND THE CONTROLLING ENGINEERING ORGANIZATION SHOULD BE CONTACTED FOR THE LATEST REVISION.

DIMENSIONS: INCHES

TOLERANCES UNLESS OTHERWISE SPECIFIED:
0 PLC ± –
1 PLC ± –
2 PLC ± 0.20[.008]
3 PLC ± –
4 PLC ± –
ANGLES ± –

MATERIAL: COPPER ASTM B–152 SLEEVE BLUE NYLON

FINISH: TIN PLATE ASTM B545

| | | |
|---|---|---|
| DWN | JR RUTH | 17DEC99 |
| CHK | RE HERSEY | 17DEC99 |
| APVD | T MICHIELUTTI | 17DEC99 |
| PRODUCT SPEC | UL 486A | |
| APPLICATION SPEC | 114–2157 | |
| WEIGHT | – | |

TE Connectivity

NAME: TERMINAL, RING TONGUE, PIDG™, WIRE SIZE: 16–14 AWG

| SIZE | CAGE CODE | DRAWING NO | RESTRICTED TO |
|---|---|---|---|
| A3 | 00779 | C–36160 | – |

CUSTOMER DRAWING | SCALE 4:1 | SHEET 1 OF 1 | REV M2

1470–19 (3/11)

Общество с ограниченной ответственностью «МосЧип» ИНН 7719860671 / КПП 771901001
Адрес: 105318, г.Москва, ул.Щербаковская д.3, офис 1107

**Данный компонент на территории Российской Федерации**

**Вы можете приобрести в компании MosChip.**

Для оперативного оформления запроса Вам необходимо перейти по данной ссылке:

http://moschip.ru/get-element

Вы можете разместить у нас заказ для любого Вашего проекта, будь то серийное производство или разработка единичного прибора.

В нашем ассортименте представлены ведущие мировые производители активных и пассивных электронных компонентов.

Нашей специализацией является поставка электронной компонентной базы двойного назначения, продукции таких производителей как XILINX, Intel (ex.ALTERA), Vicor, Microchip, Texas Instruments, Analog Devices, Mini-Circuits, Amphenol, Glenair.

Сотрудничество с глобальными дистрибьюторами электронных компонентов, предоставляет возможность заказывать и получать с международных складов практически любой перечень компонентов в оптимальные для Вас сроки.

На всех этапах разработки и производства наши партнеры могут получить квалифицированную поддержку опытных инженеров.

Система менеджмента качества компании отвечает требованиям в соответствии с ГОСТ Р ИСО 9001, ГОСТ РВ 0015-002 и ЭС РД 009

**Офис по работе с юридическими лицами:**

105318, г.Москва, ул.Щербаковская д.3, офис 1107, 1118, ДЦ «Щербаковский»

Телефон: +7 495 668-12-70 (многоканальный)

Факс: +7 495 668-12-70 (доб.304)

E-mail: info@moschip.ru

Skype отдела продаж:
moschip.ru
moschip.ru_4
moschip.ru_6
moschip.ru_9