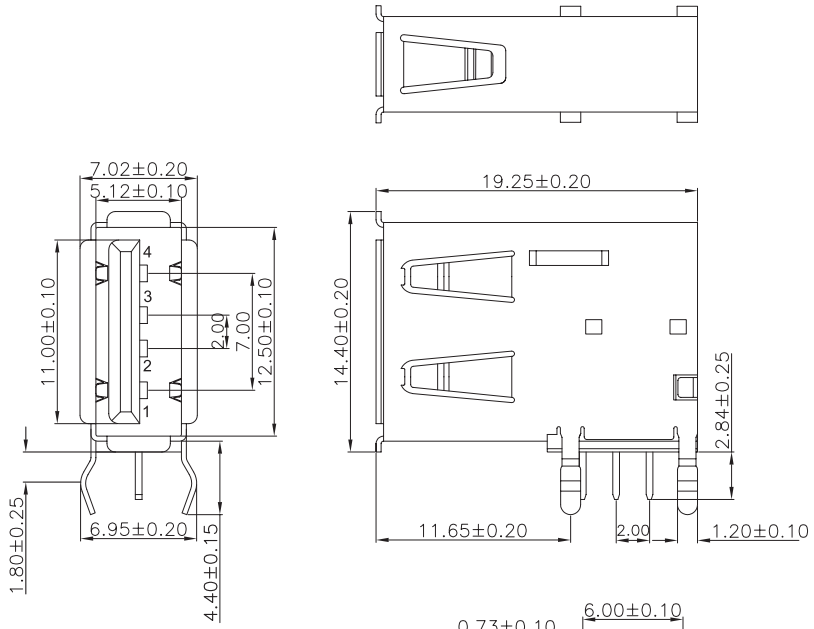

PCB LAYOUT - COMPONENT VIEW *
TOLERANCE: ± 0.05MM

TECHNICAL CHARACTERISTICS

MATERIAL
INSULATOR: PBT
FLAMABILITY RATING: UL94-V0
COLOR: WHITE
CONTACT MATERIAL: COPPER ALLOYS
CONTACT TYPE: STAMPED
CONTACT PLATING: SELECTIVE GOLD
SHIELDING: BRASS Ni PLATED
QUALITY CLASS: 1500 MATING CYCLES

ENVIRONMENTAL
OPERATING TEMPERATURE: -40 UP TO 105°C
COMPLIANCE: LEAD FREE AND ROHS

ELECTRICAL
CURRENT RATING: 1.5A Max
WORKING VOLTAGE: 30V
INSULATOR RESISTANCE: >1000 MOHM
DIELECTRIC WITHSTANDING VOLTAGE: 750V AC/MN
CONTACT RESISTANCE: 20 mOHM MAX

SOLDERING
JEDEC LEAD FREE WAVE SOLDERING

PACKAGING
TRAY

USB 2.0 COMPATIBLE

* NOTE THAT THIS PCB LAYOUT IS OPTIMIZED TO GIVE A GOOD MECHANICAL RETENTION TO PCB. THEREFORE THE SHIELDING PADS MIGHT NEED TO BE ENLARGED FOR SOME APPLICATIONS, ESPECIALLY FOR PICK AND PLACE MACHINE NOT ABLE TO HANDLE BIG INSERSION FORCE. PLEASE CHECK IT BEFORE USING.

RoHS Compliant

REV	DATE	FILE	BY
M	15-FEV-13	DESIGNATION	AR
L	12-JUN-12	SOLDERING	GG
K	08-NOV-11	CURRENT RATING	GG
J	07-SEP-11	NOTE	GG
I	22-JUN-11	CURRENT RATING	GG

PROJECTION:

APPROVAL: RJ

GENERAL TOLERANCE
.X = +/- 0.2
.XX = +/- 0.15

UNIT: MM
SCALE:
SHEET: 1/1
DRAW: PEARL

WÜRTH ELEKTRONIK

DESCRIPTION: USB 2.0 TYPE A UP RIGHT

WERI PART NO: 614 004 134 726

SIZE **A4**

Общество с ограниченной ответственностью «МосЧип» ИНН 7719860671 / КПП 771901001
Адрес: 105318, г.Москва, ул.Щербаковская д.3, офис 1107

Данный компонент на территории Российской Федерации

Вы можете приобрести в компании MosChip.

Для оперативного оформления запроса Вам необходимо перейти по данной ссылке:

http://moschip.ru/get-element

Вы можете разместить у нас заказ для любого Вашего проекта, будь то серийное производство или разработка единичного прибора.

В нашем ассортименте представлены ведущие мировые производители активных и пассивных электронных компонентов.

Нашей специализацией является поставка электронной компонентной базы двойного назначения, продукции таких производителей как XILINX, Intel (ex.ALTERA), Vicor, Microchip, Texas Instruments, Analog Devices, Mini-Circuits, Amphenol, Glenair.

Сотрудничество с глобальными дистрибьюторами электронных компонентов, предоставляет возможность заказывать и получать с международных складов практически любой перечень компонентов в оптимальные для Вас сроки.

На всех этапах разработки и производства наши партнеры могут получить квалифицированную поддержку опытных инженеров.

Система менеджмента качества компании отвечает требованиям в соответствии с ГОСТ Р ИСО 9001, ГОСТ РВ 0015-002 и ЭС РД 009

Офис по работе с юридическими лицами:

105318, г.Москва, ул.Щербаковская д.3, офис 1107, 1118, ДЦ «Щербаковский»

Телефон: +7 495 668-12-70 (многоканальный)

Факс: +7 495 668-12-70 (доб.304)

E-mail: info@moschip.ru

Skype отдела продаж:
moschip.ru
moschip.ru_4
moschip.ru_6
moschip.ru_9