THE INFORMATION CONTAINED IN THIS DRAWING IS THE SOLE PROPERTY OF AMPHENOL INTERCONNECT PRODUCTS CORP. ANY REPRODUCTION OR DISCLOSURE, TO THIRD PARTIES, IN PART OR WHOLE, WITHOUT THE EXPRESS WRITTEN PERMISSION OF AMPHENOL INTERCONNECT PRODUCTS CORP. IS PROHIBITED.

AIPC P/N	LENGTH "A"	WIRE AWG (REF)	NOTES	EPROM REV	ACD P/N
624410001	1000 MM ±20 MM	30G	16	A	SF-QSFPEXPAS-001
624410003	3000 MM ±60 MM	30G	16	A	SF-QSFPEXPAS-003
624410005	5000 MM ±100 MM	26G	16	A	SF-QSFPEXPAS-005
624410007	7000 MM ±140 MM	26G EXD	14	A	SF-QSFPEXPAS-007

REVISIONS

REV.	DESCRIPTION	DATE	APPROVED
A	NEW RELEASE PER EO 3044XX	7/13	DEC

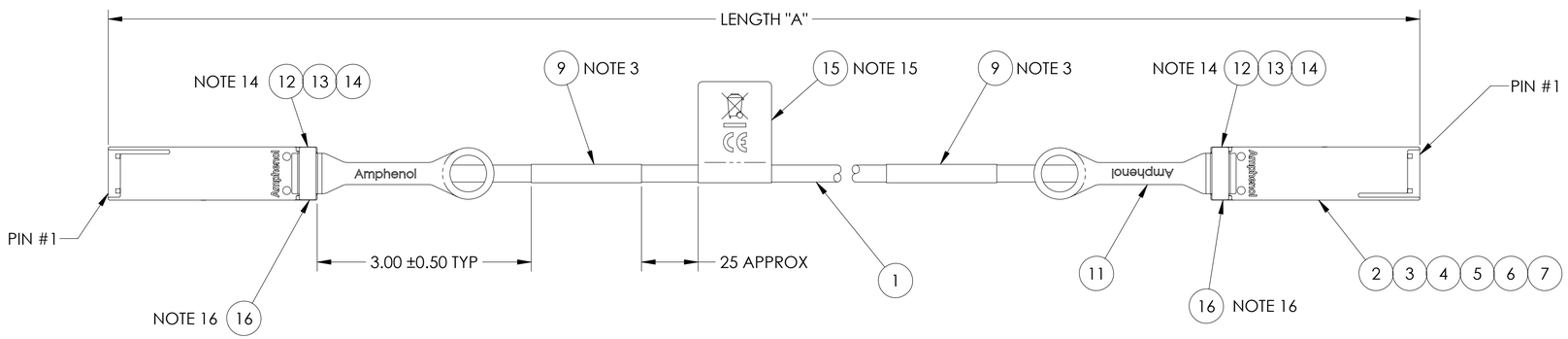

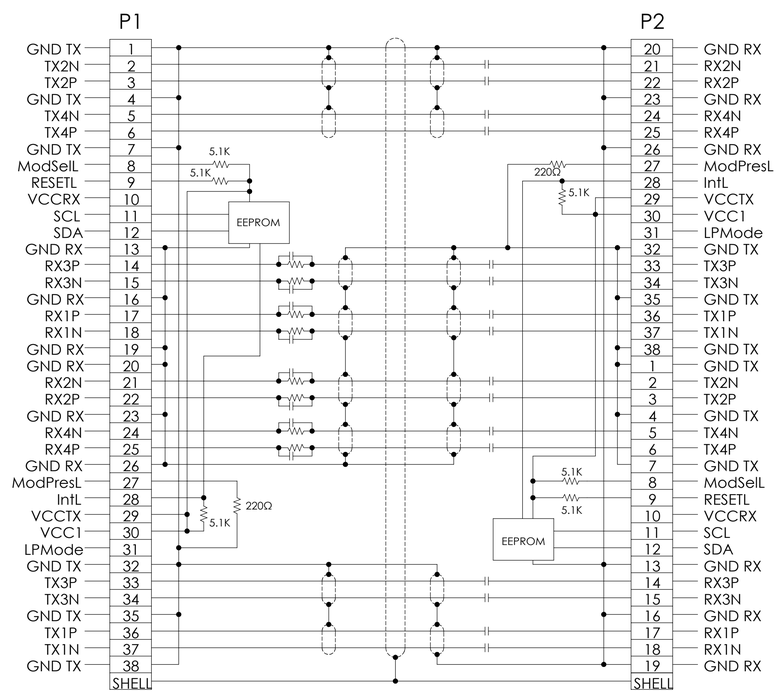

NOTE: DC BLOCKING CAP VALUE IS 0.1 µF
EPROM CONNECTED TO VCCTX

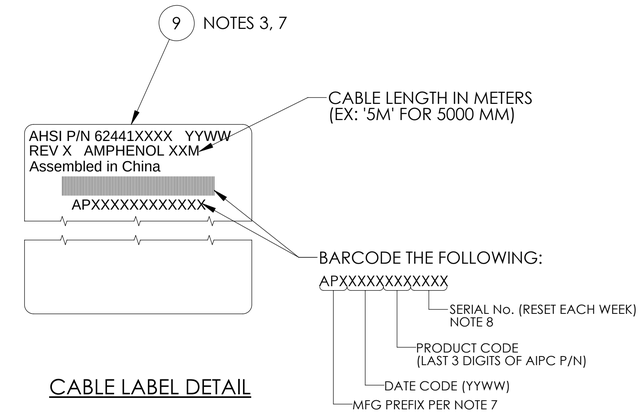

CABLE LABEL DETAIL

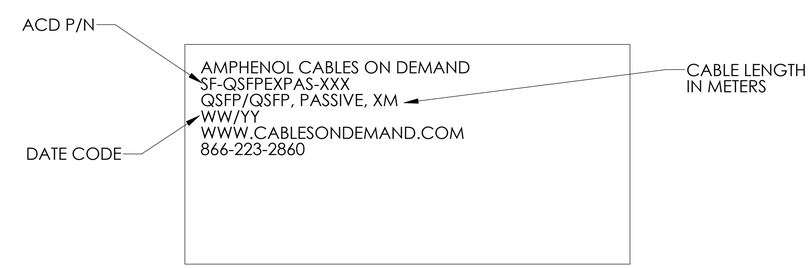

BAG LABEL DETAIL

1. THIS DRAWING IS RESERVED FOR AMPHENOL CABLES ON DEMAND.
2. TEST COMPLETED ASSEMBLIES PER AMPHENOL CS-1199. TEST ASSEMBLIES AT 10 Gbps.
3. A PRE-PRINTED LABEL WITH THE INFORMATION SHOWN IN THE CABLE LABEL DETAIL IS POSITIONED WITHIN THE INDICATED AREA ON THE CABLE ASSEMBLY.
4. UL LABEL MUST BE ON SHIPPING CARTON PER SUBJECT 764 OF THE UL COMPONENT WIRING HARNESS (ZPFW2) FILE #E86140. CSA LABEL MUST BE ON SHIPPING CARTON.
5. PACKAGE COMPLETED ASSY IN AN APPROPRIATELY SIZED ANTI-STATIC BAG. LABEL PER BAG LABEL DETAIL.
6. INSTALL DUST COVER (ITEM 10) OVER CONNECTORS PER MFG PROCESS PRIOR TO SHIPMENT TO CUSTOMER.
7. MARK LABEL WITH SERIAL NUMBER. ENDICOTT LOCATION PREFIX IS 'APL'; CHINA LOCATION PREFIX IS 'APF'.
8. EPROM PROGRAM PER AMPHENOL SPEC CS-1154. EPROM SERIAL No. MUST MATCH CABLE LABEL SERIAL No.
9. CAUTION: ANTI-STATIC CONTROL MEASURES MUST BE OBSERVED DURING THE MANUFACTURE OF THIS ASSEMBLY.
10. POT MOLD BOTH CABLE ENDS PER MFG PROCESS. USE LOCTITE 3106 TO COVER CABLE TERMINATION AREAS.
11. SOLDER PER AMPHENOL CS-1186 (LEAD FREE SOLDER).
12. ALL MATERIALS USED IN THE MANUFACTURE OF THIS ASSEMBLY SHALL COMPLY WITH AMPHENOL REGUALTED MATERIALS SPECIFICATION CS-1152.
13. SIMILAR TO AMPHENOL DRAWING 60302XXXX.
14. REMOVE CBL JACKET AND WRAP ONE TURN OF COPPER TAPE (ITEM 14) OVER CBL BRAID IN AREA OF STRAIN RLF. ADD SHK TBG (ITEM 13) OVER CBL BRAID OVERLAPPING COPPER TAPE. WHEN CLOSING ADD SHK TBG (ITEM 12) OVER CBL JACKET/BRAID AND UP TO BACKSHELL.
15. PERMANENTLY MARK LABEL WITH 'WEEE' LOGO AND 'CE' LOGO, REF AHSI SPEC CS-1210. A ROHS2 CERTIFICATE OF COMPLIANCE MUST BE INCLUDED IN EACH SHIPPING CARTON.
16. WRAP ONE TURN OF COPPER TAPE (ITEM 16) AROUND CBL JACKET BEFORE PULLING BACK BRAID.

NOTES: UNLESS OTHERWISE SPECIFIED

SPECIFICATION CONTROL DRAWING

UNLESS OTHERWISE SPECIFIED DIMENSIONS ARE IN INCHES TOLERANCES ARE:
DECIMALS .X ±.X .XX ±.01 .XXX ±.005
ANGLES ± .5°
THIRD ANGLE PROJECTION

EAR NO. AMPH7006-004A

APPROVALS	DATE
DRAWN D.CASHIMERE	7/13
CHECKED	
RESP ENG	
MFG ENG	

Amphenol Interconnect Products Corp.
20 Valley St. Endicott, NY, 13760

CABLE ASSEMBLY,
QSFP/QSFP, PASSIVE,
100Ω, RoHS, 40 GbE-CR4

SIZE D | DWG. NO. 62441XXXX | REV. A

CAD FILE: S:\SolidWorks\PE 5 DIGIT NO\62441 | SCALE 1:1 | SHEET 1 OF 1

Общество с ограниченной ответственностью «МосЧип» ИНН 7719860671 / КПП 771901001
Адрес: 105318, г.Москва, ул.Щербаковская д.3, офис 1107

Данный компонент на территории Российской Федерации

Вы можете приобрести в компании MosChip.

Для оперативного оформления запроса Вам необходимо перейти по данной ссылке:

http://moschip.ru/get-element

Вы можете разместить у нас заказ для любого Вашего проекта, будь то серийное производство или разработка единичного прибора.

В нашем ассортименте представлены ведущие мировые производители активных и пассивных электронных компонентов.

Нашей специализацией является поставка электронной компонентной базы двойного назначения, продукции таких производителей как XILINX, Intel (ex.ALTERA), Vicor, Microchip, Texas Instruments, Analog Devices, Mini-Circuits, Amphenol, Glenair.

Сотрудничество с глобальными дистрибьюторами электронных компонентов, предоставляет возможность заказывать и получать с международных складов практически любой перечень компонентов в оптимальные для Вас сроки.

На всех этапах разработки и производства наши партнеры могут получить квалифицированную поддержку опытных инженеров.

Система менеджмента качества компании отвечает требованиям в соответствии с ГОСТ Р ИСО 9001, ГОСТ РВ 0015-002 и ЭС РД 009

Офис по работе с юридическими лицами:

105318, г.Москва, ул.Щербаковская д.3, офис 1107, 1118, ДЦ «Щербаковский»

Телефон: +7 495 668-12-70 (многоканальный)

Факс: +7 495 668-12-70 (доб.304)

E-mail: info@moschip.ru

Skype отдела продаж:
moschip.ru
moschip.ru_4
moschip.ru_6
moschip.ru_9