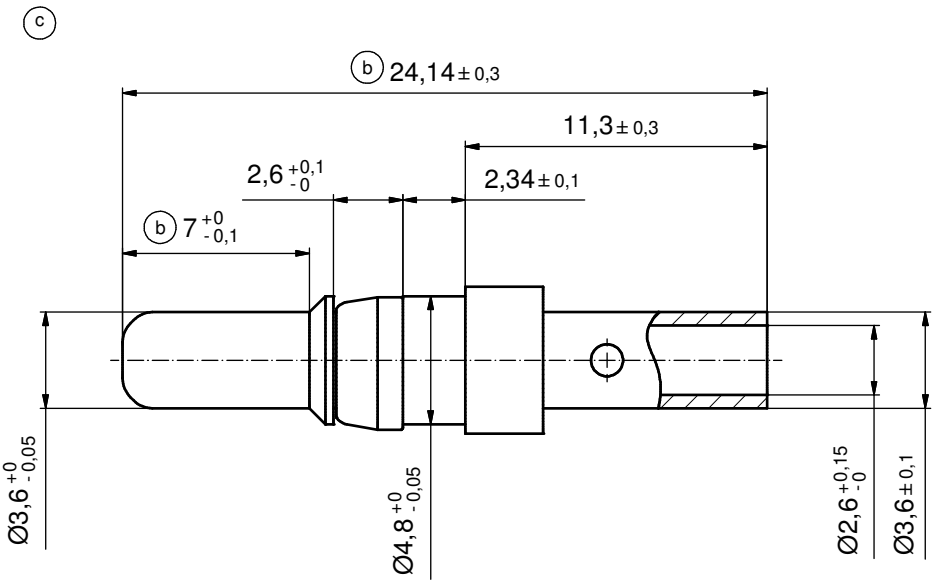

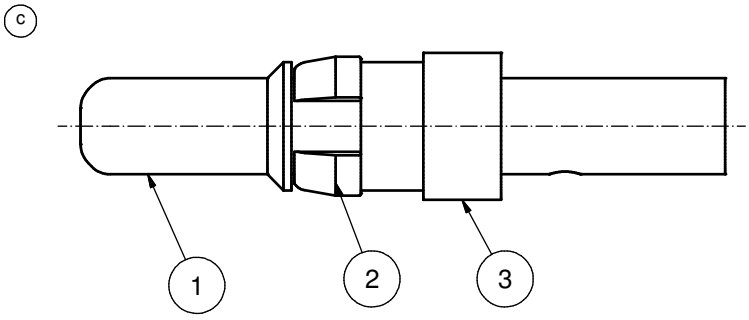

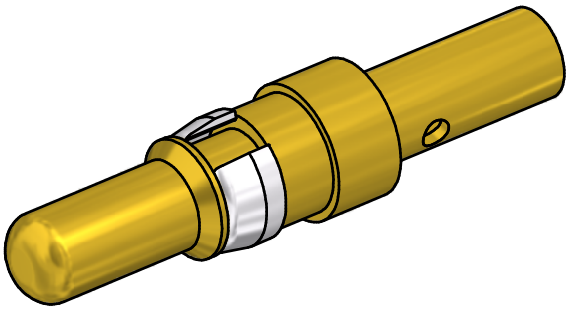

c **NOTES:**
CRIMPING:
USE CRIMP TOOL: 360X10409X
WITH TOOL INSERT: 360X20029X
SELECTOR SETTINGS: 5 FOR AWG 12
4 FOR AWG 14

STRIPPING DIMENSIONS

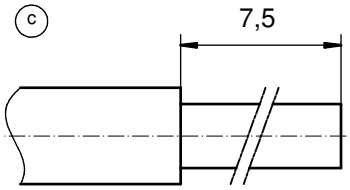

Directive 2002/95/EC RoHS compliant

c

item	quantity	part descripion	material	plating
3	1	REAR SIDE	COPPER ALLOY	GOLD FLASH over NICKEL
2	1	RETAINING RING	COPPER ALLOY	NICKEL PLATED
1	1	MATING SIDE	COPPER ALLOY	min. 30µin HARD GOLD over min. 50µin NICKEL

partlist

THIS DRAWING MAY NOT BE COPIED OR REPRODUCED IN ANY WAY, AND MAY NOT BE PASSED ON TO A THIRD PARTY WITHOUT WRITTEN PERMISSION. OWNERSHIP AND COPYRIGHT OF CONEC GmbH

DO NOT ALTER CAD DRAWING BY HAND

rev.	description	date	name
5 x c	Ä4115	27.09.201	K.H.
2 x b	Ä3728	23.08.2010	K.H.
a	Original		

tolerance ISO 2768-m

dim. in mm

	date	name
drawn	10.06.10	Schmidt
appd.	10.06.10	Koch
norm		
d-old		

CONEC®

scale: 5:1
material: see partlist

title:
HIGH POWER CONTACT MALE
CRIMP VERSION 20A / AWG 12-14 PREMATING
D-SUB COMBINATION

dwg no: 13K1A590
Inventor 10
DIN-A3
sh: 1

part no: 131C11129X

Общество с ограниченной ответственностью «МосЧип» ИНН 7719860671 / КПП 771901001
Адрес: 105318, г.Москва, ул.Щербаковская д.3, офис 1107

Данный компонент на территории Российской Федерации

Вы можете приобрести в компании MosChip.

Для оперативного оформления запроса Вам необходимо перейти по данной ссылке:

http://moschip.ru/get-element

Вы можете разместить у нас заказ для любого Вашего проекта, будь то серийное производство или разработка единичного прибора.

В нашем ассортименте представлены ведущие мировые производители активных и пассивных электронных компонентов.

Нашей специализацией является поставка электронной компонентной базы двойного назначения, продукции таких производителей как XILINX, Intel (ex.ALTERA), Vicor, Microchip, Texas Instruments, Analog Devices, Mini-Circuits, Amphenol, Glenair.

Сотрудничество с глобальными дистрибьюторами электронных компонентов, предоставляет возможность заказывать и получать с международных складов практически любой перечень компонентов в оптимальные для Вас сроки.

На всех этапах разработки и производства наши партнеры могут получить квалифицированную поддержку опытных инженеров.

Система менеджмента качества компании отвечает требованиям в соответствии с ГОСТ Р ИСО 9001, ГОСТ РВ 0015-002 и ЭС РД 009

Офис по работе с юридическими лицами:

105318, г.Москва, ул.Щербаковская д.3, офис 1107, 1118, ДЦ «Щербаковский»

Телефон: +7 495 668-12-70 (многоканальный)

Факс: +7 495 668-12-70 (доб.304)

E-mail: info@moschip.ru

Skype отдела продаж:
moschip.ru
moschip.ru_4
moschip.ru_6
moschip.ru_9