THIS DRAWING IS UNPUBLISHED. RELEASED FOR PUBLICATION – –, .
© COPYRIGHT – By – ALL RIGHTS RESERVED.

LOC	DIST
FT	0

REVISIONS

P	LTR	DESCRIPTION	DATE	DWN	APVD
	A2	REVISED PER ECO–11–005027	11MAR11	RK	HMR

MATERIALS:
HOUSING: PA66, UL94V–0, COLOR: GREEN.
CONTACT: PHOS BRONZE, TIN PLATED.
WIRE GUARD: STEEL, ZINC CHROMATE.
CAGE CLAMP: STEEL, ZINC CHROMATE.
SCREW: STEEL, ZINC PLATED.

ELECTRICAL:
VOLTAGE RATING: 300V.
CURRENT RATING: 16A.
INSULATION RESISTANCE 2000Mohm/DC500V.
WITHSTANDING VOLTAGE AC2000V MIN
WIRE RANGE: 14–24 AWG

MECHANICAL:
SCREW TORQUE: 7.0 IN–LB
WIRE STRIP LENGTH: 10mm

ENVIRONMENTAL:
WORKING TEMP.: –40°C TO +105°C.

1 PRELIMINARY PART NUMBER

2 PART MARKED WITH BLACK PERMANENT MARKING

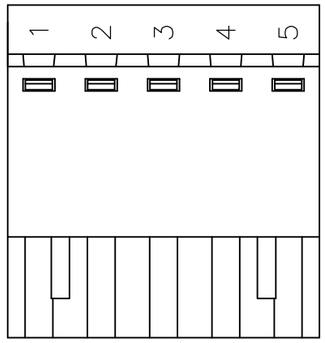

2–1986484–5

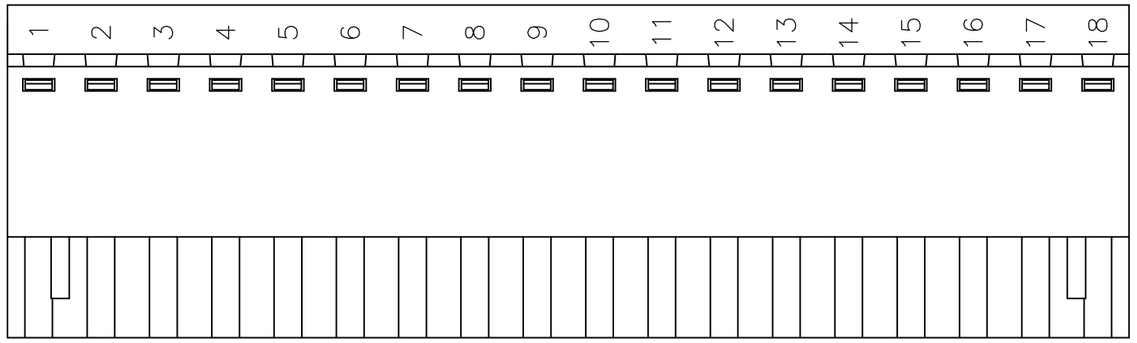

2–1986484–6

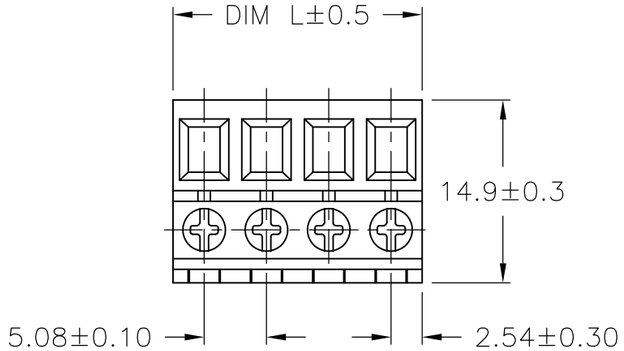

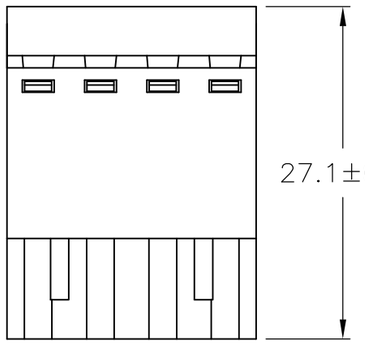

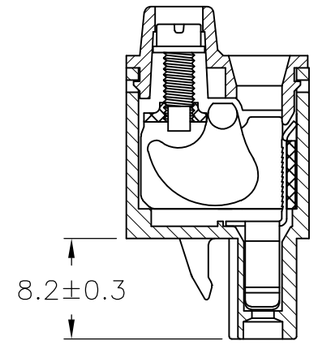

	DIM L	NO OF POS	PART NUMBER
1	121.92±0.5	24	2–1986484–4
1	116.84±0.5	23	2–1986484–3
1	111.76±0.5	22	2–1986484–2
1	106.68±0.5	21	2–1986484–1
1	101.60±0.5	20	2–1986484–0
1	96.52±0.5	19	1–1986484–9
SEE DETAIL 2 1	91.44±0.5	18	2–1986484–6
1	91.44±0.5	18	1–1986484–8
1	86.36±0.5	17	1–1986484–7
1	81.28±0.5	16	1–1986484–6
1	76.20±0.5	15	1–1986484–5
1	71.12±0.5	14	1–1986484–4
1	66.04±0.5	13	1–1986484–3
	60.96±0.5	12	1–1986484–2
	55.88±0.5	11	1–1986484–1
	50.80±0.5	10	1–1986484–0
	45.72±0.5	9	1986484–9
	40.64±0.5	8	1986484–8
	35.56±0.5	7	1986484–7
	30.48±0.5	6	1986484–6
SEE DETAIL 2 1	25.40±0.5	5	2–1986484–5
	25.40±0.5	5	1986484–5
	20.32±0.5	4	1986484–4
	15.24±0.5	3	1986484–3
	10.16±0.5	2	1986484–2

THIS DRAWING IS A CONTROLLED DOCUMENT.

DIMENSIONS: mm

TOLERANCES UNLESS OTHERWISE SPECIFIED:
0 PLC ± –
1 PLC ± 0.2
2 PLC ± 0.10
3 PLC ± –
4 PLC ± –
ANGLES ± 1°

MATERIAL –
FINISH –

DWN S SCHLEGEL 17NOV2008
CHK C RICHARD 11/17/08
APVD C RICHARD 11/17/08
PRODUCT SPEC —
APPLICATION SPEC —
WEIGHT —

TE Connectivity

NAME
TERMINAL BLOCK, PLUG, 5.08mm PITCH

SIZE	CAGE CODE	DRAWING NO	RESTRICTED TO
A3	00779	C–1986484	—

CUSTOMER DRAWING | SCALE NTS | SHEET 1 OF 1 | REV A2

Общество с ограниченной ответственностью «МосЧип» ИНН 7719860671 / КПП 771901001
Адрес: 105318, г.Москва, ул.Щербаковская д.3, офис 1107

Данный компонент на территории Российской Федерации

Вы можете приобрести в компании MosChip.

Для оперативного оформления запроса Вам необходимо перейти по данной ссылке:

http://moschip.ru/get-element

Вы можете разместить у нас заказ для любого Вашего проекта, будь то серийное производство или разработка единичного прибора.

В нашем ассортименте представлены ведущие мировые производители активных и пассивных электронных компонентов.

Нашей специализацией является поставка электронной компонентной базы двойного назначения, продукции таких производителей как XILINX, Intel (ex.ALTERA), Vicor, Microchip, Texas Instruments, Analog Devices, Mini-Circuits, Amphenol, Glenair.

Сотрудничество с глобальными дистрибьюторами электронных компонентов, предоставляет возможность заказывать и получать с международных складов практически любой перечень компонентов в оптимальные для Вас сроки.

На всех этапах разработки и производства наши партнеры могут получить квалифицированную поддержку опытных инженеров.

Система менеджмента качества компании отвечает требованиям в соответствии с ГОСТ Р ИСО 9001, ГОСТ РВ 0015-002 и ЭС РД 009

Офис по работе с юридическими лицами:

105318, г.Москва, ул.Щербаковская д.3, офис 1107, 1118, ДЦ «Щербаковский»

Телефон: +7 495 668-12-70 (многоканальный)

Факс: +7 495 668-12-70 (доб.304)

E-mail: info@moschip.ru

Skype отдела продаж:
moschip.ru
moschip.ru_4
moschip.ru_6
moschip.ru_9