THIS COPY IS PROVIDED ON A RESTRICTED BASIS AND IS NOT TO BE USED IN ANY WAY DETRIMENTAL TO THE INTERESTS OF PANDUIT CORP.

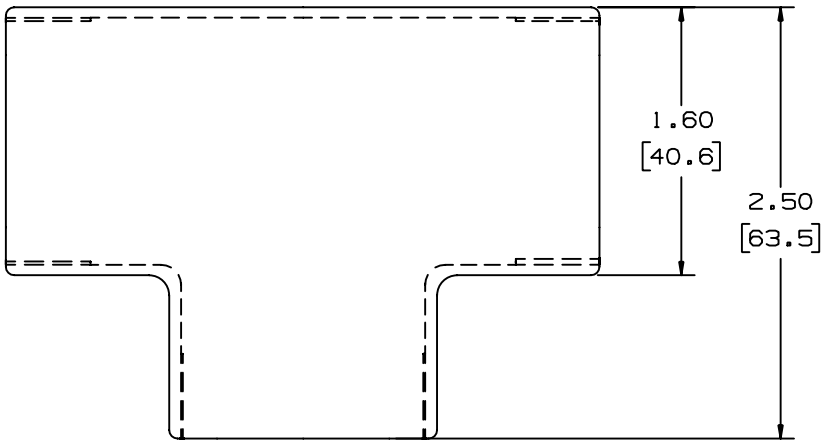

PANDUIT P/N	WEIGHT
TF10	2.77 LB/ 100PCS. (1258g/ 100PCS.)

NOTES:

1. SEE CURRENT CATALOG FOR ADDITIONAL PART SUFFIXES TO INDICATE COLOR AND OR PACKAGE QUANTITY.
2. DIMENSIONS IN PARENTHESIS ARE IN METRIC.

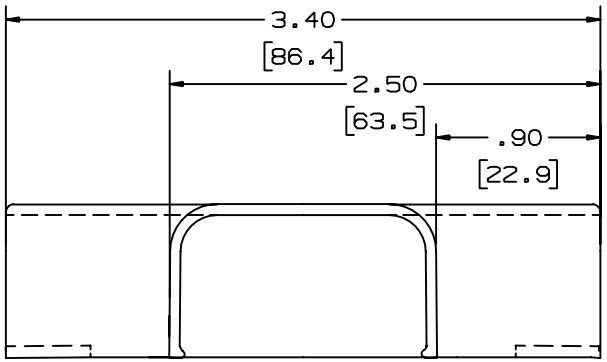

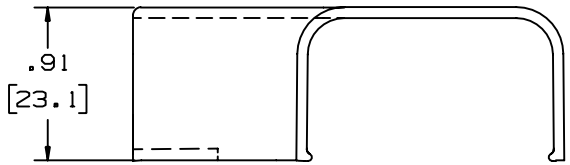

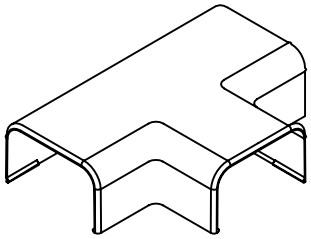

REV	DATE	BY	CHK	DESCRIPTION	ECN - R		CUST	SUP
6	07-08-02	JHNU	RMHI	G. REVISED MATERIAL IN DRAWING TITLE BLOCK.	17779	RGRO	RGRO	
5	09-13-00	JHNU	HIW	F. REVISED SCALE: NONE WAS FULL. E. REVISED AND REDRAWN.	17779	HIW	HIW	
4	10-03-91	DW	CF	D. REV'D NOTE AND REMOVED COLOR FROM DWG.	17779	4	WJB/CF	
3	02-28-91	DW	CF	C. REV'D COLORS: OMIT BEIGE, BLACK LIGHT IVORY, AND LIGHT GREY. ADDED INT. WHITE AND INT. GREY	17779	3	WJB	
2	12-02-87	LDB	WJB	B. ADDED P/N TF10EI AND TF10LI.	17779	2	WJS	
1	10-01-84	CEW	HMP	A. REVISED MAT'L.	17779	1	AJC	
R	11-11-82	SS	HMP	DRAWING RELEASED	17779	R	JKR	

CAD FILENAME/LAYERS: D34116BC_DC_TF10_02C.PRT

PANDUIT CORP. TINLEY PARK, ILLINOIS

TEE FITTING
(TF10)
CUSTOMER DRAWING

UNLESS OTHERWISE SPECIFIED, DIMENSIONAL TOLERANCES ARE:
(.X) ± (.XXX) ±
(.XX) ±.03(.8) ANGLES ±

UNLESS OTHERWISE SPECIFIED, ALL DIMENSIONS ARE GIVEN IN INCHES, THIRD ANGLE PROJECTION.

DRAWN BY: SARGIS
DATE: 11-08-82
CHK'D: JVL

MAT'L: ABS

SCALE: NONE
DRAWING NO.: SS-17779
DWG SIZE: A

Общество с ограниченной ответственностью «МосЧип» ИНН 7719860671 / КПП 771901001
Адрес: 105318, г.Москва, ул.Щербаковская д.3, офис 1107

Данный компонент на территории Российской Федерации

Вы можете приобрести в компании MosChip.

Для оперативного оформления запроса Вам необходимо перейти по данной ссылке:

http://moschip.ru/get-element

Вы можете разместить у нас заказ для любого Вашего проекта, будь то серийное производство или разработка единичного прибора.

В нашем ассортименте представлены ведущие мировые производители активных и пассивных электронных компонентов.

Нашей специализацией является поставка электронной компонентной базы двойного назначения, продукции таких производителей как XILINX, Intel (ex.ALTERA), Vicor, Microchip, Texas Instruments, Analog Devices, Mini-Circuits, Amphenol, Glenair.

Сотрудничество с глобальными дистрибьюторами электронных компонентов, предоставляет возможность заказывать и получать с международных складов практически любой перечень компонентов в оптимальные для Вас сроки.

На всех этапах разработки и производства наши партнеры могут получить квалифицированную поддержку опытных инженеров.

Система менеджмента качества компании отвечает требованиям в соответствии с ГОСТ Р ИСО 9001, ГОСТ РВ 0015-002 и ЭС РД 009

Офис по работе с юридическими лицами:

105318, г.Москва, ул.Щербаковская д.3, офис 1107, 1118, ДЦ «Щербаковский»

Телефон: +7 495 668-12-70 (многоканальный)

Факс: +7 495 668-12-70 (доб.304)

E-mail: info@moschip.ru

Skype отдела продаж:
moschip.ru
moschip.ru_4
moschip.ru_6
moschip.ru_9