THIS DRAWING IS UNPUBLISHED. RELEASED FOR PUBLICATION
© COPYRIGHT BY TYCO ELECTRONICS CORPORATION. ALL RIGHTS RESERVED.

LOC	DIST
J	

REVISIONS 変更

P	LTR	DESCRIPTION	DATE	DWN	APVD
	J	REVISED ECR-07-011381	25MAY07	J.S	S.M

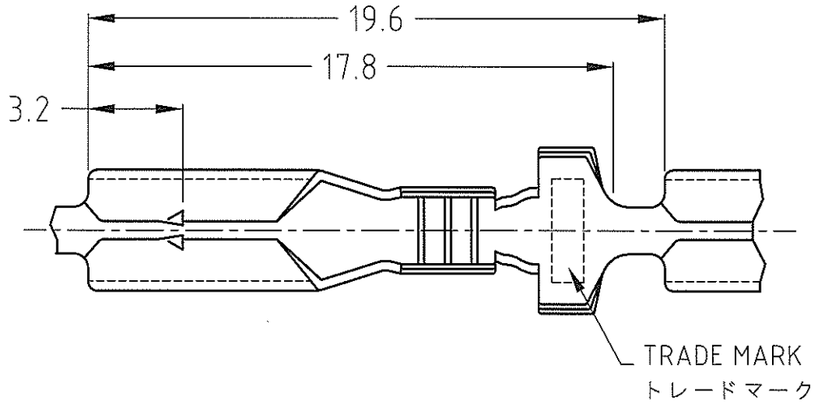

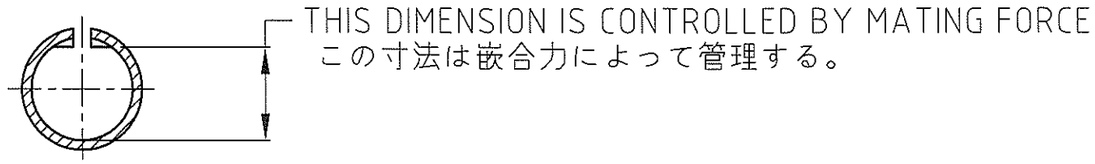

断面 A-A
(SECT.)

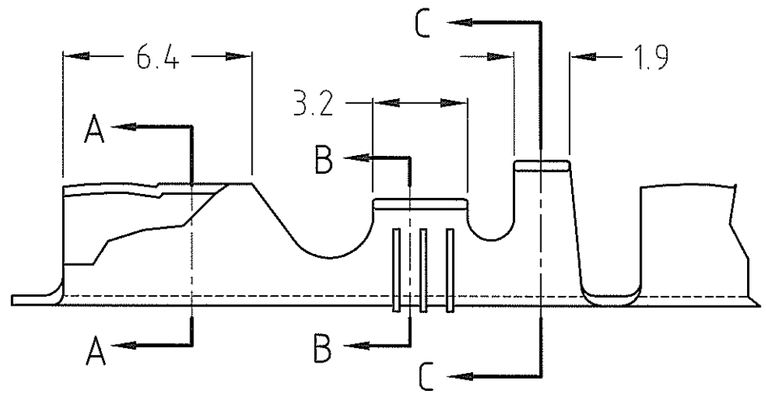

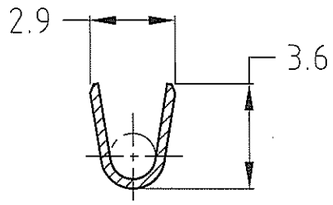

断面 B-B
(SECT.)

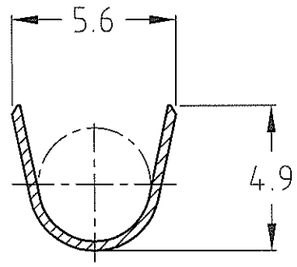

断面 C-C
(SECT.)

OBSOLETE	1-170012-1	—//—	25000	108-5004	BRIGHT DIP 光沢処理
	1-170012-0	—//—	24000	↑	BRIGHT DIP 光沢処理
	170012-2	170021-1	6000		TIN PLATING 錫めっき
	170012-1	—//—	7000	108-5004	BRIGHT DIP 光沢処理
	PART NUMBER 端子型番	LOOSE PIECE NUMBER バラ端子型番	QTY/REEL 1リール当たり数量	PRODUCT SPECIFICATION NUMBER 製品規格番号	FINISH 仕上げ

0.51~1.42mm² (AWG #20~#16)	2.1~3.7mm
抱合電線断面積 (WIRE RANGE)	被覆外径 (INSULATION DIA)

THIS DRAWING IS A CONTROLLED DOCUMENT.

DIMENSIONS: 単位：粍 mm

TOLERANCES UNLESS OTHERWISE SPECIFIED: 一般公差

0 PLC	± 0.4
1 PLC	±
2 PLC	±
3 PLC	±
4 PLC	±
ANGLES	± 1°

MATERIAL 材料: BRASS

FINISH 仕上: SEE TABLE

DWN J.SATO 24MAY2007
CHK S.MANABE 25MAY2007
APVD S.MANABE 25MAY2007
PRODUCT SPEC 製品規格: SEE TABLE
APPLICATION SPEC 取付適用規格: —
WEIGHT 0.45g

CUSTOMER DRAWING

Tyco Electronics
Tyco Electronics AMP K.K.
Kawasaki, Japan

NAME 名称: 4DIA SHUR PLUG RECEPTACLE

SIZE	CAGE CODE	DRAWING NO 番号	RESTRICTED TO
A3	00779	C-170012	—

SCALE 尺度 5:1 SHEET 1 OF 1 REV J

NOT the LATEST REVISION

Общество с ограниченной ответственностью «МосЧип» ИНН 7719860671 / КПП 771901001
Адрес: 105318, г.Москва, ул.Щербаковская д.3, офис 1107

Данный компонент на территории Российской Федерации

Вы можете приобрести в компании MosChip.

Для оперативного оформления запроса Вам необходимо перейти по данной ссылке:

http://moschip.ru/get-element

Вы можете разместить у нас заказ для любого Вашего проекта, будь то серийное производство или разработка единичного прибора.

В нашем ассортименте представлены ведущие мировые производители активных и пассивных электронных компонентов.

Нашей специализацией является поставка электронной компонентной базы двойного назначения, продукции таких производителей как XILINX, Intel (ex.ALTERA), Vicor, Microchip, Texas Instruments, Analog Devices, Mini-Circuits, Amphenol, Glenair.

Сотрудничество с глобальными дистрибьюторами электронных компонентов, предоставляет возможность заказывать и получать с международных складов практически любой перечень компонентов в оптимальные для Вас сроки.

На всех этапах разработки и производства наши партнеры могут получить квалифицированную поддержку опытных инженеров.

Система менеджмента качества компании отвечает требованиям в соответствии с ГОСТ Р ИСО 9001, ГОСТ РВ 0015-002 и ЭС РД 009

Офис по работе с юридическими лицами:

105318, г.Москва, ул.Щербаковская д.3, офис 1107, 1118, ДЦ «Щербаковский»

Телефон: +7 495 668-12-70 (многоканальный)

Факс: +7 495 668-12-70 (доб.304)

E-mail: info@moschip.ru

Skype отдела продаж:
moschip.ru
moschip.ru_4
moschip.ru_6
moschip.ru_9