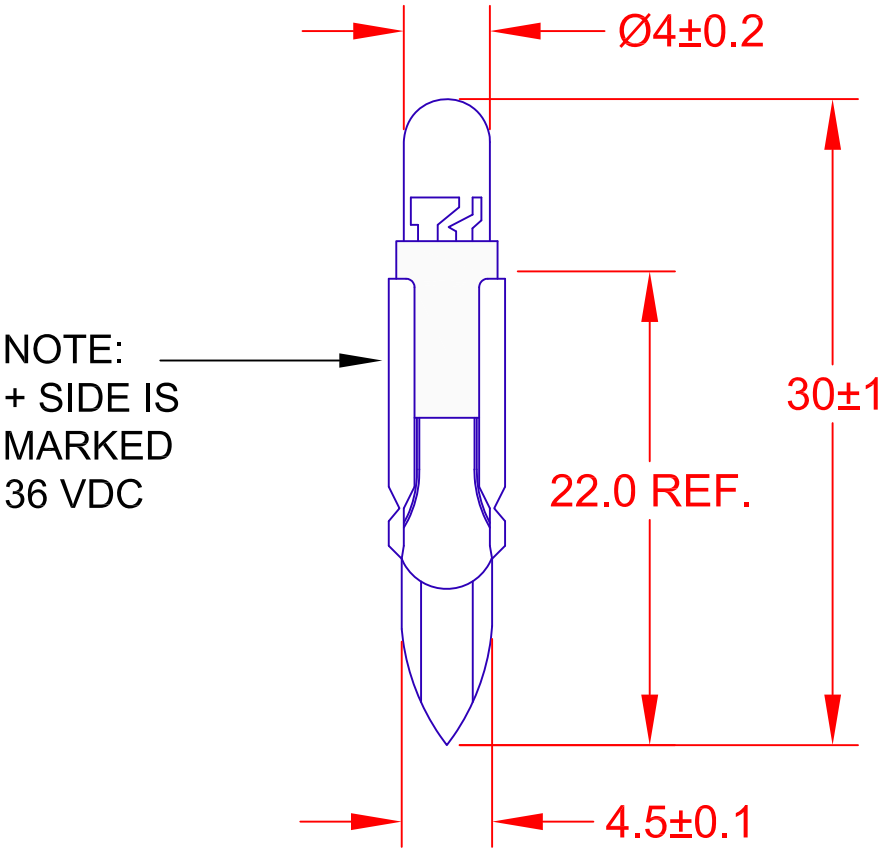

JKL PART NUMBER	Color	Volts V	Amps mA	Luminous Intensity (mcd)	Peak Wave Length (nm) or Color Temperature (ºk)	Viewing Angle (deg).
Z-T55-NW	Neutral White	36V DC	20 MAX.	1200 TYP.	4400ºk	60
Z-T55-R	Red	36V DC	20 MAX.	1000 TYP..	622nm	30
Z-T55-G	Green	36V DC	20 MAX.	4250 TYP.	468nm	20

NOTE: LED LAMP REPLACEMENT FOR SM3620L

REV. NO.	DESCRIPTION/ECO NUMBER	APPV'D DATE
B	ADD NOTE FOR + SIDE MARK	3/29/11
A	ADD SYMBOLS ON CHART	2/22/11
	RELEASE & CANCEL PL-1010-01	1/13/11

METRIC
THIRD ANGLE PROJECTION

DIMENSIONS ARE IN MILLIMETERS
TOLERANCE UNLESS OTHERWISE SPECIFIED
1 PL +/- REF.
2 PL +/- REF.
ANGLE +/- 0

JKL COMPONENTS CORPORATION

TITLE: LILIPUT T5.5 TELEPHONE SLIDE BASE LED

DRAWN BY: L. WENGSTROM
APPV'D BY: L.R. DATE: 3/29/11
SIZE: A
FSCM NO.: 55335
DRAWING NO.: Z-T55
- CAD DRAWING -
MANUAL REVISIONS NOT PERMITTED
SCALE: NONE
RELEASED DATE: 1/13/11
REVISION DATE: 3/29/11
REV. NO.: B
SHEET 1 OF 1

Общество с ограниченной ответственностью «МосЧип» ИНН 7719860671 / КПП 771901001
Адрес: 105318, г.Москва, ул.Щербаковская д.3, офис 1107

Данный компонент на территории Российской Федерации

Вы можете приобрести в компании MosChip.

Для оперативного оформления запроса Вам необходимо перейти по данной ссылке:

http://moschip.ru/get-element

Вы можете разместить у нас заказ для любого Вашего проекта, будь то серийное производство или разработка единичного прибора.

В нашем ассортименте представлены ведущие мировые производители активных и пассивных электронных компонентов.

Нашей специализацией является поставка электронной компонентной базы двойного назначения, продукции таких производителей как XILINX, Intel (ex.ALTERA), Vicor, Microchip, Texas Instruments, Analog Devices, Mini-Circuits, Amphenol, Glenair.

Сотрудничество с глобальными дистрибьюторами электронных компонентов, предоставляет возможность заказывать и получать с международных складов практически любой перечень компонентов в оптимальные для Вас сроки.

На всех этапах разработки и производства наши партнеры могут получить квалифицированную поддержку опытных инженеров.

Система менеджмента качества компании отвечает требованиям в соответствии с ГОСТ Р ИСО 9001, ГОСТ РВ 0015-002 и ЭС РД 009

Офис по работе с юридическими лицами:

105318, г.Москва, ул.Щербаковская д.3, офис 1107, 1118, ДЦ «Щербаковский»

Телефон: +7 495 668-12-70 (многоканальный)

Факс: +7 495 668-12-70 (доб.304)

E-mail: info@moschip.ru

Skype отдела продаж:
moschip.ru
moschip.ru_4
moschip.ru_6
moschip.ru_9