DRW. NO.	Sheet. No.
A107730-001	/

記号x数	変更内容 REVISION DESCRIPTION	承認	検図	担当	年月日	変更通知書No.
B x 5	形状変更による更新	大家	石井	清水	08/01/08	M115120
C x						
D x						
E x						
F x						

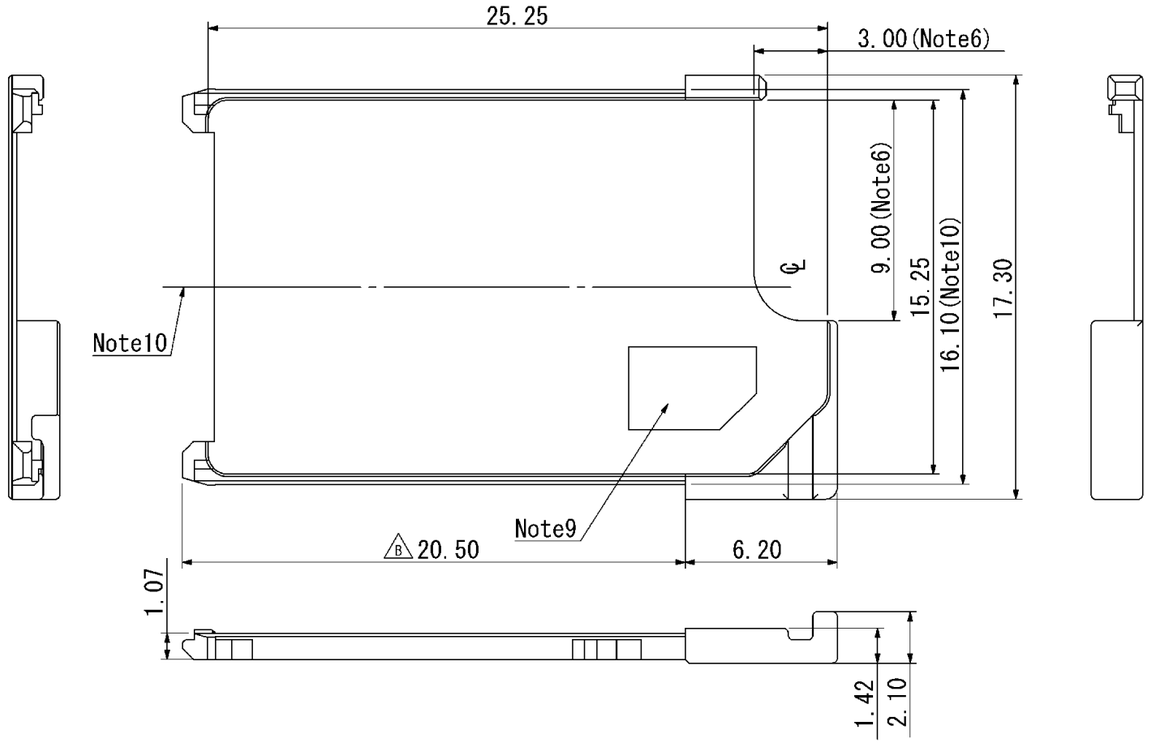

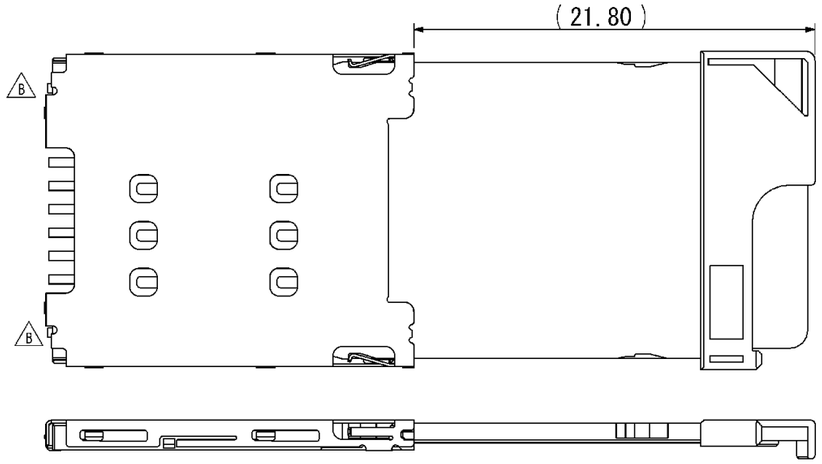

Tray Ejected Position(S=FREE) Note4

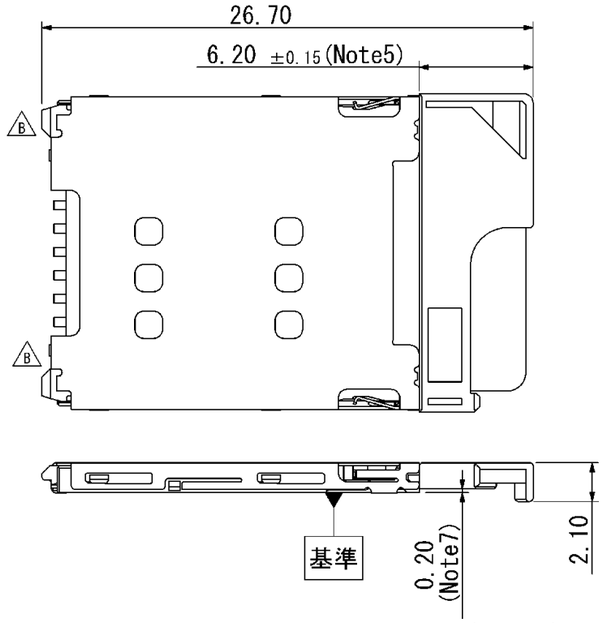

Tray Pushed Position(S=FREE) Note5

記事

1. 本製品は、コネクタ(FMS006-3800-0,A107726-001、FMS006-3810-0,A107728-001)と組み合わせて使用します。
   This product is for set use with connector (FMS006-3800-0,A107726-001、FMS006-3810-0,A107728-001).
2. 本製品をコネクタと組み合わせて使用する場合の性能仕様書はF107726-001による。又、本品の梱包仕様はR107730-001による。
   Refer to the specification F107726-001and packing specification R107730-001 for set use with applicable connector.
3. 本品にSIMカードを嵌合させる際、カードの切り欠きと本品の切り欠きを一致させて使用して下さい。それ以外の方向にて無理に使用した場合、破損する恐れがあります。
   Please mate SIM card into tray with using shape of both SIM card and tray、otherwise connector and tray may get damaged.
4. 指示部はコネクタと組み合わせた時のトレイ操作位置を示します。
   It indicates tray operation position when it is mated with connector.
5. 指示部はトレイ押し込み時の寸法を示します。
   It indicates tray pushed dimension.
6. 指示部はカード取り出し用切り欠き寸法を示します。
   It indicates shape dimension for card extraction.
7. 指示部はコネクタ底面(基準)からの寸法値を示します。
   It indicates dimension from connector bottom surface(datum plane).
8. 本品を平らな治具の上に置いた時の反りは0.50mm MAX。
   Warpage shall be 0.50 Max. when it is set on plane jig.
9. 指示部マークは凹形状(モールド端面からの突出無し)。
   It indicates concave shape(N oprojection from insulator side).
10. ℄は外形寸法(16.10[mm])のセンターを示します。
    ℄ indicates center of outline dimension(16.10[mm]).

部品番号 ITEM	部品名 DESCRIPTION	個数 QNT.	材質・寸度 MATERIAL	記事 CONTENT
1	トレイ(Tray)	1	POM	BLACK(UL94HB)

指定外公差 ±0.3
Tolerances ±0.3 unless otherwise specified.
( )寸法は参考値 ( )Reference value.

尺度 SCALE	4 / 1	承認 APP.	承認 APP.	検図 CHK.	製図 DRW.	設計 DSGN.
単位 DIMENSION	mm		07/10/15	07/10/15	07/10/05	07/10/05
三角図法 3RD. ANGLE PROJECTION			大家	石井	清水	清水

山一電機株式会社
YAMAICHI ELECTRONICS Co.,Ltd.

分類(CLASS)

名称(TITLE) FMA006-3800-0

図番(DRW. NO.) A107730-001 Sheet. No. / REV. B

A3-A1-SW005

Общество с ограниченной ответственностью «МосЧип» ИНН 7719860671 / КПП 771901001
Адрес: 105318, г.Москва, ул.Щербаковская д.3, офис 1107

Данный компонент на территории Российской Федерации

Вы можете приобрести в компании MosChip.

Для оперативного оформления запроса Вам необходимо перейти по данной ссылке:

http://moschip.ru/get-element

Вы можете разместить у нас заказ для любого Вашего проекта, будь то серийное производство или разработка единичного прибора.

В нашем ассортименте представлены ведущие мировые производители активных и пассивных электронных компонентов.

Нашей специализацией является поставка электронной компонентной базы двойного назначения, продукции таких производителей как XILINX, Intel (ex.ALTERA), Vicor, Microchip, Texas Instruments, Analog Devices, Mini-Circuits, Amphenol, Glenair.

Сотрудничество с глобальными дистрибьюторами электронных компонентов, предоставляет возможность заказывать и получать с международных складов практически любой перечень компонентов в оптимальные для Вас сроки.

На всех этапах разработки и производства наши партнеры могут получить квалифицированную поддержку опытных инженеров.

Система менеджмента качества компании отвечает требованиям в соответствии с ГОСТ Р ИСО 9001, ГОСТ РВ 0015-002 и ЭС РД 009

Офис по работе с юридическими лицами:

105318, г.Москва, ул.Щербаковская д.3, офис 1107, 1118, ДЦ «Щербаковский»

Телефон: +7 495 668-12-70 (многоканальный)

Факс: +7 495 668-12-70 (доб.304)

E-mail: info@moschip.ru

Skype отдела продаж:
moschip.ru
moschip.ru_4
moschip.ru_6
moschip.ru_9