THIS DRAWING IS UNPUBLISHED. RELEASED FOR PUBLICATION -,- .
© COPYRIGHT - By - ALL RIGHTS RESERVED.

| LOC | DIST |
|---|---|
| FT | 0 |

REVISIONS

| P | LTR | DESCRIPTION | DATE | DWN | APVD |
|---|---|---|---|---|---|
| | P | REVISED PER ECO-11-004820 | 11MAR11 | RK | HMR |

MATERIAL:
HOUSING: POLYMIDE 6 UL94V-2.
COLOR: NATURAL(OFF WHITE).
TUBULAR CONTACT: BRASS, TIN PLATED.
SCREW: M3.5, STEEL, ZINC W/ NON-HEXAVALENT CHROMATE (CHROME III).
WIRE PROTECTOR: STAINLESS STEEL.

ELECTRICAL:
CURRENT RATING: 40A, 250V.
WIRE RANGE: 10-22 AWG.

CONTINUOUS WORKING TEMPERATURE 100°C.

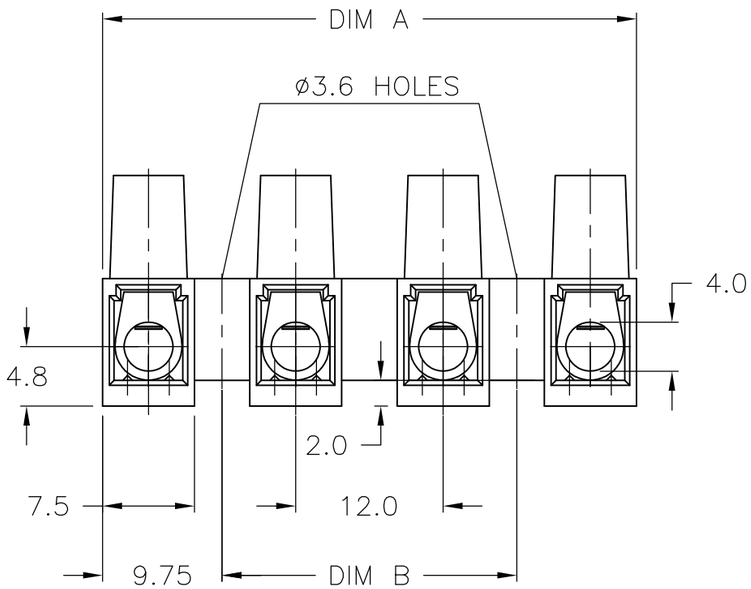


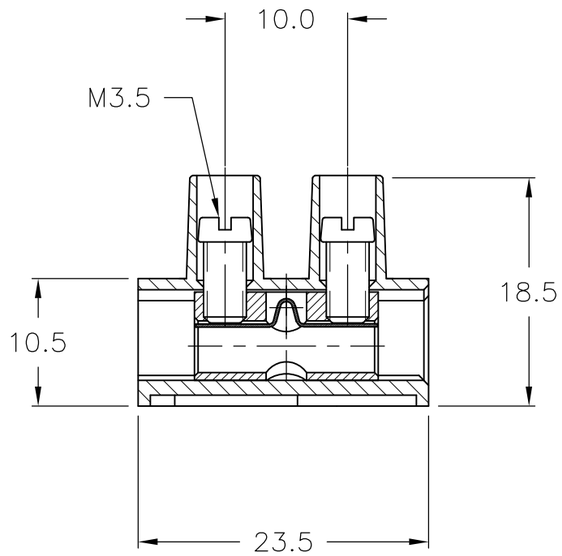


| DIM B | DIM A | POSN | T & B PART NUMBER | PART NUMBER |
|---|---|---|---|---|
| 120.0 | 139.5 | 12 | TSB100012DS | 1-1776302-2 |
| 108.0 | 127.5 | 11 | TSB100011DS | 1-1776302-1 |
| 96.0 | 115.5 | 10 | TSB100010DS | 1-1776302-0 |
| 84.0 | 103.5 | 9 | TSB100009DS | 1776302-9 |
| 72.0 | 91.5 | 8 | TSB100008DS | 1776302-8 |
| 60.0 | 79.5 | 7 | TSB100007DS | 1776302-7 |
| 48.0 | 67.5 | 6 | TSB100006DS | 1776302-6 |
| 36.0 | 55.5 | 5 | TSB100005DS | 1776302-5 |
| 24.0 | 43.5 | 4 | TSB100004DS | 1776302-4 |
| 12.0 | 31.5 | 3 | TSB100003DS | 1776302-3 |
| - | 19.5 | 2 | TSB100002DS | 1776302-2 |
| - | 7.5 | 1 | TSB100001DS | 1776302-1 |

THIS DRAWING IS A CONTROLLED DOCUMENT.

DIMENSIONS: mm

TOLERANCES UNLESS OTHERWISE SPECIFIED:

| | |
|---|---|
| 0 PLC | ± - |
| 1 PLC | ± .3 |
| 2 PLC | ± .25 |
| 3 PLC | ± - |
| 4 PLC | ± - |
| ANGLES | ± 2° |

MATERIAL: -
FINISH: -

DWN S SCHLEGEL 3/21/05
CHK C RICHARD 3/21/05
APVD C RICHARD 3/21/05
PRODUCT SPEC —
APPLICATION SPEC —
WEIGHT —

TE Connectivity

NAME: 12.0 PITCH, W/ WIRE PROTECTOR

SIZE A3 | CAGE CODE 00779 | DRAWING NO C-1776302 | RESTRICTED TO —

CUSTOMER DRAWING | SCALE NTS | SHEET 1 OF 1 | REV P

Общество с ограниченной ответственностью «МосЧип» ИНН 7719860671 / КПП 771901001
Адрес: 105318, г.Москва, ул.Щербаковская д.3, офис 1107

**Данный компонент на территории Российской Федерации**

**Вы можете приобрести в компании MosChip.**

Для оперативного оформления запроса Вам необходимо перейти по данной ссылке:

http://moschip.ru/get-element

Вы можете разместить у нас заказ для любого Вашего проекта, будь то серийное производство или разработка единичного прибора.

В нашем ассортименте представлены ведущие мировые производители активных и пассивных электронных компонентов.

Нашей специализацией является поставка электронной компонентной базы двойного назначения, продукции таких производителей как XILINX, Intel (ex.ALTERA), Vicor, Microchip, Texas Instruments, Analog Devices, Mini-Circuits, Amphenol, Glenair.

Сотрудничество с глобальными дистрибьюторами электронных компонентов, предоставляет возможность заказывать и получать с международных складов практически любой перечень компонентов в оптимальные для Вас сроки.

На всех этапах разработки и производства наши партнеры могут получить квалифицированную поддержку опытных инженеров.

Система менеджмента качества компании отвечает требованиям в соответствии с ГОСТ Р ИСО 9001, ГОСТ РВ 0015-002 и ЭС РД 009

**Офис по работе с юридическими лицами:**

105318, г.Москва, ул.Щербаковская д.3, офис 1107, 1118, ДЦ «Щербаковский»

Телефон: +7 495 668-12-70 (многоканальный)

Факс: +7 495 668-12-70 (доб.304)

E-mail: info@moschip.ru

Skype отдела продаж:
moschip.ru
moschip.ru_4
moschip.ru_6
moschip.ru_9