THIS DRAWING IS UNPUBLISHED. RELEASED FOR PUBLICATION 2000
© COPYRIGHT 2000 - ALL RIGHTS RESERVED.

LOC	DIST
IR	-

REVISIONS

P	LTR	DESCRIPTION	DATE	DWN	APVD
	J	ECR-10-020218	21JUN2011	PS	RRP
	K	SHIELD RAW MATERIAL CHANGE TO BRASS	08MAR2012	PS	RRP

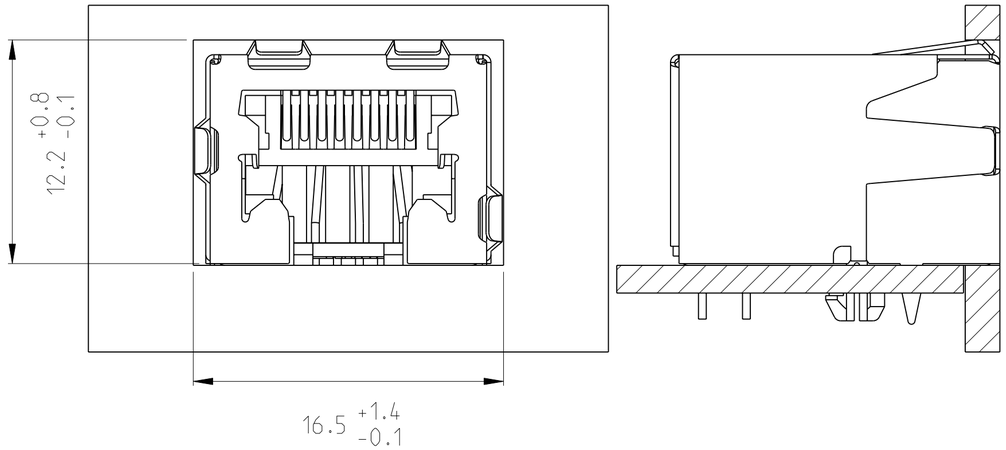

PANEL CUT-OUT DIMENSIONS

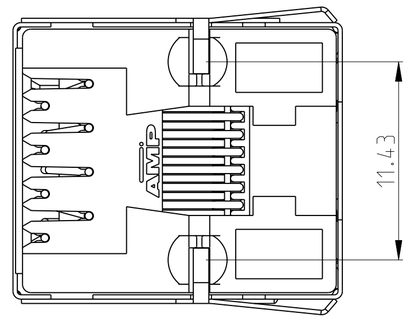

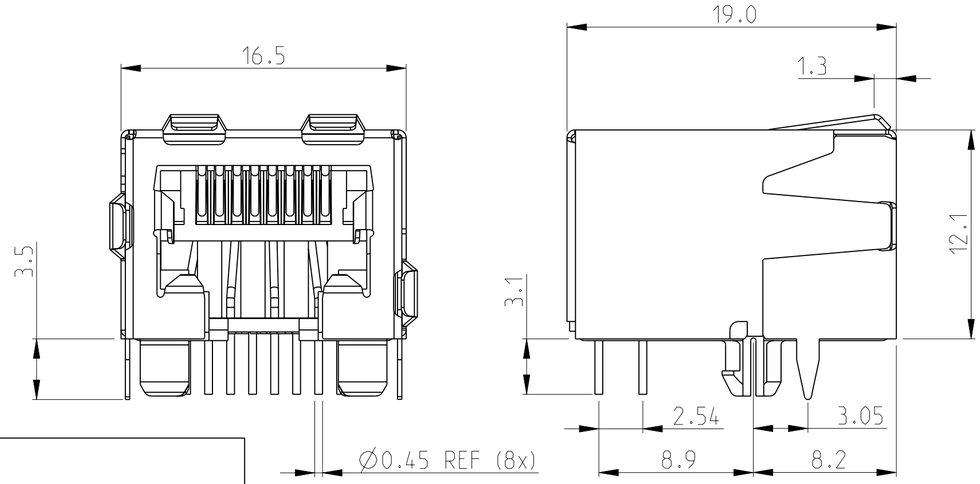

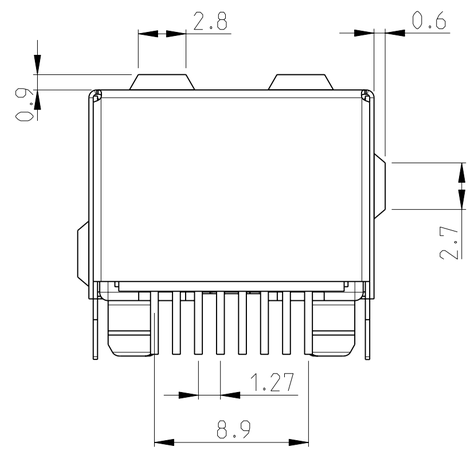

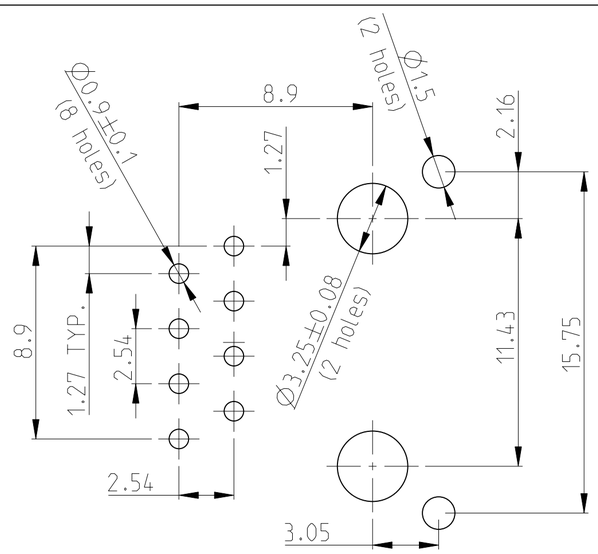

PRINTED CIRCUIT BOARD LAYOUT.

(VIEW SHOWN IS CIRCUIT (NONCOMPONENT) SIDE OF BOARD)
PRINTED CIRCUIT BOARD THICKNESS: 1.6 mm NOMINAL.
TOLERANCE UNLESS OTHERWISE SPECIFIED: ±0.05mm.

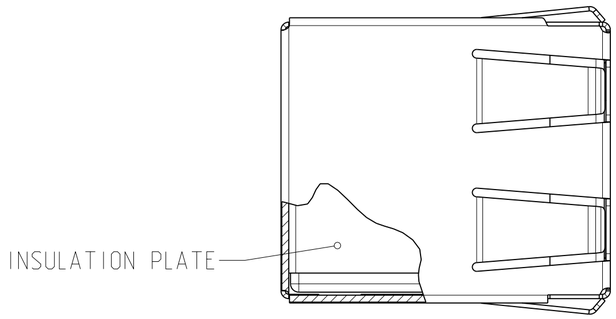

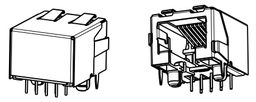

SCALE: 1:1

PACKAGING	REMARKS	DESCRIPTION	MATERIAL	P/N
PACKAGED 190 PIECES IN A TRAY	8 POS. 8 CONT.	OVERALL:Ni 1.27 µm MIN. ALL OVER THE CONTACTS SOLDER ZONE: Sn 2.5 µm MIN. ON THE SOLDER ZONE OF THE CONTACT MATING ZONE: PLATING CONFIRMS TO PRODUCT REQUIREMENTS AS PER SPECIFICATION 108-19064	HOUSING: PBT UL 94 V-0 BLACK CONTACTS: PHOSPHOR BRONZE SHIELD: BRASS PRE-PLATED (BRIGHT TIN)	2-338556-1

THIS DRAWING IS A CONTROLLED DOCUMENT.

DIMENSIONS: mm

TOLERANCES UNLESS OTHERWISE SPECIFIED:
0 PLC ±0.15
1 PLC ±0.15
2 PLC ±0.15
3 PLC ±0.15
4 PLC ±0.15
ANGLES ±0°30'

MATERIAL -
FINISH -

DWN E.v.EIJK
CHK M.v.ESSEN
APVD R.SMEETS
PRODUCT SPEC 108-19064
APPLICATION SPEC 114-19019
WEIGHT -

TE Connectivity

NAME 8 pos. Modular Jack Side Entry fully shielded with insulation plate -

SIZE	CAGE CODE	DRAWING NO	RESTRICTED TO
A2	00779	C-338556	-

CUSTOMER DRAWING | SCALE 4:1 | SHEET 1 OF 2 | REV K

1471-9 (3/11)

Pro/ENGINEER DRAWING

THIS DRAWING IS UNPUBLISHED. RELEASED FOR PUBLICATION 2000
© COPYRIGHT 2000 - ALL RIGHTS RESERVED.

LOC	DIST
IR	-

REVISIONS

P	LTR	DESCRIPTION	DATE	DWN	APVD
	-	SEE SHEET 1	-	-	-

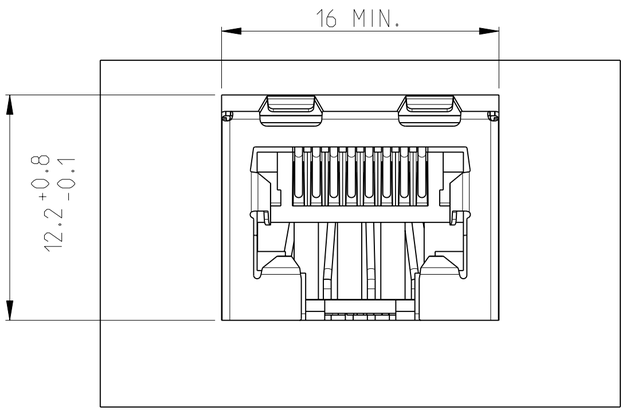

PANEL CUT-OUT DIMENSIONS

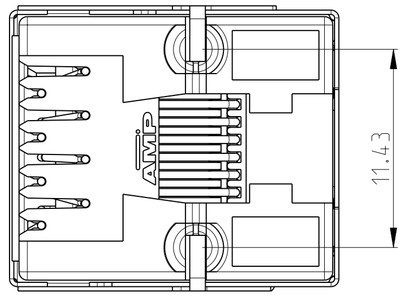

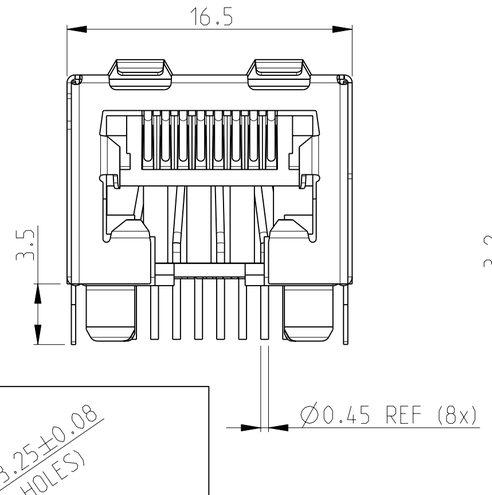

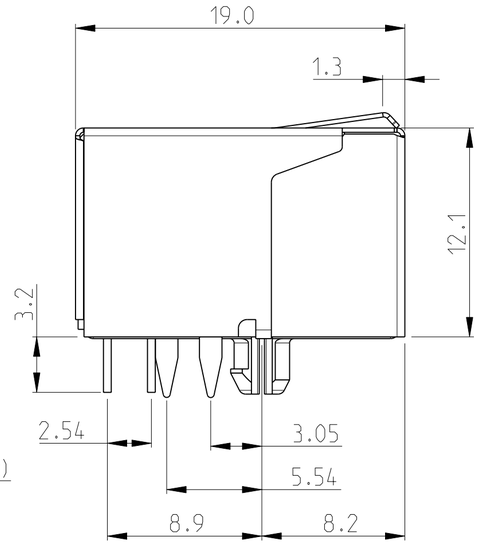

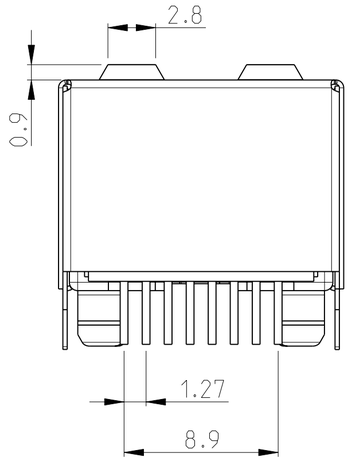

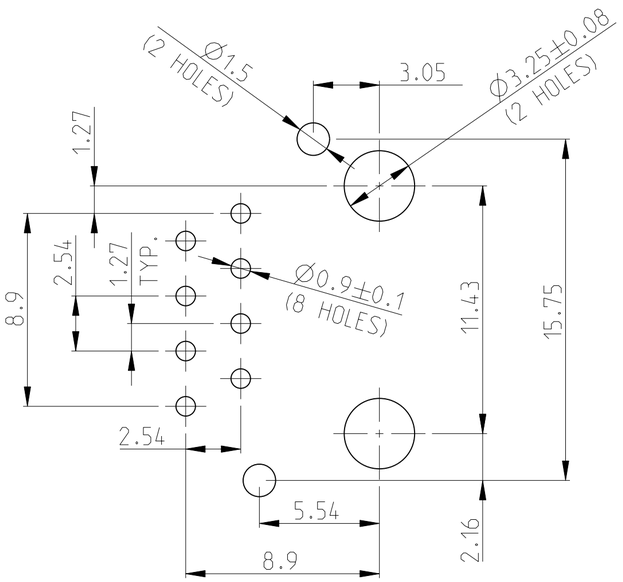

PRINTED CIRCUIT BOARD LAYOUT.

(VIEW SHOWN IS CIRCUIT (NONCOMPONENT) SIDE OF BOARD.)
PRINTED CIRCUIT BOARD THICKNESS: 1.6 mm NOMINAL.
TOLERANCE UNLESS OTHERWISE SPECIFIED: ± 0.15 mm.

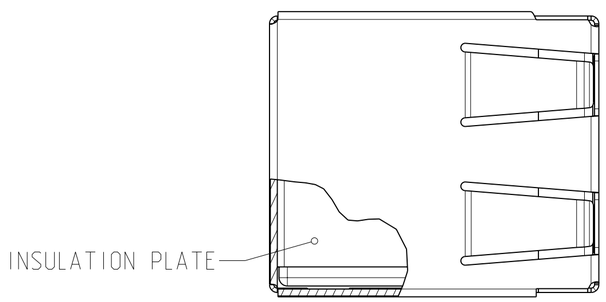

PACKAGING	REMARKS	DESCRIPTION	MATERIAL	P/N
PACKAGED 190 PIECES IN A TRAY	8 POS. 8 CONT.	OVERALL:Ni 1.27 µm MIN. ALL OVER THE CONTACTS SOLDER ZONE: Sn 2.5 µm MIN. ON THE SOLDER ZONE OF THE CONTACT MATING ZONE: PLATING CONFIRMS TO PRODUCT REQUIREMENTS AS PER SPECIFICATION 108-19064	HOUSING: PBT UL 94V-0 BLACK CONTACTS: PHOSPHOR BRONZE SHIELD: BRASS PRE-PLATED BRIGHT TIN	3-338556-1

THIS DRAWING IS A CONTROLLED DOCUMENT.

DIMENSIONS: mm

TOLERANCES UNLESS OTHERWISE SPECIFIED:
0 PLC ±0.15
1 PLC ±0.15
2 PLC ±0.15
3 PLC ±0.15
4 PLC ±0.15
ANGLES ±0°30'

MATERIAL -
FINISH -

DWN E.v.EIJK -
CHK M.v.ESSEN -
APVD R.SMEETS -
PRODUCT SPEC 108-19064
APPLICATION SPEC 114-19019
WEIGHT -

TE Connectivity

NAME 8 pos. Modular Jack Side Entry fully shielded with insulation plate -

SIZE	CAGE CODE	DRAWING NO	RESTRICTED TO
A2	00779	C-338556	-

CUSTOMER DRAWING | SCALE 4:1 | SHEET 2 OF 2 | REV K

Общество с ограниченной ответственностью «МосЧип» ИНН 7719860671 / КПП 771901001
Адрес: 105318, г.Москва, ул.Щербаковская д.3, офис 1107

Данный компонент на территории Российской Федерации

Вы можете приобрести в компании MosChip.

Для оперативного оформления запроса Вам необходимо перейти по данной ссылке:

http://moschip.ru/get-element

Вы можете разместить у нас заказ для любого Вашего проекта, будь то серийное производство или разработка единичного прибора.

В нашем ассортименте представлены ведущие мировые производители активных и пассивных электронных компонентов.

Нашей специализацией является поставка электронной компонентной базы двойного назначения, продукции таких производителей как XILINX, Intel (ex.ALTERA), Vicor, Microchip, Texas Instruments, Analog Devices, Mini-Circuits, Amphenol, Glenair.

Сотрудничество с глобальными дистрибьюторами электронных компонентов, предоставляет возможность заказывать и получать с международных складов практически любой перечень компонентов в оптимальные для Вас сроки.

На всех этапах разработки и производства наши партнеры могут получить квалифицированную поддержку опытных инженеров.

Система менеджмента качества компании отвечает требованиям в соответствии с ГОСТ Р ИСО 9001, ГОСТ РВ 0015-002 и ЭС РД 009

Офис по работе с юридическими лицами:

105318, г.Москва, ул.Щербаковская д.3, офис 1107, 1118, ДЦ «Щербаковский»

Телефон: +7 495 668-12-70 (многоканальный)

Факс: +7 495 668-12-70 (доб.304)

E-mail: info@moschip.ru

Skype отдела продаж:
moschip.ru
moschip.ru_4
moschip.ru_6
moschip.ru_9