THIS DRAWING IS UNPUBLISHED. RELEASED FOR PUBLICATION 2001.
© COPYRIGHT 2001 Tyco Electronics Japan G.K. ALL RIGHTS RESERVED.

LOC J DIST

REVISIONS

P	LTR	DESCRIPTION	DATE	DWN	APVD
	C1	REVISED (ECR-14-017817)	24FEB2015	E.L	V.P
	—	—	—	—	—
	—	—	—	—	—
	—	—	—	—	—

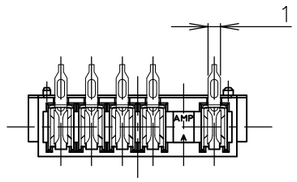

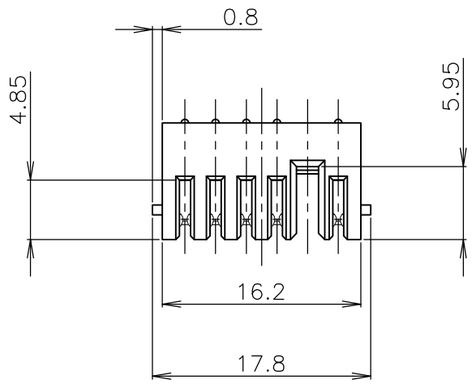

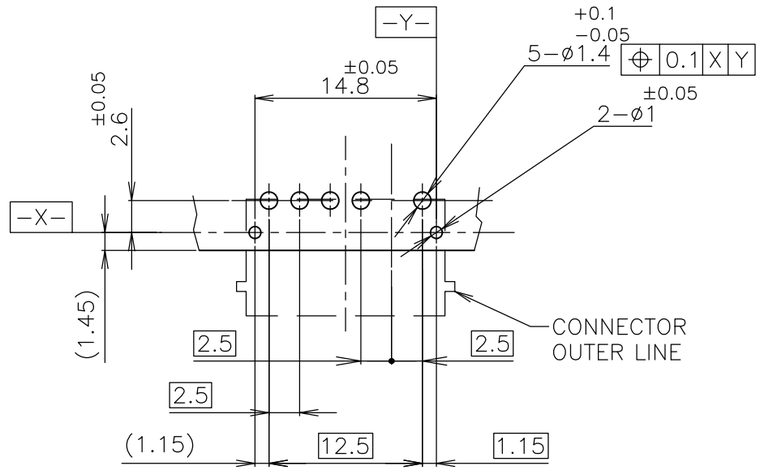

基板取付推奨寸法
RECOMMENDED P.C.BOARD LAYOUT
P.C.BOARD THK 0.8~1.2
(VIEW FROM CONNECTOR MOUNTING SIDE)

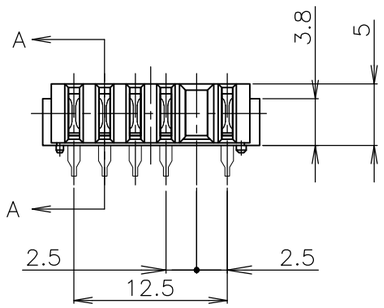

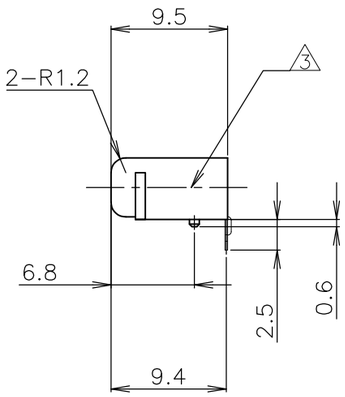

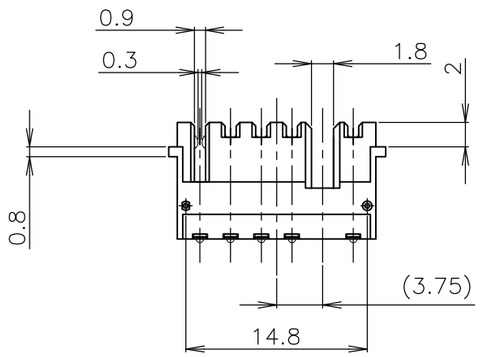

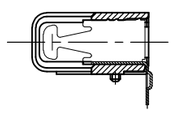

SECT. "A"-"A"

注記

1. 材料 ハウジング：熱可塑性樹脂 UL94V-0
   色；黒
   コンタクト：銅合金
2. 仕上げ コンタクト：Ni 下地めっき
   半田付け部 Sn めっき（半光沢）
   接触部 Au めっき
3. 指示する位置にレーザーマーキング有り

NOTES

1. MATERIAL HOUSING : THERMOPLASTIC RESIN, UL94V-0
   COLOR ; BLACK
   CONTACT : COPPER ALLOY
2. FINISH CONTACT : Ni ALL OVER UNDER PL
   Sn PLATE(MATTE) AT LEAD AREA
   Au PL. AT CONTACT AREA
3. LASER MARKING TO THIS POSITION

1473971-2 :AS SHOW

THIS DRAWING IS A CONTROLLED DOCUMENT.

DIMENSIONS: mm

TOLERANCES UNLESS OTHERWISE SPECIFIED:

0 PLC	± 0.3
1 PLC	± 0.3
2 PLC	± 0.3
3 PLC	± 0.3
4 PLC	± 0.3
ANGLES	± 3°

MATERIAL 1 FINISH 2

DWN	M.IWASAKI	07AUG01
CHK	T.KUSUHARA	07AUG01
APVD	I.ENOMOTO	07AUG01
PRODUCT SPEC	108-5783	
APPLICATION SPEC		
WEIGHT		

CUSTOMER DRAWING

TE Connectivity

NAME
RECEPTACLE ASSEMBLY
FOR 2.5mm PITCH 2ND BATTERY CONNECTOR

SIZE	CAGE CODE	DRAWING NO	RESTRICTED TO
A3	00779	C-1473971	—

SCALE	SHEET	REV
2:1	1 OF 1	C1

Общество с ограниченной ответственностью «МосЧип» ИНН 7719860671 / КПП 771901001
Адрес: 105318, г.Москва, ул.Щербаковская д.3, офис 1107

Данный компонент на территории Российской Федерации

Вы можете приобрести в компании MosChip.

Для оперативного оформления запроса Вам необходимо перейти по данной ссылке:

http://moschip.ru/get-element

Вы можете разместить у нас заказ для любого Вашего проекта, будь то серийное производство или разработка единичного прибора.

В нашем ассортименте представлены ведущие мировые производители активных и пассивных электронных компонентов.

Нашей специализацией является поставка электронной компонентной базы двойного назначения, продукции таких производителей как XILINX, Intel (ex.ALTERA), Vicor, Microchip, Texas Instruments, Analog Devices, Mini-Circuits, Amphenol, Glenair.

Сотрудничество с глобальными дистрибьюторами электронных компонентов, предоставляет возможность заказывать и получать с международных складов практически любой перечень компонентов в оптимальные для Вас сроки.

На всех этапах разработки и производства наши партнеры могут получить квалифицированную поддержку опытных инженеров.

Система менеджмента качества компании отвечает требованиям в соответствии с ГОСТ Р ИСО 9001, ГОСТ РВ 0015-002 и ЭС РД 009

Офис по работе с юридическими лицами:

105318, г.Москва, ул.Щербаковская д.3, офис 1107, 1118, ДЦ «Щербаковский»

Телефон: +7 495 668-12-70 (многоканальный)

Факс: +7 495 668-12-70 (доб.304)

E-mail: info@moschip.ru

Skype отдела продаж:
moschip.ru
moschip.ru_4
moschip.ru_6
moschip.ru_9