PART NO.	ENG. NO.	MATERIAL
19-09-1159	SD-3191-15R1	NYLON TYPE, 6/6 94V-0
19-09-1156	SD-3191-15R1-201	MOD. NYLON TYPE, 6/6 94V-0, WELLAMID FR22-FN
NOT TOOLED	SDX-3191-15R1-200	MOD. NYLON TYPE, 6/6 94V-0, MONSANTO M340
NOT TOOLED	SDX-3191-15R1-202	MOD. NYLON 6/6 94V-0 DUPONT FE-3016
19-09-3151	SD-3191-15R1-203	ASAHI LEONA FR-200

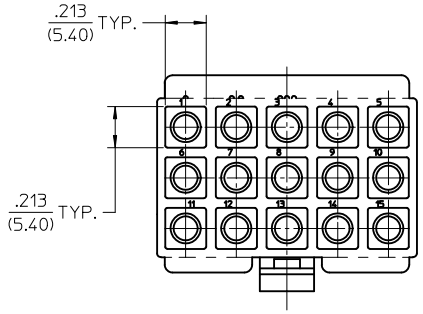

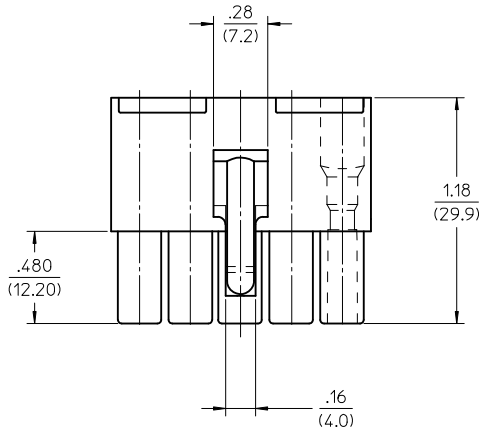

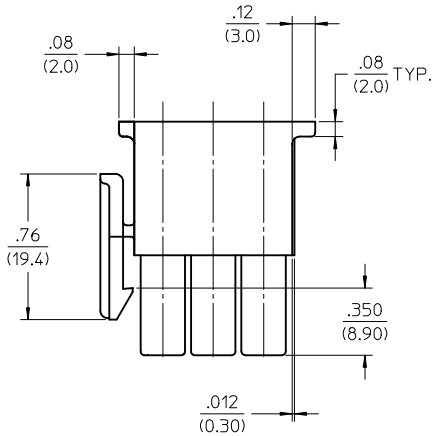

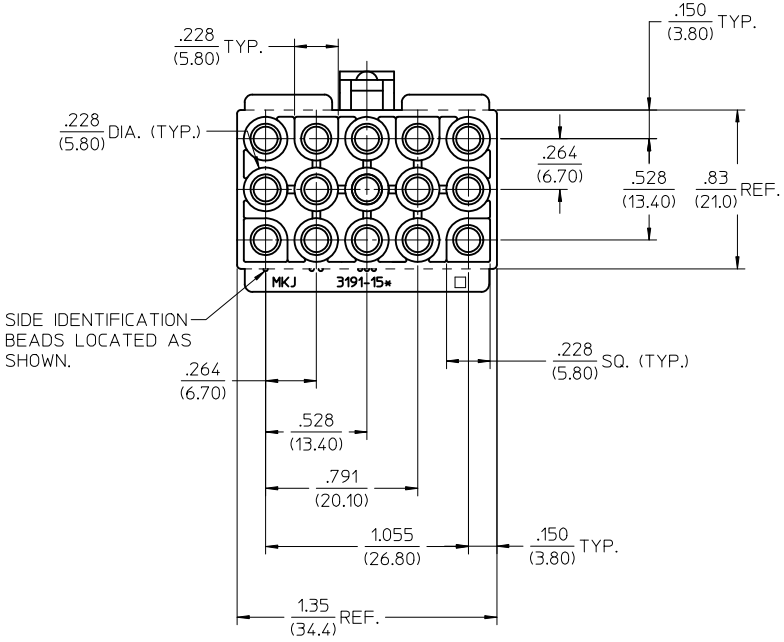

REDRAWN
EC NO: UCP2011-2181
DRWN:CSTEWART 2011/03/10
CH'KD:AELHAG 2012/03/28
APPR:FSMITH 2012/04/25
DESCRIPTION
REV

QUALITY SYMBOLS
E =0
E =0
E =0

GENERAL TOLERANCES (UNLESS SPECIFIED)

	mm	INCH
4 PLACES	± ---	± ---
3 PLACES	± ---	± .010
2 PLACES	± 0.25	± .014
1 PLACE	± 0.36	± ---
ANGULAR ±1/2°		

DRAFT WHERE APPLICABLE MUST REMAIN WITHIN DIMENSIONS

DIMENSION STYLE: IN/MM
SCALE: 2:1
DESIGN UNITS: INCH
THIRD ANGLE PROJECTION

DRAWN BY: CSTEWART DATE: 2011/03/10
CHECKED BY: AELHAG DATE: 2012/03/28
APPROVED BY: FSMITH DATE: 2012/04/25
MATERIAL NO.: SEE CHART

TITLE: HOUSING RECEPTACLE 15-CIRCUIT (UNIVERSAL)

molex MOLEX INCORPORATED

DOCUMENT NO.: SD-3191-15R1-*
SHEET NO.: 1 OF 1
SIZE: C

THIS DRAWING CONTAINS INFORMATION THAT IS PROPRIETARY TO MOLEX INCORPORATED AND SHOULD NOT BE USED WITHOUT WRITTEN PERMISSION

Общество с ограниченной ответственностью «МосЧип» ИНН 7719860671 / КПП 771901001
Адрес: 105318, г.Москва, ул.Щербаковская д.3, офис 1107

Данный компонент на территории Российской Федерации

Вы можете приобрести в компании MosChip.

Для оперативного оформления запроса Вам необходимо перейти по данной ссылке:

http://moschip.ru/get-element

Вы можете разместить у нас заказ для любого Вашего проекта, будь то серийное производство или разработка единичного прибора.

В нашем ассортименте представлены ведущие мировые производители активных и пассивных электронных компонентов.

Нашей специализацией является поставка электронной компонентной базы двойного назначения, продукции таких производителей как XILINX, Intel (ex.ALTERA), Vicor, Microchip, Texas Instruments, Analog Devices, Mini-Circuits, Amphenol, Glenair.

Сотрудничество с глобальными дистрибьюторами электронных компонентов, предоставляет возможность заказывать и получать с международных складов практически любой перечень компонентов в оптимальные для Вас сроки.

На всех этапах разработки и производства наши партнеры могут получить квалифицированную поддержку опытных инженеров.

Система менеджмента качества компании отвечает требованиям в соответствии с ГОСТ Р ИСО 9001, ГОСТ РВ 0015-002 и ЭС РД 009

Офис по работе с юридическими лицами:

105318, г.Москва, ул.Щербаковская д.3, офис 1107, 1118, ДЦ «Щербаковский»

Телефон: +7 495 668-12-70 (многоканальный)

Факс: +7 495 668-12-70 (доб.304)

E-mail: info@moschip.ru

Skype отдела продаж:
moschip.ru
moschip.ru_4
moschip.ru_6
moschip.ru_9