MICRO SWITCH
a Honeywell Division
FED. MFG. CODE 91929

SWITCH-ENCLOSED

CATALOG LISTING
BAFI-2RQN8-LH

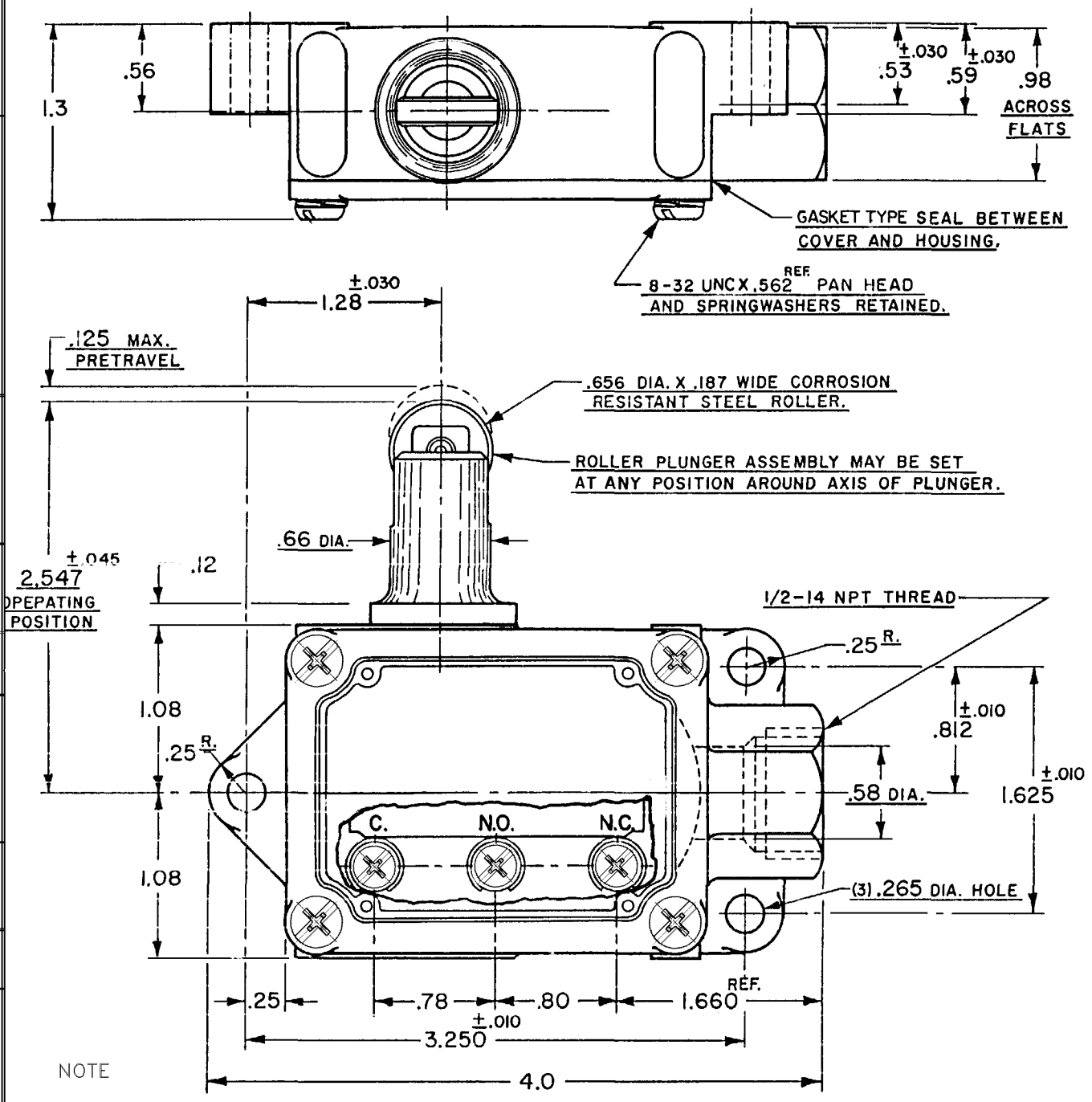

NOTE

1 – 8–32 UNC X (.219) BINDER HEAD, COMBINATION, TERMINAL SCREWS AND CUPWASHERS
2 – IT IS ESSENTIAL TO PREVENT ENTRANCE OF HARMFUL AGENTS THRU THE CONDUIT OPENINGS TO OBTAIN FULL BENEFITS OF THE WATERPROOF CONSTRUCTION PROVIDED IN THIS UNIT

THIS DRAWING COVERS A PROPRIETARY ITEM AND IS THE PROPERTY OF MICRO SWITCH, A DIVISION OF HONEYWELL. THIS DRAWING IS NOT TO BE COPIED OR USED WITHOUT THE APPROVAL OF MICRO SWITCH.

THIRD ANGLE PROJECTION

CHARACTERISTICS	ELECTRICAL DATA		SCALE FULL — DO NOT SCALE PRINT
OPERATING FORCE -------- 8 LBS. MAX.	CONTACT ARRANGEMENT: S P D T	BREAK DISTANCE: .020 MIN.	UNLESS OTHERWISE SPECIFIED TOLERANCES ARE
RELEASE FORCE ---------- 2 LBS. MIN.	L23 20A 125, 250 OR 480 VAC; 10A 125 VAC "L"; 1HP 125 VAC, 2HP 250 VAC; 1/2A 125 VDC, 1/4A 250 VDC		ONE PLACE (.0) ±.030
DIFFERENTIAL TRAVEL ------ .0075 MAX.			TWO PLACE (.00) ±.015
OVERTRAVEL ---------- .187 MIN.			THREE PLACE (.000) ±.005
SWITCH-BASIC REPLACEMENT --- BA-2R708-P7			ANGLES ±
			WEIGHT

CATALOG LISTING BAFI-2RQN8-LH
PAGE 1 OF 1
ISSUE 10
REPLACES
RELEASE NO. SR-3592
CHECK
REVISIONS
A CO-73287M GJW 16 MAY 95
CHECK
25 MAY 95 JJA
CHECK
16 MAY 95 GJW
DRAWN
FORMTEK

Общество с ограниченной ответственностью «МосЧип» ИНН 7719860671 / КПП 771901001
Адрес: 105318, г.Москва, ул.Щербаковская д.3, офис 1107

Данный компонент на территории Российской Федерации

Вы можете приобрести в компании MosChip.

Для оперативного оформления запроса Вам необходимо перейти по данной ссылке:

http://moschip.ru/get-element

Вы можете разместить у нас заказ для любого Вашего проекта, будь то серийное производство или разработка единичного прибора.

В нашем ассортименте представлены ведущие мировые производители активных и пассивных электронных компонентов.

Нашей специализацией является поставка электронной компонентной базы двойного назначения, продукции таких производителей как XILINX, Intel (ex.ALTERA), Vicor, Microchip, Texas Instruments, Analog Devices, Mini-Circuits, Amphenol, Glenair.

Сотрудничество с глобальными дистрибьюторами электронных компонентов, предоставляет возможность заказывать и получать с международных складов практически любой перечень компонентов в оптимальные для Вас сроки.

На всех этапах разработки и производства наши партнеры могут получить квалифицированную поддержку опытных инженеров.

Система менеджмента качества компании отвечает требованиям в соответствии с ГОСТ Р ИСО 9001, ГОСТ РВ 0015-002 и ЭС РД 009

Офис по работе с юридическими лицами:

105318, г.Москва, ул.Щербаковская д.3, офис 1107, 1118, ДЦ «Щербаковский»

Телефон: +7 495 668-12-70 (многоканальный)

Факс: +7 495 668-12-70 (доб.304)

E-mail: info@moschip.ru

Skype отдела продаж:
moschip.ru
moschip.ru_4
moschip.ru_6
moschip.ru_9