SIGN	DATE	DESCRIPTION	APPROVER
1	2/07'06	Part No. changed	Tony
2	7/11'06	Dimesion changed from 3.6 to3.5	Tony
3	2006.08.3	Screw torque value changed from 10.4Lb-in to 12Lb-in	梁仁松
4	2006.08.3	Approval changed	梁仁松
5	3/30'09	Structure changed	JODY
6	3/30'09	Temperature changed from -40~105°C to -40~115°C	JODY
7	11/17'12	Change the screw plating specification	Jacky
8	11/17'12	Change the dimensional tolerance	Jacky
9	08/25'14	The dimensional tolerance is changed from17.4±0.30 to $17.4^{+0.80}_{-0.30}$	Airy min

THIS IS CAD DRAWING, DO NOT REVISE MANUALLY!!!

N=Number of poles

Dimension A&B&C

Dim A	(N+2)×10.0
Dim B	(N-1)×10.0
Dim C	N×10.0+3.5

Poles	Tolerance
4p-10p	±0.40
11p-20p	±0.60
21p-30p	±0.80

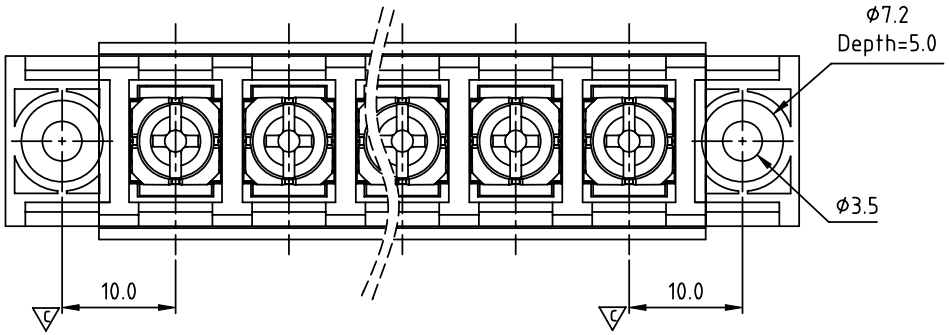

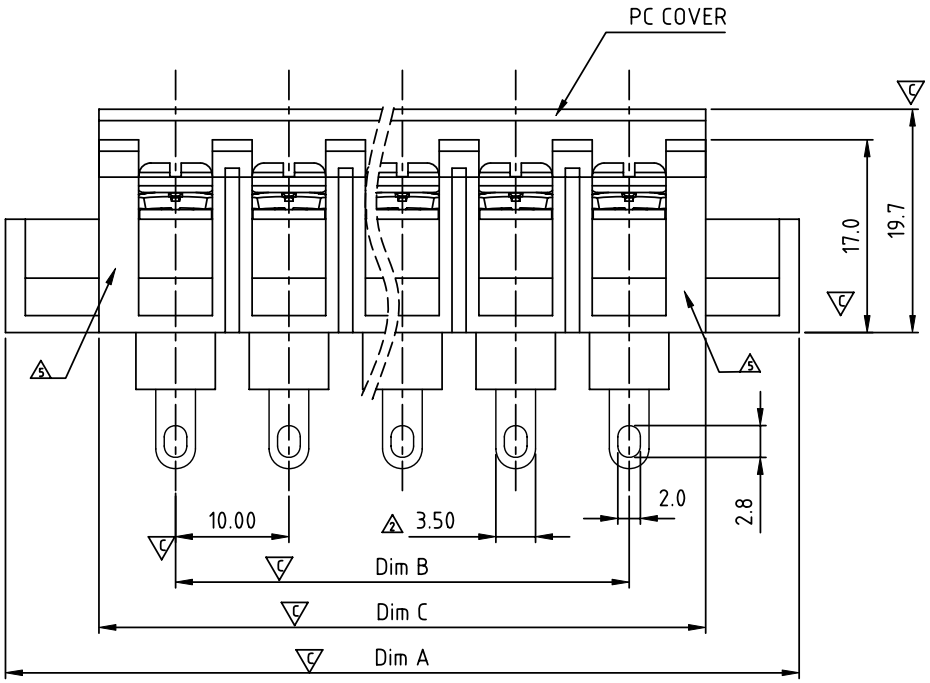

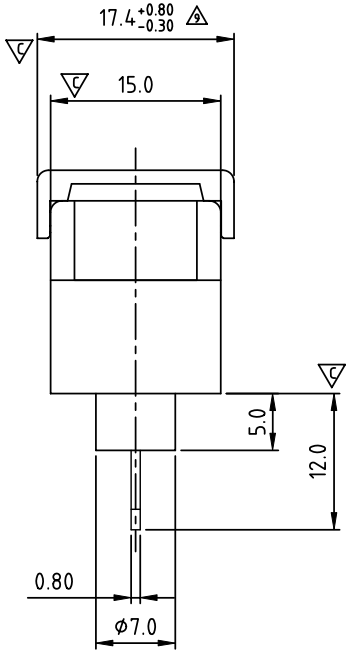

MATERIALS ELECTRICAL

RATED VOLTAGE & CURRENT:	300 V, 20 A
WITHSTAND VOLTAGE:	AC 2000 V/Min
INSULATION RESISTANCE:	1000 MΩ OR MORE AT DC 500 V
OPERATING TEMPERATURE RANG:	6 -40 °C ~ +115 °C
3 SCREW TORQUE VALUE:	12Lb-In.
WIRE RANGE:	22 - 12 AWG
1) MOLDED PARTS:	POLYMIDE 66, UL 94 V-0 BLACK
2) TERMINAL:	BRASS, 0.8t, Tin PLATED
1 3) TERMINAL SCREWS:	STEEL, M3.5
4) COVER MATERIAL:	PC
4 APPROVAL: c us	
1 PART NO.: Critical dimension: C	

YK 606 xx 1 x x 00G

NO. OF POLES
- 04: 4 POLES
- 05: 5 POLES
- 06: 6 POLES
- ⋮
- 30: 30 POLES

MARK
- 0: "@" MARK
- 1: "ANY" MARK

G:RoHS compliant(lead<4%) in copper alloy

TERMINAL & SCREW PLATED
- 0: TERMINAL & SCREW: G/F
- 1 1: TERMINAL: G/F, SCREW: Zinc
- 2: TERMINAL: Sn, SCREW: G/F
- 1 3: TERMINAL: Sn, SCREW: Zinc

ANYTEK

CUSTOMER COPY

ALL RIGHTS RESERVED. REPRODUCTION OR ISSUE TO THIRD PARTIES IN ANY FORM WHATEVER IS NOT PERMITTED WITHOUT WRITTEN AUTHORITY FROM THE PROPRIETOR. PROPERTY OF ANYTEK TECHNOLOGY CO., LTD

TITLE	YK-606 With Flange&With Cover Series(4P-30P)				
PART NO.	YK606xx1xx00G			DWG NO.	8YK0001-606
APPROVED	CHECKED	DESIGNED	DRAWN	CUST NO.	
		Airy min 2014.08.25	Airy min 2014.08.25	UNIT: mm / SCALE: NONE / SHEET: 01/01 / REV.: H	

Tolerance	
X.	±0.50
X.X	±0.30
X.XX	±0.10
X°	±1°

Общество с ограниченной ответственностью «МосЧип» ИНН 7719860671 / КПП 771901001
Адрес: 105318, г.Москва, ул.Щербаковская д.3, офис 1107

Данный компонент на территории Российской Федерации

Вы можете приобрести в компании MosChip.

Для оперативного оформления запроса Вам необходимо перейти по данной ссылке:

http://moschip.ru/get-element

Вы можете разместить у нас заказ для любого Вашего проекта, будь то серийное производство или разработка единичного прибора.

В нашем ассортименте представлены ведущие мировые производители активных и пассивных электронных компонентов.

Нашей специализацией является поставка электронной компонентной базы двойного назначения, продукции таких производителей как XILINX, Intel (ex.ALTERA), Vicor, Microchip, Texas Instruments, Analog Devices, Mini-Circuits, Amphenol, Glenair.

Сотрудничество с глобальными дистрибьюторами электронных компонентов, предоставляет возможность заказывать и получать с международных складов практически любой перечень компонентов в оптимальные для Вас сроки.

На всех этапах разработки и производства наши партнеры могут получить квалифицированную поддержку опытных инженеров.

Система менеджмента качества компании отвечает требованиям в соответствии с ГОСТ Р ИСО 9001, ГОСТ РВ 0015-002 и ЭС РД 009

Офис по работе с юридическими лицами:

105318, г.Москва, ул.Щербаковская д.3, офис 1107, 1118, ДЦ «Щербаковский»

Телефон: +7 495 668-12-70 (многоканальный)

Факс: +7 495 668-12-70 (доб.304)

E-mail: info@moschip.ru

Skype отдела продаж:
moschip.ru
moschip.ru_4
moschip.ru_6
moschip.ru_9