MICRO SWITCH
a Honeywell Division
FED. MFG. CODE 91929

SWITCH – BASIC

CATALOG LISTING
15AS16

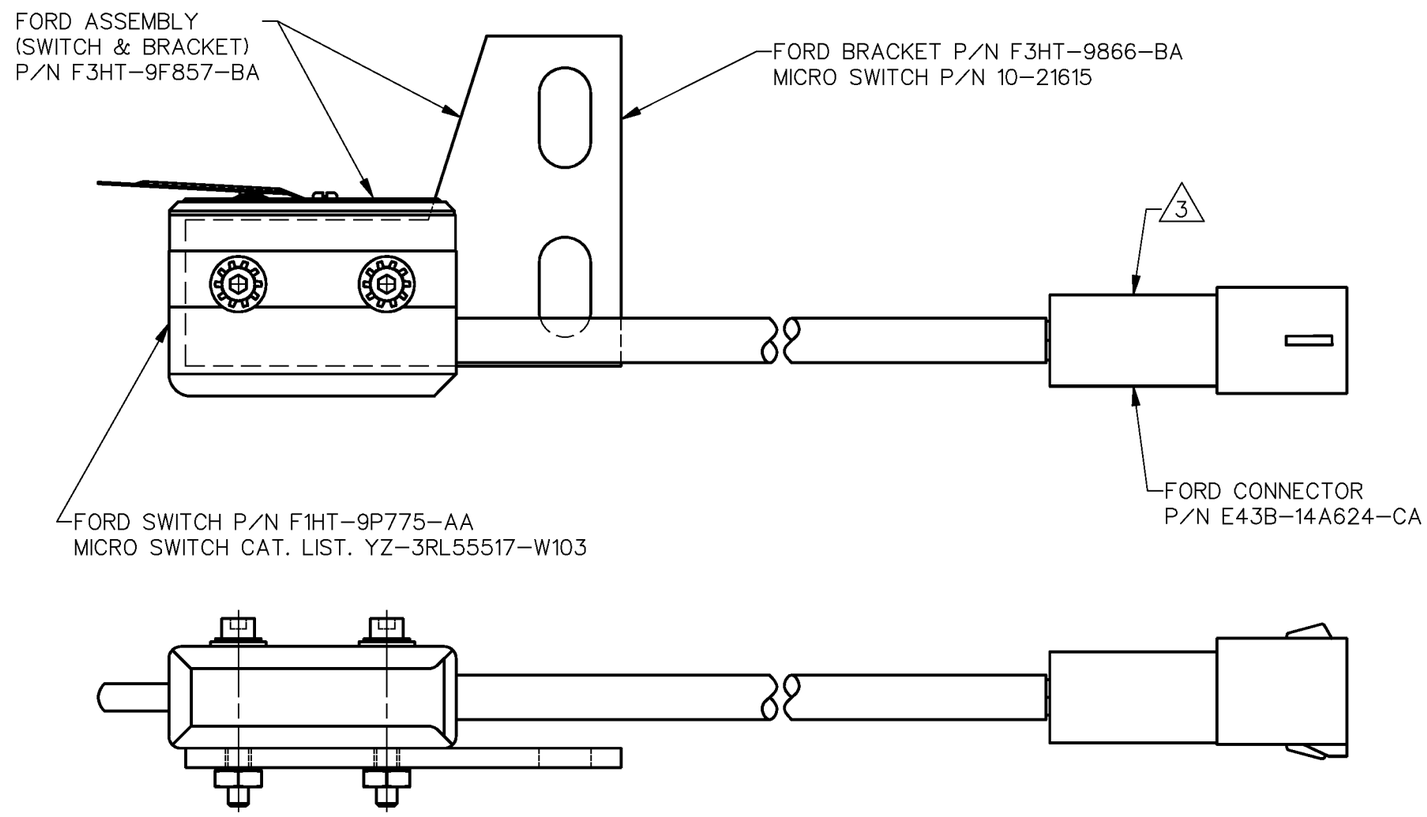

NOTES
1 – SEALED CONSTRUCTION PROVIDES SPLASH RESISTANCE
2 – FORD ASSEMBLY PART NUMBER "F3HT–9F857–BA" STAMPED ON BRACKET
3 TERMINAL CONNECTOR: PEC–PLASTICS ENG. DIV. – CONNECTOR P/N E43B–14A624–CA
ALTAIR INTERNATIONAL – TERMINALS P/N E8EB–14461–HA
STERLING PLASTICS – SPACER P/N E0AB–14A468–AA
4 – LEADWIRE ORIENTATION: COMMON TERMINAL – BLACK WIRE
NORMALLY OPEN TERMINAL – WHITE WIRE

THIS DRAWING COVERS A PROPRIETARY ITEM AND IS THE PROPERTY OF MICRO SWITCH. A DIVISION OF HONEYWELL. THIS DRAWING IS NOT TO BE COPIED OR USED WITHOUT THE APPROVAL OF MICRO SWITCH

THIRD ANGLE PROJECTION

SCALE FULL

DO NOT SCALE PRINT

CHARACTERISTICS

OPERATING FORCE — — — — 9 OZ MAX
RELEASE FORCE — — — — — 1/2 OZ MIN
DIFFERENTIAL TRAVEL — — — .065 MAX
OVERTRAVEL — — — — — — — .060 MIN

ELECTRICAL DATA

CONTACT ARRANGEMENT
S P N O

UNLESS OTHERWISE SPECIFIED TOLERANCES ARE

ONE PLACE	(.0)	±.030
TWO PLACE	(.00)	±.015
THREE PLACE	(.000)	±.005
ANGLES		±

WEIGHT .78 LBS MAX

ANSI Y14.5M–1982 APPLIES

CATALOG LISTING 15AS16
ISSUE M 2
REPLACES
RELEASE NO. PR–20265
CHECK
REVISIONS
A CO–83499 WJC 4 OCT 96
CHECK 18 SEP 92 DCS
CHECK 16 SEP 92 WJC
DRAWN
DDM/CAD

Общество с ограниченной ответственностью «МосЧип» ИНН 7719860671 / КПП 771901001
Адрес: 105318, г.Москва, ул.Щербаковская д.3, офис 1107

Данный компонент на территории Российской Федерации

Вы можете приобрести в компании MosChip.

Для оперативного оформления запроса Вам необходимо перейти по данной ссылке:

http://moschip.ru/get-element

Вы можете разместить у нас заказ для любого Вашего проекта, будь то серийное производство или разработка единичного прибора.

В нашем ассортименте представлены ведущие мировые производители активных и пассивных электронных компонентов.

Нашей специализацией является поставка электронной компонентной базы двойного назначения, продукции таких производителей как XILINX, Intel (ex.ALTERA), Vicor, Microchip, Texas Instruments, Analog Devices, Mini-Circuits, Amphenol, Glenair.

Сотрудничество с глобальными дистрибьюторами электронных компонентов, предоставляет возможность заказывать и получать с международных складов практически любой перечень компонентов в оптимальные для Вас сроки.

На всех этапах разработки и производства наши партнеры могут получить квалифицированную поддержку опытных инженеров.

Система менеджмента качества компании отвечает требованиям в соответствии с ГОСТ Р ИСО 9001, ГОСТ РВ 0015-002 и ЭС РД 009

Офис по работе с юридическими лицами:

105318, г.Москва, ул.Щербаковская д.3, офис 1107, 1118, ДЦ «Щербаковский»

Телефон: +7 495 668-12-70 (многоканальный)

Факс: +7 495 668-12-70 (доб.304)

E-mail: info@moschip.ru

Skype отдела продаж:
moschip.ru
moschip.ru_4
moschip.ru_6
moschip.ru_9