MATING FACE

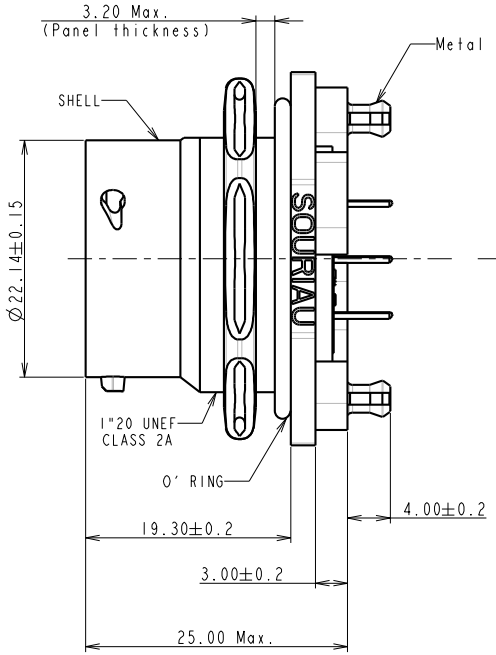

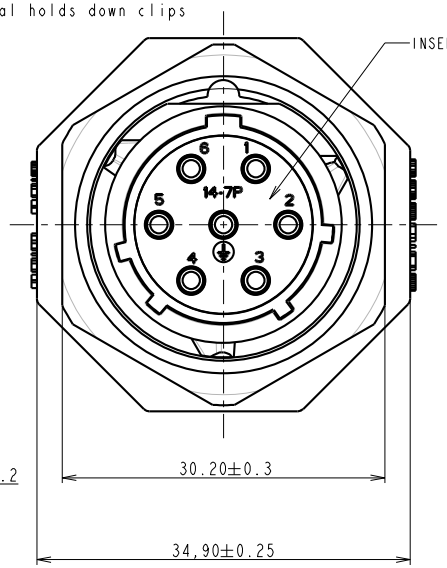

PANEL CUT OUT

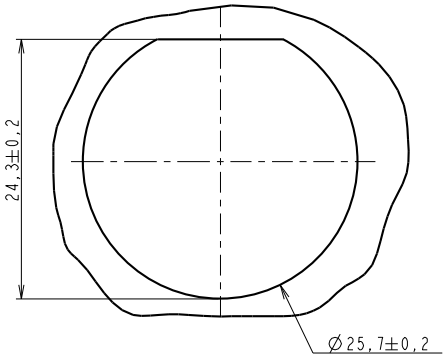

MATERIAL :

Shell:Polyamid UL94 V-0
Insert:Polyalid UL94 V-0
Seal gasket : Sealing IP68/69K : Silicone
O'ring:nitril
Nut:Aluminium alloy black anodized

PERFORMANCE CHARACTERISTICS :

Operating temperature:-40°C up to 105°C
Insulation resistance:5000 MΩmin
Test potential:2000 Vrms for #16 layout
Corrosion salt spray:500 hours
Durability:250 matings and unmatings
Sealing in mated conditions:
- IP68 1 bar during 1 week : immersion under 10 m of water. (IEC 60529)
- IP69K : exposure to high pressure water of cleaning equipement(DIN 40050)

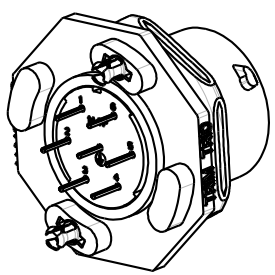

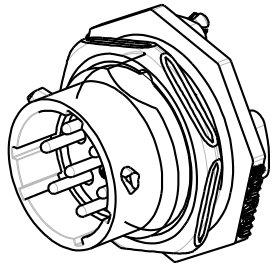

MALE CONNECTOR

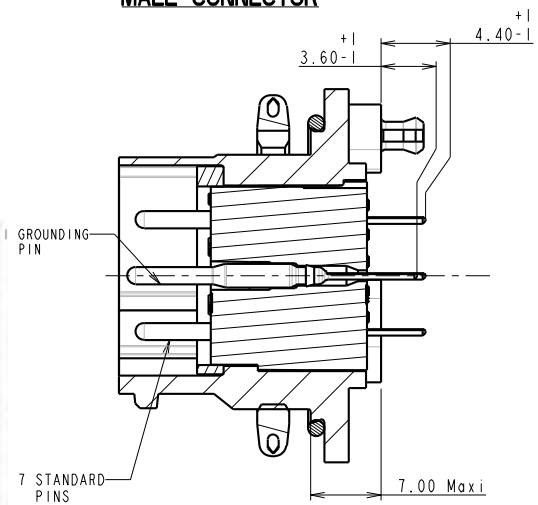

DRILLING PATTERN

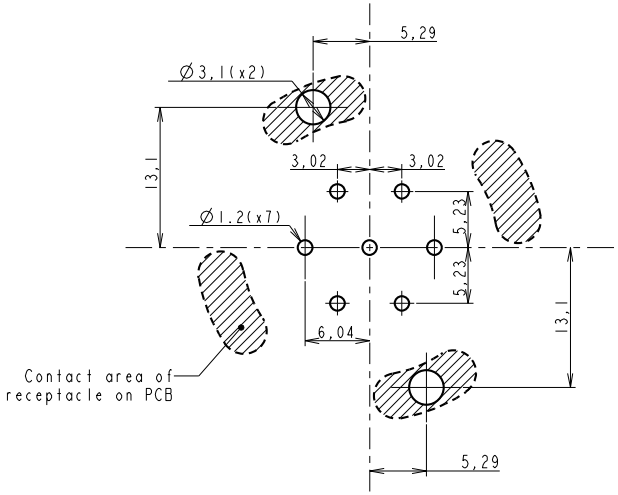

P/N : UTS7147PSEK9

CUSTOMER DRAWING

ISS	DATE	Latest modification - by:	MOD N°
B	27/03/07	Change position of one harpoon : Put a symetric positon for the 2 harpoons - Add dimension of contact termination	--

Designed by: SORIN V. Date: 17/05/06 Type of drawing: Customer

Checked by: SEE DISTRIBUTION LIST Date: SEE DISTRIBUTION LIST

TITLE: JAM NUT RECEPTACLE UTS CONNECTOR

Scale: 3/1

General angular Tolerances: ± --

MATERIAL --

General linear Tolerances ±0.1

General machining surface texture Ra 3.2

Geometrical Tolerances See NF E 04-552

PROJECT: UTS

SOURIAU
Connection Technology

SOURIAU
Route Nationale 23
72470 CHAMPAGNE
Tel. (33)02.43.54.35.00

This document is the property of SOURIAU
It must not be reproduced or communicated without permission

FORMAT: A2

SOURIAU DRG N°: C009-UTS1-A

SHEET: 1/1

NOT EXPORT CONTROLLED

Общество с ограниченной ответственностью «МосЧип» ИНН 7719860671 / КПП 771901001
Адрес: 105318, г.Москва, ул.Щербаковская д.3, офис 1107

Данный компонент на территории Российской Федерации

Вы можете приобрести в компании MosChip.

Для оперативного оформления запроса Вам необходимо перейти по данной ссылке:

http://moschip.ru/get-element

Вы можете разместить у нас заказ для любого Вашего проекта, будь то серийное производство или разработка единичного прибора.

В нашем ассортименте представлены ведущие мировые производители активных и пассивных электронных компонентов.

Нашей специализацией является поставка электронной компонентной базы двойного назначения, продукции таких производителей как XILINX, Intel (ex.ALTERA), Vicor, Microchip, Texas Instruments, Analog Devices, Mini-Circuits, Amphenol, Glenair.

Сотрудничество с глобальными дистрибьюторами электронных компонентов, предоставляет возможность заказывать и получать с международных складов практически любой перечень компонентов в оптимальные для Вас сроки.

На всех этапах разработки и производства наши партнеры могут получить квалифицированную поддержку опытных инженеров.

Система менеджмента качества компании отвечает требованиям в соответствии с ГОСТ Р ИСО 9001, ГОСТ РВ 0015-002 и ЭС РД 009

Офис по работе с юридическими лицами:

105318, г.Москва, ул.Щербаковская д.3, офис 1107, 1118, ДЦ «Щербаковский»

Телефон: +7 495 668-12-70 (многоканальный)

Факс: +7 495 668-12-70 (доб.304)

E-mail: info@moschip.ru

Skype отдела продаж:
moschip.ru
moschip.ru_4
moschip.ru_6
moschip.ru_9