THIS DRAWING IS UNPUBLISHED. RELEASED FOR PUBLICATION -,- .
© COPYRIGHT - By - ALL RIGHTS RESERVED.

LOC	DIST
GP	00

REVISIONS

P	LTR	DESCRIPTION	DATE	DWN	APVD
	AE7	REVISED PER ECO-15-006593	27APR2015	LL	SH

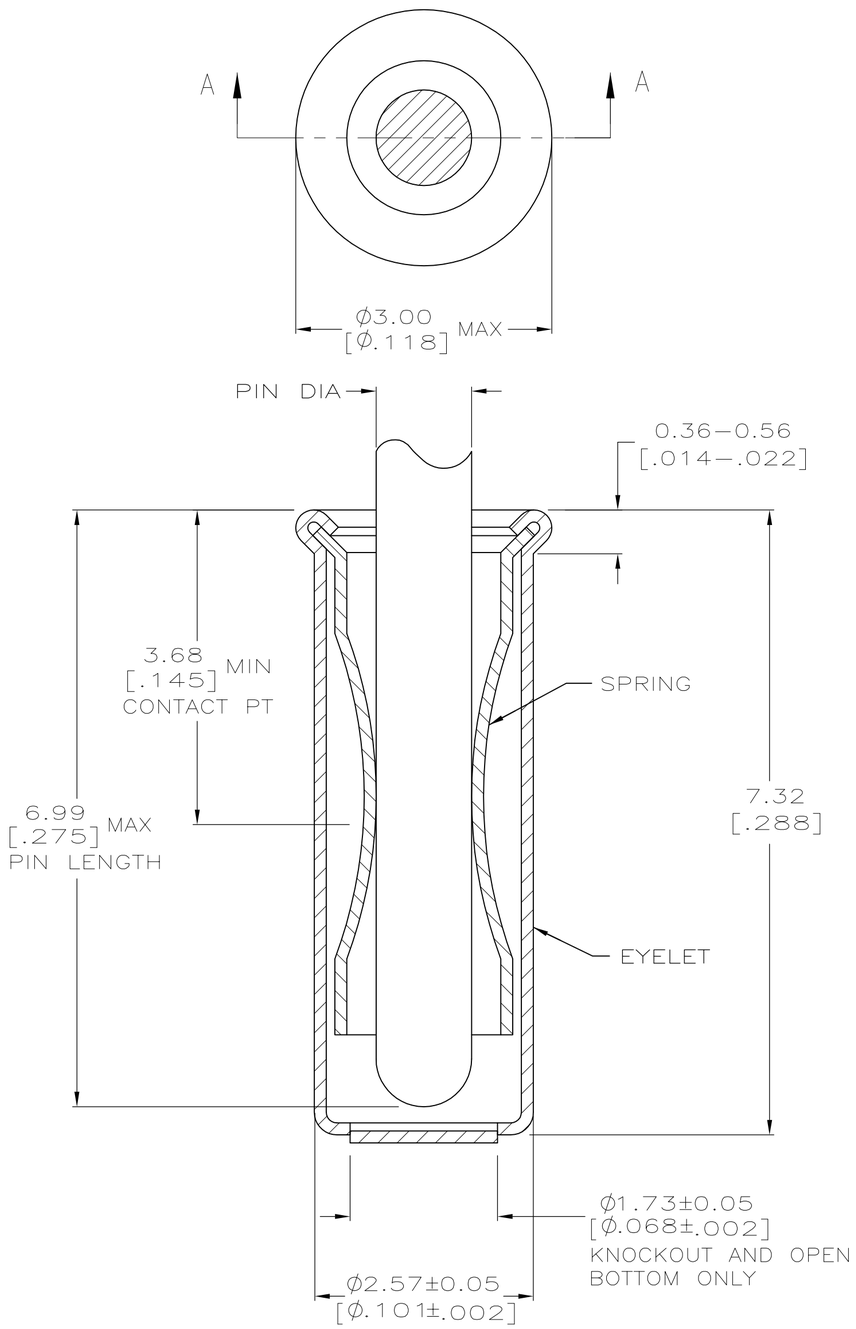

SECTION A–A

1. TIN PER MIL–T–10727 OR TIN LEAD .0.00254 [.000100] MIN THK.
2. GOLD PER MIL–G–45204, TYPE II, 0.00076 [.000030] MIN THK OVER NICKEL PER QQ–N–290 0.00028 [.000011] MIN THK ON CONTACT AREA.
3. GOLD FLASH PER MIL–G–45204, TYPE II, 0.13μm [.000005] MIN THK. OVER NICKEL PLATE PER QQ–N–290 0.51μm–1.52μm [.000020–.000060] EXT THK.
4. RECOMMENDED HOLE SIZE, PLATED OR UNPLATED:
   MACHINE INSERTION: 2.56±0.08 [.101±.003]
   HAND INSERTION: $2.62^{+0.10}_{-0.00}$ $\left[.103^{+.004}_{-.000}\right]$
5. APPLICATION TOOL PART NUMBER:
   MACHINE NO. 682127–6
   INSERTION HEAD NO. 682039–5
6. TO INSURE PROPER SPRING TENSION DO NOT EXCEED A 0.05 [.002] DIFFERENCE IN PIN DIA WHEN CHANGING TO A SMALLER PIN.
7. BOTTOM PLUG KNOCKOUT TOOL PART NUMBER 69729 WITH TIP PART NUMBER 69728–3.
8. TIN PER ASTM B 545, 0.00254[.000100] MIN THK.
9. MATERIAL: SPRING: BERYLLIUM COPPER, QQ–C–533.
   EYELET: COPPER, QQ–C–576.
10. PACKAGE: MAYLAR STRIP.

	BOTTOM TYPE	RECOMMENDED PIN DIA (6)	EYELET FINISH	SPRING FINISH	PART NO
(10)	CLOSED	1.27–1.45 [.050–.057]	GOLD (3)	GOLD (2)	7–50871–3
	CLOSED	1.07–1.24 [.042–.049]	TIN (8)	TIN (8)	6–50871–8
	CLOSED	1.07–1.24 [.042–.049]	TIN (8)	TIN (1)	3–50871–0
SUPSD BY 1–50871–4	CLOSED	1.27–1.45 [.050–.057]	TIN (1)	GOLD (2)	2–50871–8
SUPSD BY 50871–5		1.07–1.24 [.042–.049]			2–50871–7
OBSOLETE		1.42–1.65 [.056–.065]		TIN (1)	2–50871–6
	KNOCKOUT				2–50871–5
OBSOLETE	OPEN				2–50871–4
OBSOLETE	CLOSED		GOLD (3)	GOLD (2)	2–50871–3
					2–50871–2
OBSOLETE	KNOCKOUT		TIN (1)		2–50871–1
	OPEN		TIN (1)		1–50871–9
			GOLD (3)		1–50871–8
OBSOLETE	CLOSED	1.27–1.45 [.050–.057]	TIN (1)	TIN (1)	1–50871–7
OBSOLETE			GOLD (3)	GOLD (2)	1–50871–4
					1–50871–3
	OPEN				1–50871–0
	CLOSED	1.07–1.24 [.042–.049]	TIN (1)	TIN (1)	50871–8
	OPEN				50871–6
OBSOLETE	CLOSED		GOLD (3)	GOLD (2)	50871–5
					50871–4
	KNOCKOUT		TIN (1)		50871–3
	OPEN				50871–1
OBSOLETE			GOLD (3)		50871

50871

THIS DRAWING IS A CONTROLLED DOCUMENT.

DIMENSIONS: mm [INCHES]

TOLERANCES UNLESS OTHERWISE SPECIFIED:
0 PLC ± –
1 PLC ± –
2 PLC ± 0.20 [.008]
3 PLC ± –
4 PLC ± –
ANGLES ± –

MATERIAL (9)
FINISH

DWN R. TALLEY 20SEP05
CHK R. MILLER 8–22–91
APVD –
PRODUCT SPEC –
APPLICATION SPEC –
WEIGHT –

TE Connectivity

NAME
MINIATURE SPRING SOCKET ASSEMBLY
SERIES 5
–

SIZE	CAGE CODE	DRAWING NO	RESTRICTED TO
A2	00779	C–50871	–

CUSTOMER DRAWING | SCALE 20:1 | SHEET 1 OF 1 | REV AE7

1471–9 (3/11)

Общество с ограниченной ответственностью «МосЧип» ИНН 7719860671 / КПП 771901001
Адрес: 105318, г.Москва, ул.Щербаковская д.3, офис 1107

Данный компонент на территории Российской Федерации

Вы можете приобрести в компании MosChip.

Для оперативного оформления запроса Вам необходимо перейти по данной ссылке:

http://moschip.ru/get-element

Вы можете разместить у нас заказ для любого Вашего проекта, будь то серийное производство или разработка единичного прибора.

В нашем ассортименте представлены ведущие мировые производители активных и пассивных электронных компонентов.

Нашей специализацией является поставка электронной компонентной базы двойного назначения, продукции таких производителей как XILINX, Intel (ex.ALTERA), Vicor, Microchip, Texas Instruments, Analog Devices, Mini-Circuits, Amphenol, Glenair.

Сотрудничество с глобальными дистрибьюторами электронных компонентов, предоставляет возможность заказывать и получать с международных складов практически любой перечень компонентов в оптимальные для Вас сроки.

На всех этапах разработки и производства наши партнеры могут получить квалифицированную поддержку опытных инженеров.

Система менеджмента качества компании отвечает требованиям в соответствии с ГОСТ Р ИСО 9001, ГОСТ РВ 0015-002 и ЭС РД 009

Офис по работе с юридическими лицами:

105318, г.Москва, ул.Щербаковская д.3, офис 1107, 1118, ДЦ «Щербаковский»

Телефон: +7 495 668-12-70 (многоканальный)

Факс: +7 495 668-12-70 (доб.304)

E-mail: info@moschip.ru

Skype отдела продаж:
moschip.ru
moschip.ru_4
moschip.ru_6
moschip.ru_9