THIS DRAWING IS UNPUBLISHED. RELEASED FOR PUBLICATION 20
© COPYRIGHT 20 BY TYCO ELECTRONICS CORPORATION. ALL INTERNATIONAL RIGHTS RESERVED.

LOC	DIST
B	E

REVISIONS

P	LTR	DESCRIPTION	DATE	DWN	APVD
	C	ECR-10-006365	23/03/10	MJG	JA
	C1	ECR-10-022205	27MAY11	KK	HMR

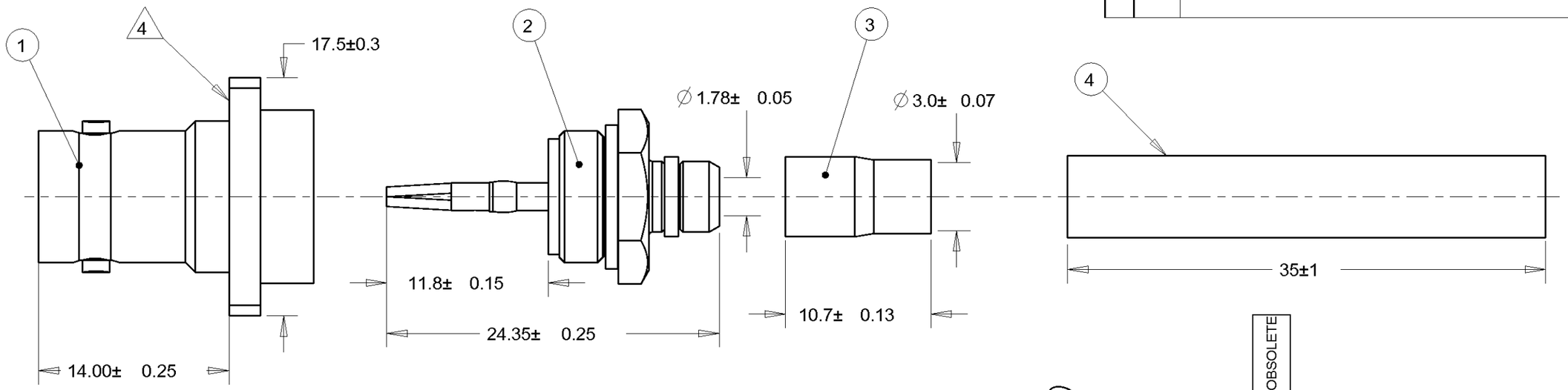

MARKING

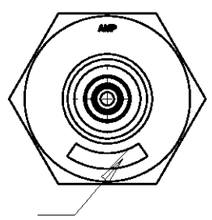

"1-131037-1"

RECOMMENDED CABLE PREPARATION

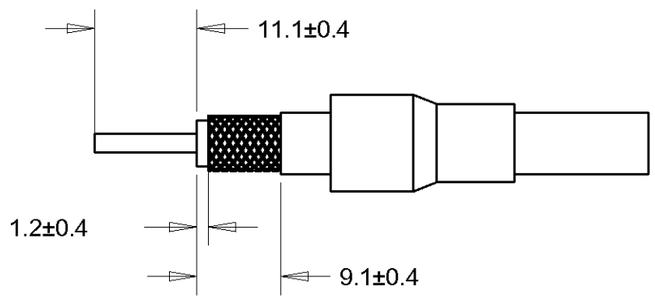

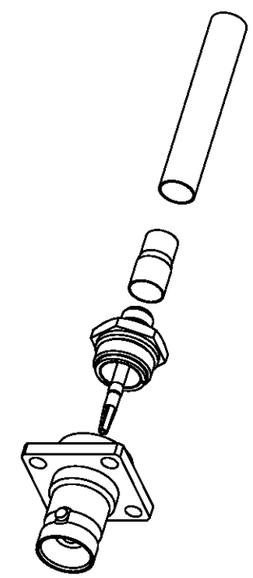

QTY PER ASS'Y		OBSOLETE	DESCRIPTION	ITEM
1	1		HEAT SHRINK TUBING	4
1	1	1	FERRULE	3
1	1	1	JACK CRIMP END ASS'Y	2
1			PANEL JACK ASS'Y FRONT 331277	1
	1	1	PANEL JACK ASS'Y FRONT 131055	1

PLUG ASS'Y	131050-2	131050-1	~~131050~~
	"	"	

NOTES:

1. FOR USE ON RG188, KX3 & KX22 CABLE
2. APPLICATION TOOL 476408 OR 69710 WITH 476410 INSERT
3. INSTRUCTION SHEET 408-1799-4

4 FOUR HOLES ∅2.8

THIS DRAWING IS A CONTROLLED DOCUMENT FOR TYCO ELECTRONICS CORPORATION. IT IS SUBJECT TO CHANGE AND THE CONTROLLING ENGINEERING ORGANIZATION SHOULD BE CONTACTED FOR THE LATEST REVISION.

DIMENSIONS: mm

TOLERANCES UNLESS OTHERWISE SPECIFIED:

0 PLC	± -
1 PLC	± 0.3
2 PLC	± 0.3
3 PLC	± 0.3
4 PLC	± -
ANGLES	± 2

MATERIAL

FINISH -

DWN	M.GREENER	23MAR2010
CHK	J.AMBROSE	23MAR2010
APVD	J.AMBROSE	23MAR2010

PRODUCT SPEC -

APPLICATION SPEC -

WEIGHT -

CUSTOMER DRAWING

TE Connectivity

NAME BNC PANEL JACK COAX ASSY
-
-

SIZE	CAGE CODE	DRAWING NO	RESTRICTED TO
A3	00779	C-131050	-

SCALE	SHEET	OF	REV
NTS	1	1	C1

1470-19 (2/09)

Общество с ограниченной ответственностью «МосЧип» ИНН 7719860671 / КПП 771901001
Адрес: 105318, г.Москва, ул.Щербаковская д.3, офис 1107

Данный компонент на территории Российской Федерации

Вы можете приобрести в компании MosChip.

Для оперативного оформления запроса Вам необходимо перейти по данной ссылке:

http://moschip.ru/get-element

Вы можете разместить у нас заказ для любого Вашего проекта, будь то серийное производство или разработка единичного прибора.

В нашем ассортименте представлены ведущие мировые производители активных и пассивных электронных компонентов.

Нашей специализацией является поставка электронной компонентной базы двойного назначения, продукции таких производителей как XILINX, Intel (ex.ALTERA), Vicor, Microchip, Texas Instruments, Analog Devices, Mini-Circuits, Amphenol, Glenair.

Сотрудничество с глобальными дистрибьюторами электронных компонентов, предоставляет возможность заказывать и получать с международных складов практически любой перечень компонентов в оптимальные для Вас сроки.

На всех этапах разработки и производства наши партнеры могут получить квалифицированную поддержку опытных инженеров.

Система менеджмента качества компании отвечает требованиям в соответствии с ГОСТ Р ИСО 9001, ГОСТ РВ 0015-002 и ЭС РД 009

Офис по работе с юридическими лицами:

105318, г.Москва, ул.Щербаковская д.3, офис 1107, 1118, ДЦ «Щербаковский»

Телефон: +7 495 668-12-70 (многоканальный)

Факс: +7 495 668-12-70 (доб.304)

E-mail: info@moschip.ru

Skype отдела продаж:
moschip.ru
moschip.ru_4
moschip.ru_6
moschip.ru_9