| REVISIONS | | | |
|---|---|---|---|
| LTR | DESCRIPTION | DATE | APPROVED |
| G | REVISED PER EC 0G1Z-0020-99 | 31-AUG-00 | |
| H | REVISED PER DCR R030111 - COLOR STRIPE CHANGE | 30-APR-03 | JKUSTER |

**If this document is printed it becomes uncontrolled. Check for the latest revision.**

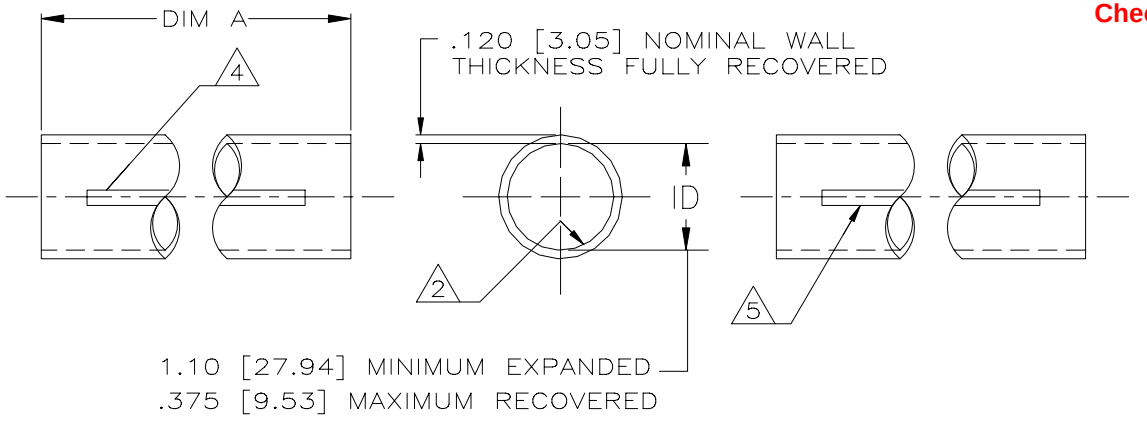


NOTES:

1. MATERIAL: BLACK POLYOLEFIN, COMPLIES WITH MIL-23053/15-102-0.

2. SEALANT THROUGHOUT TOTAL LENGTH OF INSIDE DIAMETER.

3. DIMENSIONS APPLY WITHOUT SEALANT.

4. PRODUCT IS MARKED "AMP MIL-23053/15-102-0 90°C 600V MAXIMUM" IN WHITE CHARACTERS ON SURFACE INDICATED.

5. PRODUCT IS MARKED "AMP 608506 1.10-.38"/28-9.5mm 1/0-3/0 AWG", WITH DATE CODE, IN WHITE CHARACTERS ON SURFACE INDICATED.

| DIMENSION A (LENGTH) | PART NO |
|---|---|
| 11.75-12.25 [298.5-311.2] | 608506-6 |
| 48.00-49.00 [1219.2-1244.6] | 608506-5 |

SPECIFICATION CONTROL DRAWING

UNLESS OTHERWISE SPECIFIED DIMENSIONS ARE IN INCHES. METRIC DIMENSIONS ARE IN BRACKETS.

DECIMALS
.XXX ± [ mm]
.XX ± [ mm]
ANGLES
.X ±
WEIGHT
lbs [ g]

| | | |
|---|---|---|
| DRAWN | MFORONDA | 03/04/03 |
| CHECKED | | |
| APPROVED | JKUSTER | 03/04/03 |
| APPROVED | | |
| CAD NAME | R0300111 | |

THIRD ANGLE PROJECTION

tyco/Electronics

RAYCHEM PRODUCTS
305 CONSTITUTION DRIVE
MENLO PARK, CALIFORNIA 94025

TITLE

TUBING, HEAT SHRINK
AMPSULATION, MHWP31, 1.10 DIA.

| SIZE | CODE IDENT. NO. | DWG. NO. | REV |
|---|---|---|---|
| B | 06090 | C-608506 | H |

DO NOT SCALE THIS DRAWING

SHEET 1 OF 1

Общество с ограниченной ответственностью «МосЧип» ИНН 7719860671 / КПП 771901001
Адрес: 105318, г.Москва, ул.Щербаковская д.3, офис 1107

**Данный компонент на территории Российской Федерации**

**Вы можете приобрести в компании MosChip.**

Для оперативного оформления запроса Вам необходимо перейти по данной ссылке:

http://moschip.ru/get-element

Вы можете разместить у нас заказ для любого Вашего проекта, будь то серийное производство или разработка единичного прибора.

В нашем ассортименте представлены ведущие мировые производители активных и пассивных электронных компонентов.

Нашей специализацией является поставка электронной компонентной базы двойного назначения, продукции таких производителей как XILINX, Intel (ex.ALTERA), Vicor, Microchip, Texas Instruments, Analog Devices, Mini-Circuits, Amphenol, Glenair.

Сотрудничество с глобальными дистрибьюторами электронных компонентов, предоставляет возможность заказывать и получать с международных складов практически любой перечень компонентов в оптимальные для Вас сроки.

На всех этапах разработки и производства наши партнеры могут получить квалифицированную поддержку опытных инженеров.

Система менеджмента качества компании отвечает требованиям в соответствии с ГОСТ Р ИСО 9001, ГОСТ РВ 0015-002 и ЭС РД 009

**Офис по работе с юридическими лицами:**

105318, г.Москва, ул.Щербаковская д.3, офис 1107, 1118, ДЦ «Щербаковский»

Телефон: +7 495 668-12-70 (многоканальный)

Факс: +7 495 668-12-70 (доб.304)

E-mail: info@moschip.ru

Skype отдела продаж:
moschip.ru
moschip.ru_4
moschip.ru_6
moschip.ru_9