3/16 HEX FEMALE STANDOFFS

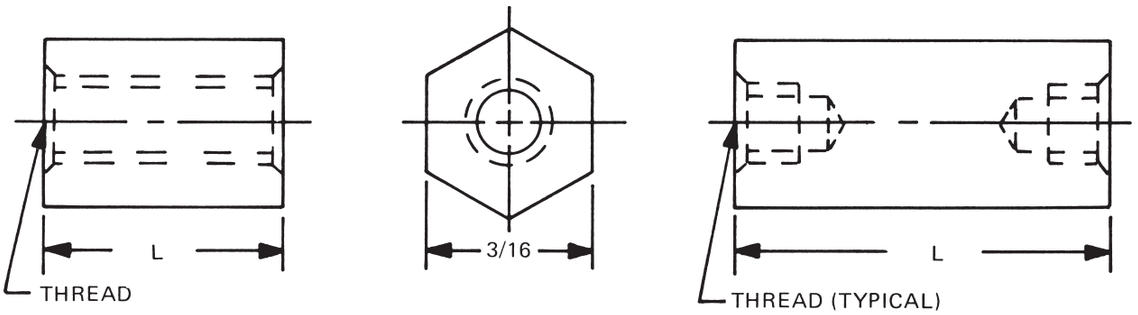

ORDERING CODE

XXXX or XXXXX — LENGTH
XXX — THREAD
X — MATERIAL
X — FINISH

See page 10 for thread depth chart
See page 9 for finish codes
For non-standard parts contact Sales Office

LENGTH	PART NO.
3/32	**2051A**
1/8	**2051**
5/32	**2051T**
3/16	**2052**
7/32	**2052T**
1/4	**2053**
9/32	**2053T**
5/16	**2054**
11/32	**2054T**
3/8	**2055**
13/32	**2055T**
7/16	**2056**
15/32	**2056T**
1/2	**2057**
17/32	**2057T**
9/16	**2058**
19/32	**2058T**
5/8	**2059**
21/32	**2059T**
11/16	**2060**
23/32	**2060T**

LENGTH	PART NO.
3/4	**2061**
25/32	**2061T**
13/16	**2062**
27/32	**2062T**
7/8	**2063**
29/32	**2063T**
15/16	**2064**
31/32	**2064T**
1”	**2065**
1-1/16	**2066**
1-1/8	**2067**
1-3/16	**2068**
1-1/4	**2069**
1-5/16	**2070**
1-3/8	**2071**
1-7/16	**2072**
1-1/2	**2073**
1-9/16	**2074**
1-5/8	**2075**
1-11/16	**2076**
1-3/4	**2077**

LENGTH	PART NO.
1-13/16	**2078**
1-7/8	**2079**
1-15/16	**2080**
2”	**2081**
2-1/16	**2082**
2-1/8	**2083**
2-3/16	**2084**
2-1/4	**2085**
2-5/16	**2086**
2-3/8	**2087**
2-7/16	**2088**
2-1/2	**2089**
2-9/16	**2090**
2-5/8	**2091**
2-11/16	**2092**
2-3/4	**2093**
2-13/16	**2094**
2-7/8	**2095**
2-15/16	**2096**
3”	**2097**

THREAD	CODE
2-56	256
4-40	440

MATERIAL	CODE	RoHS
Aluminum	AL	YES
Brass	B	YES
Stainless Steel	SS	YES
Steel	S	YES
Nylon	N	YES

RAF ELECTRONIC HARDWARE
95 Silvermine Road, Seymour, Ct. 06483 Phone: 203-888-2133 Fax: 203-888-9860
e-mail : info@rafhdwe.com Web: www.rafhdwe.com

Общество с ограниченной ответственностью «МосЧип» ИНН 7719860671 / КПП 771901001
Адрес: 105318, г.Москва, ул.Щербаковская д.3, офис 1107

Данный компонент на территории Российской Федерации

Вы можете приобрести в компании MosChip.

Для оперативного оформления запроса Вам необходимо перейти по данной ссылке:

http://moschip.ru/get-element

Вы можете разместить у нас заказ для любого Вашего проекта, будь то серийное производство или разработка единичного прибора.

В нашем ассортименте представлены ведущие мировые производители активных и пассивных электронных компонентов.

Нашей специализацией является поставка электронной компонентной базы двойного назначения, продукции таких производителей как XILINX, Intel (ex.ALTERA), Vicor, Microchip, Texas Instruments, Analog Devices, Mini-Circuits, Amphenol, Glenair.

Сотрудничество с глобальными дистрибьюторами электронных компонентов, предоставляет возможность заказывать и получать с международных складов практически любой перечень компонентов в оптимальные для Вас сроки.

На всех этапах разработки и производства наши партнеры могут получить квалифицированную поддержку опытных инженеров.

Система менеджмента качества компании отвечает требованиям в соответствии с ГОСТ Р ИСО 9001, ГОСТ РВ 0015-002 и ЭС РД 009

Офис по работе с юридическими лицами:

105318, г.Москва, ул.Щербаковская д.3, офис 1107, 1118, ДЦ «Щербаковский»

Телефон: +7 495 668-12-70 (многоканальный)

Факс: +7 495 668-12-70 (доб.304)

E-mail: info@moschip.ru

Skype отдела продаж:
moschip.ru
moschip.ru_4
moschip.ru_6
moschip.ru_9