THIS DRAWING IS UNPUBLISHED. RELEASED FOR PUBLICATION 20
© COPYRIGHT 20 BY - ALL RIGHTS RESERVED.

LOC	DIST
-	-

REVISIONS

P	LTR	DESCRIPTION	DATE	DWN	APVD
	B	REV PER ECO 12-010940	7-31-12	CT	DH

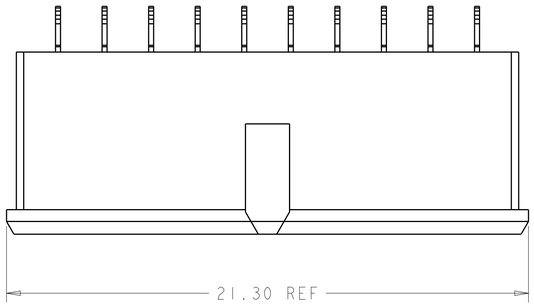

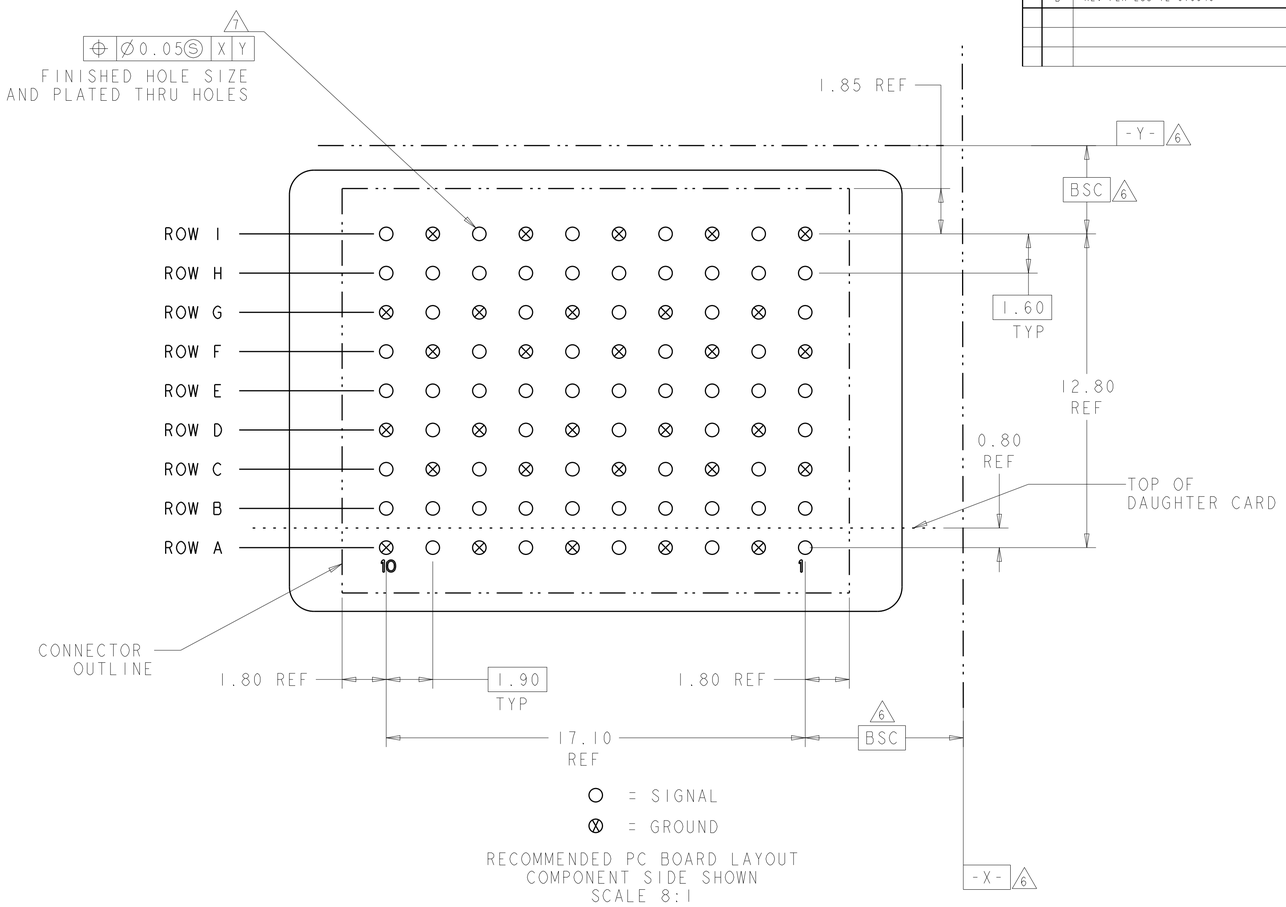

○ = SIGNAL

⊗ = GROUND

RECOMMENDED PC BOARD LAYOUT
COMPONENT SIDE SHOWN
SCALE 8:1

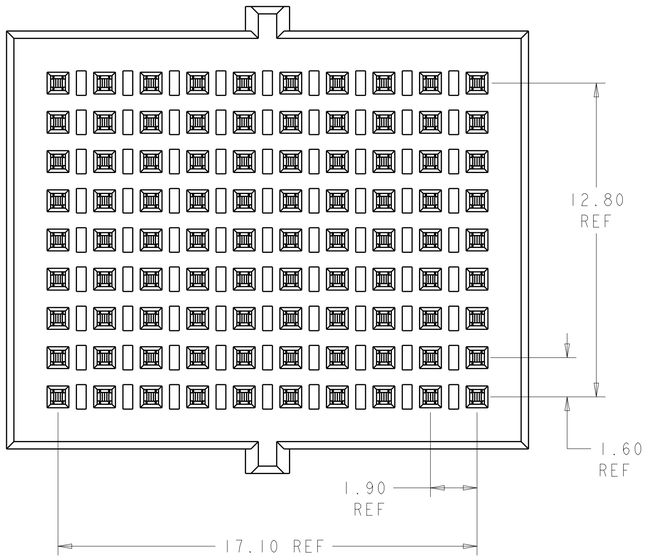

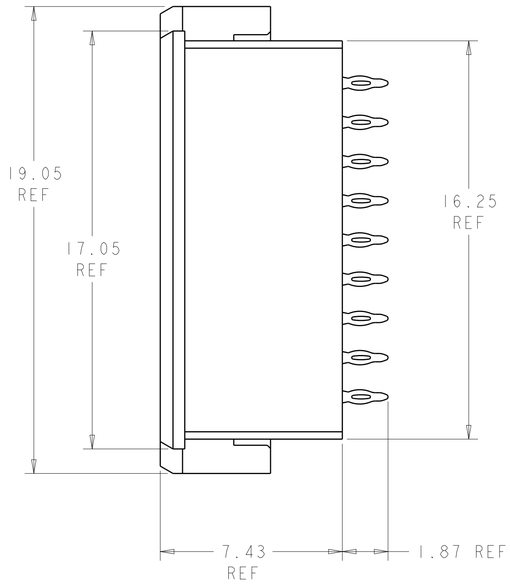

1. MATERIAL:
   CONTACT - COPPER ALLOY
   HOUSING - LCP, COLOR - BLACK
2. FINISH:
   MATING AREA: 1.27µm MIN GOLD OVER
   1.27µm MIN NICKEL
3. FINISH:
   COMPLIANT PIN AREA: 0.38µm MIN BRIGHT TIN LEAD
   OVER 1.27µm MIN NICKEL
4. FINISH:
   COMPLIANT PIN AREA: 0.38µm MIN MATTE TIN
   OVER 1.27µm MIN NICKEL
5. FINISH:
   COMPLIANT PIN AREA: 0.38µm MIN GOLD
   OVER 1.27µm MIN NICKEL
6. DATUMS AND BASIC DIMENSIONS ESTABLISHED BY CUSTOMER.
7. REFERENCE APPLICATION SPEC 114-13267 FOR RECOMMENDED PLATING THRU HOLE DIAMETER AND PLATING THICKNESS.

2 5	2102157-3
2 4	2102157-2
2 3	2102157-1
FINISH	PART NUMBER

THIS DRAWING IS A CONTROLLED DOCUMENT.

DIMENSIONS: mm

TOLERANCES UNLESS OTHERWISE SPECIFIED:
0 PLC ±-
1 PLC ±0.13
2 PLC ±0.05
3 PLC ±-
4 PLC ±-
ANGLES ±2°

MATERIAL - 1
FINISH - -

DWN 24JUN2009 D. BELACK
CHK 6-24-2009 A. TSANG
APVD 6-24-2009 M. McALONIS

PRODUCT SPEC 108-2409
APPLICATION SPEC 114-13267
WEIGHT ~3.83g

TE Connectivity

NAME Fortis Zd, 3-PAIR, 10-COLUMN, VERTICAL, SINGLE MODULE ASSEMBLY
-

SIZE	CAGE CODE	DRAWING NO	RESTRICTED TO
A1	00779	C-2102157	-

CUSTOMER DRAWING SCALE 8:1 SHEET 1 OF 1 REV B

4805 (3/11)

Общество с ограниченной ответственностью «МосЧип» ИНН 7719860671 / КПП 771901001
Адрес: 105318, г.Москва, ул.Щербаковская д.3, офис 1107

Данный компонент на территории Российской Федерации

Вы можете приобрести в компании MosChip.

Для оперативного оформления запроса Вам необходимо перейти по данной ссылке:

http://moschip.ru/get-element

Вы можете разместить у нас заказ для любого Вашего проекта, будь то серийное производство или разработка единичного прибора.

В нашем ассортименте представлены ведущие мировые производители активных и пассивных электронных компонентов.

Нашей специализацией является поставка электронной компонентной базы двойного назначения, продукции таких производителей как XILINX, Intel (ex.ALTERA), Vicor, Microchip, Texas Instruments, Analog Devices, Mini-Circuits, Amphenol, Glenair.

Сотрудничество с глобальными дистрибьюторами электронных компонентов, предоставляет возможность заказывать и получать с международных складов практически любой перечень компонентов в оптимальные для Вас сроки.

На всех этапах разработки и производства наши партнеры могут получить квалифицированную поддержку опытных инженеров.

Система менеджмента качества компании отвечает требованиям в соответствии с ГОСТ Р ИСО 9001, ГОСТ РВ 0015-002 и ЭС РД 009

Офис по работе с юридическими лицами:

105318, г.Москва, ул.Щербаковская д.3, офис 1107, 1118, ДЦ «Щербаковский»

Телефон: +7 495 668-12-70 (многоканальный)

Факс: +7 495 668-12-70 (доб.304)

E-mail: info@moschip.ru

Skype отдела продаж:
moschip.ru
moschip.ru_4
moschip.ru_6
moschip.ru_9