THIS DRAWING IS UNPUBLISHED. RELEASED FOR PUBLICATION -,- .
© COPYRIGHT - BY TYCO ELECTRONICS CORPORATION. ALL RIGHTS RESERVED.

LOC	DIST
GP	00

REVISIONS

P	LTR	DESCRIPTION	DATE	DWN	APVD
	A	NEW RELEASE	5MAR07	RG	DO

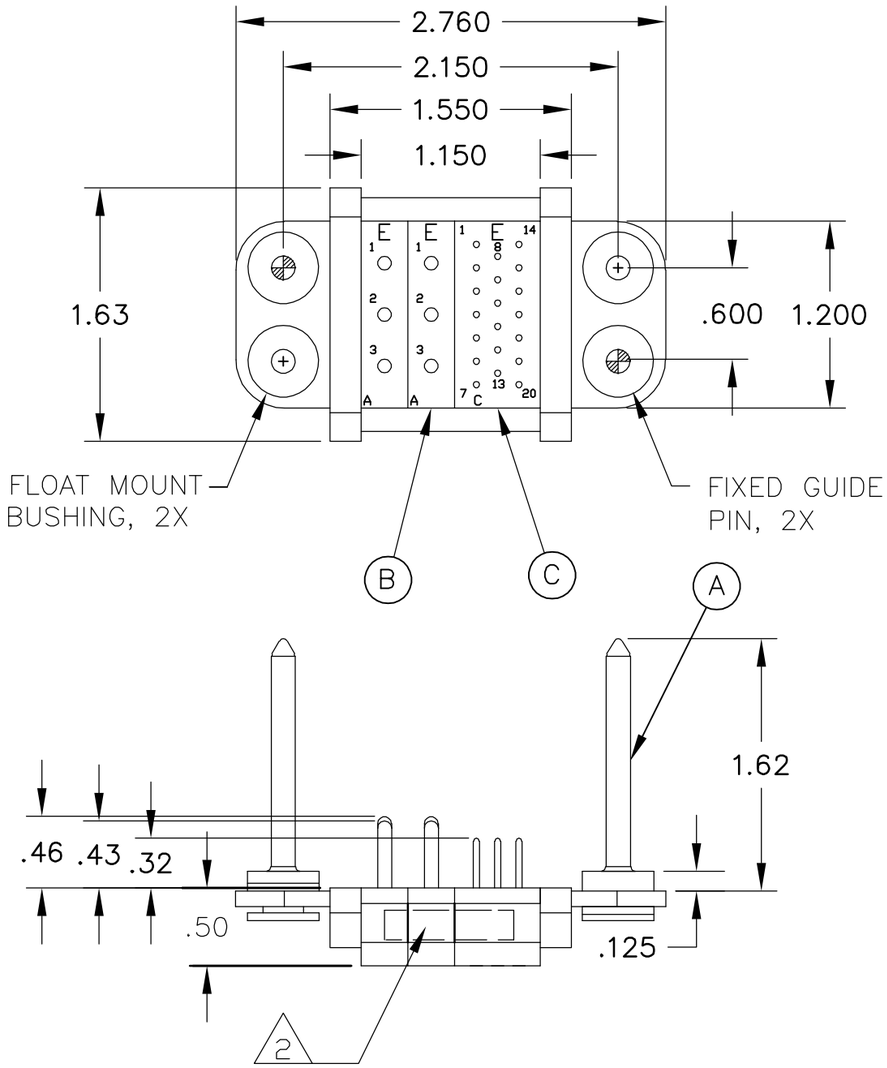

1. PART NUMBER CHANGES AND/OR DESIGN CHANGES AFFECTING ITEM INTERCHANGEABILITY REQUIRE PRIOR TYCO APPROVAL AND AUTHORIZATION BY REVISION TO THIS DRAWING.

2. ITEMS PROVIDED TO THIS SPECIFICATION TO BE PERMANENTLY IDENTIFIED PER THE FOLLOWING IDENTIFIER:

TYCO PART NUMBER XXXXXXX–X

DATE CODE (e.g. 0212) XXXX — YEAR: 02, WEEK: 12

3. MODULES NOTED ARE CRIMP REMOVABLE STYLE CONTACTS. CONTACTS WILL BE PURCHASED SEPARATELY.
REF PIN CONTACT, SIZE 12, STD. PN: 1766193–1
REF PIN CONTACT, SIZE 12, PREMATE PN: 1766195–1
REF PIN CONTACT, SIZE 20, STD PN: 1650155–1

4. MOUNTING FLANGE BUSHINGS ACCEPT 6/32 SCREW (.156 DIA. CLEARANCE HOLE, FLOAT MOUNT) OR 8/32 SCREW (.173 DIA. CLEARANCE HOLE, FLOAT MOUNT), USER SUPPLIED.

	PART NUMBER	DESCRIPTION	ITEM
3	1648463–1	MODULE C	C
3	1648461–1	MODULE A	B
	6648253–1	END CAP, GUIDE PIN, FLOAT	A
–1			

THIS DRAWING IS A CONTROLLED DOCUMENT.

DIMENSIONS: INCHES

TOLERANCES UNLESS OTHERWISE SPECIFIED:
0 PLC ± –
1 PLC ± –
2 PLC ± .02
3 PLC ± .010
4 PLC ± –
ANGLES ± 5

MATERIAL –
FINISH –

DWN R.GRZYBOWSKI 05MAR2007
CHK D.ORRIS 5MAR07
APVD S.FLICKINGER 5MAR07
PRODUCT SPEC —
APPLICATION SPEC —
WEIGHT —

tyco Electronics
Tyco Electronics Corporation
Harrisburg, PA 17105–3608

NAME: PIN CONNECTOR DOMINO W/ PANEL CUT–OUT

SIZE A3 | CAGE CODE 00779 | DRAWING NO C–6646144 | RESTRICTED TO —

CUSTOMER DRAWING | SCALE 1:1 | SHEET 1 OF 2 | REV A

THIS DRAWING IS UNPUBLISHED. RELEASED FOR PUBLICATION –,– .
© COPYRIGHT – BY TYCO ELECTRONICS CORPORATION. ALL RIGHTS RESERVED.

LOC	DIST
GP	00

REVISIONS

P	LTR	DESCRIPTION	DATE	DWN	APVD
	—	SEE SHEET 1	–	—	—

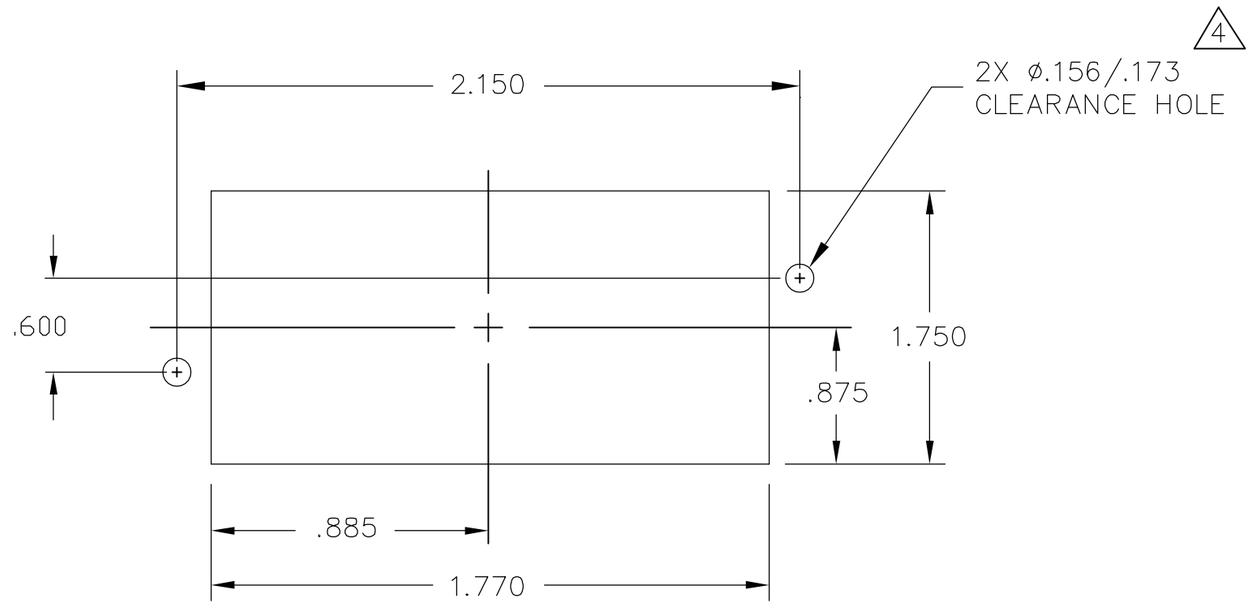

PIN PANEL MOUNT CUTOUT

SCALE: NONE

THIS DRAWING IS A CONTROLLED DOCUMENT.

DIMENSIONS: INCHES

TOLERANCES UNLESS OTHERWISE SPECIFIED:

0 PLC	± –
1 PLC	± –
2 PLC	± .02
3 PLC	± .010
4 PLC	± –
ANGLES	± 5

MATERIAL: –

FINISH: –

DWN R.GRZYBOWSKI 05MAR2007
CHK D.ORRIS 5MAR07
APVD S.FLICKINGER 5MAR07
PRODUCT SPEC —
APPLICATION SPEC —
WEIGHT —

tyco Electronics

Tyco Electronics Corporation
Harrisburg, PA 17105–3608

NAME: PIN CONNECTOR DOMINO W/ PANEL CUT–OUT

SIZE	CAGE CODE	DRAWING NO	RESTRICTED TO
A3	00779	C–6646144	—

CUSTOMER DRAWING

SCALE	SHEET	REV
1:1	2 OF 2	A

AMP 1470–19 REV 31MAR2000

Общество с ограниченной ответственностью «МосЧип» ИНН 7719860671 / КПП 771901001
Адрес: 105318, г.Москва, ул.Щербаковская д.3, офис 1107

Данный компонент на территории Российской Федерации

Вы можете приобрести в компании MosChip.

Для оперативного оформления запроса Вам необходимо перейти по данной ссылке:

http://moschip.ru/get-element

Вы можете разместить у нас заказ для любого Вашего проекта, будь то серийное производство или разработка единичного прибора.

В нашем ассортименте представлены ведущие мировые производители активных и пассивных электронных компонентов.

Нашей специализацией является поставка электронной компонентной базы двойного назначения, продукции таких производителей как XILINX, Intel (ex.ALTERA), Vicor, Microchip, Texas Instruments, Analog Devices, Mini-Circuits, Amphenol, Glenair.

Сотрудничество с глобальными дистрибьюторами электронных компонентов, предоставляет возможность заказывать и получать с международных складов практически любой перечень компонентов в оптимальные для Вас сроки.

На всех этапах разработки и производства наши партнеры могут получить квалифицированную поддержку опытных инженеров.

Система менеджмента качества компании отвечает требованиям в соответствии с ГОСТ Р ИСО 9001, ГОСТ РВ 0015-002 и ЭС РД 009

Офис по работе с юридическими лицами:

105318, г.Москва, ул.Щербаковская д.3, офис 1107, 1118, ДЦ «Щербаковский»

Телефон: +7 495 668-12-70 (многоканальный)

Факс: +7 495 668-12-70 (доб.304)

E-mail: info@moschip.ru

Skype отдела продаж:
moschip.ru
moschip.ru_4
moschip.ru_6
moschip.ru_9