Pomona®

Model 4653
Miniature Triple Banana Plug

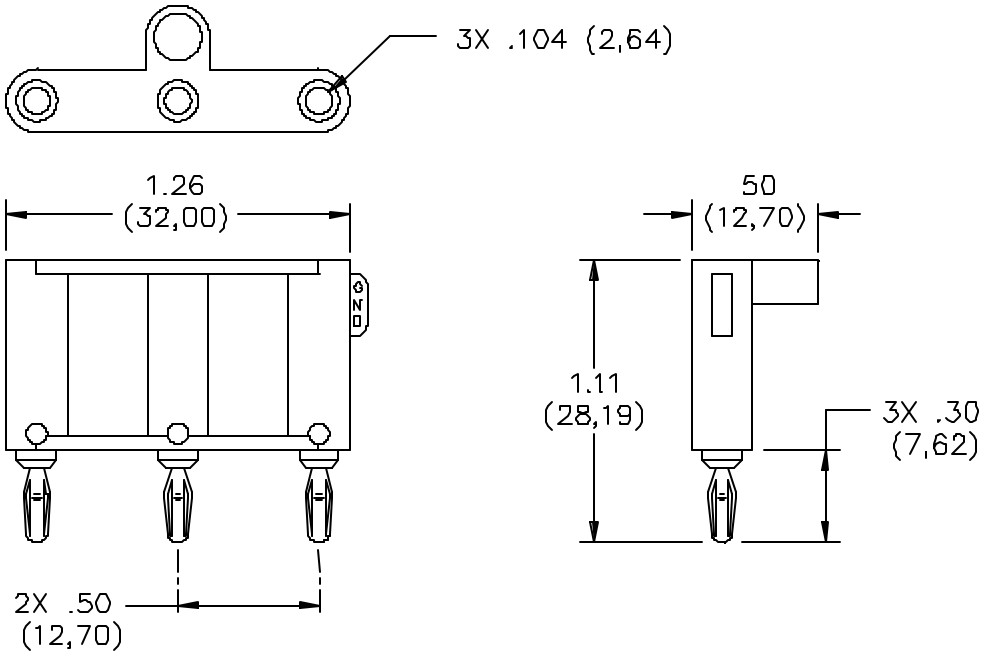

FEATURES:

- Use for balanced line 2 conductor shielded cable assemblies

MATERIALS:

Upper Connector: Miniature Triple Banana Jack – Brass, H.H. per QQ-B-626, Alloy 360
Finish: Gold plated per MIL-G-45204, Type II (.00001 min.)
Insulation: ABS per L-P-1183, Type II, molded to banana plug bodies
Color: Black and Red
Marking: POMONA ELECTRONICS, CALIF. 4653
Lower Connector: Miniature Triple Banana Plug
Spring: Beryllium Copper, Berylco 25 per QQ-C-533
Plug Body: Brass, H.H., per QQ-B-626, Alloy 360
Finish: Gold Plated per MIL-G-45204, Type II, (.00001 min.)

RATINGS:

Operating Temperature: +50°C (+122°F) Max.
Operating Voltage: 2500 VDC
Current: 5 Amperes

ORDERING INFORMATION: Model 4653-*
+=Color, Standard Colors: -0 Black, -2 Red

All dimensions are in inches. Tolerances (except noted): .xx = ±.02" (,51 mm), .xxx = ± .005" (,127 mm).
All specifications are to the latest revisions. Specifications are subject to change without notice.
Registered trademarks are the property of their respective companies. Made in USA

Sales: 800-490-2361 Fax: 888-403-3360
Technical Assistance: 800-241-2060

Pomona*ACCESS* **90847** (800) 444-6785 or (425) 446-6010
More drawings available at www.pomonaelectronics.com

Общество с ограниченной ответственностью «МосЧип» ИНН 7719860671 / КПП 771901001
Адрес: 105318, г.Москва, ул.Щербаковская д.3, офис 1107

Данный компонент на территории Российской Федерации

Вы можете приобрести в компании MosChip.

Для оперативного оформления запроса Вам необходимо перейти по данной ссылке:

http://moschip.ru/get-element

Вы можете разместить у нас заказ для любого Вашего проекта, будь то серийное производство или разработка единичного прибора.

В нашем ассортименте представлены ведущие мировые производители активных и пассивных электронных компонентов.

Нашей специализацией является поставка электронной компонентной базы двойного назначения, продукции таких производителей как XILINX, Intel (ex.ALTERA), Vicor, Microchip, Texas Instruments, Analog Devices, Mini-Circuits, Amphenol, Glenair.

Сотрудничество с глобальными дистрибьюторами электронных компонентов, предоставляет возможность заказывать и получать с международных складов практически любой перечень компонентов в оптимальные для Вас сроки.

На всех этапах разработки и производства наши партнеры могут получить квалифицированную поддержку опытных инженеров.

Система менеджмента качества компании отвечает требованиям в соответствии с ГОСТ Р ИСО 9001, ГОСТ РВ 0015-002 и ЭС РД 009

Офис по работе с юридическими лицами:

105318, г.Москва, ул.Щербаковская д.3, офис 1107, 1118, ДЦ «Щербаковский»

Телефон: +7 495 668-12-70 (многоканальный)

Факс: +7 495 668-12-70 (доб.304)

E-mail: info@moschip.ru

Skype отдела продаж:
moschip.ru
moschip.ru_4
moschip.ru_6
moschip.ru_9