## FACE VIEW-MALE INSERT

| 3 POLE | 4 POLE |
|---|---|
| 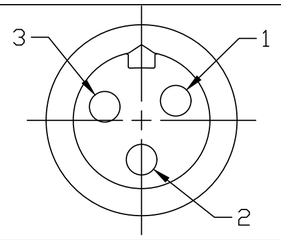 | 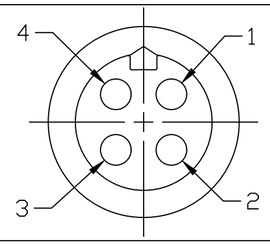 |
| 1 BLACK<br>2 GREEN-YELLOW<br>3 WHITE (D) | 1 BLACK<br>2 GREEN-YELLOW<br>3 RED (D)<br>4 WHITE |

(D) CABLE LENGTH TOLERANCES
>.3M [1FT]: +19mm-0 [ +.75in-0]
.3 - .9M [1 - 3FT]: +44.5mm-0 [+1.75in-0]
.9 - 1.8M [3 - 6FT]: +55.6mm-0 [+2.19in-0]
1.8 - 3.7M [6 - 12FT: +88.9mm-0 [+3.50in-0]
3.7 - 7.3M [12 - 24FT]: +165.1mm-0 [+6.50in-0]
7.3-14.6M [24 - 48FT]: +317.5mm-0 [+12.50in-0]
14.6 - 30.5M [48-100FT]: +622.3mm-0 [+24.50in-0]
OVER 30M [100FT] +2% OF FINISHED LENGTH

| PART NUMBER | ENGINEERING NUMBER | LENGTH |
|---|---|---|
| 1300660139 | CR3C06A29M006 | 0.6M [2FT] |
| 1300660198 | CR4C06A29M003 | 0.3M [12.0IN] |
| 1300660265 | CR4C06A29M010 | 1.0M [3FT 3IN] |

## (D) PART NUMBER LEGEND

CR3006A29A120

POLE COUNT: 3

FINISHED LENGTH:
A120= 12 INCH
M005= 0.5 METER
M010= 1 METER
M100= 10 METER

(D)

NOTES:
1. MATERIAL: AS NOTED
2. FINISH: AS NOTED
3. ELECTRICAL:
   VOLTAGE PER IEC 60664: 3P 630V, 4P 500V
   600V PER UL 2237
   CURRENT: 3P & 4P 20A
4. TEMP RATING: -20°C TO +90°C
5. PROTECTION: IP67 (WHEN MATED)
6. COUPLING THREAD: AS NOTED
7. UL LISTED FILE: PENDING
8. ALL DIMS ARE FOR REFERENCE UNLESS TOLERANCED OR NOTED OTHERWISE

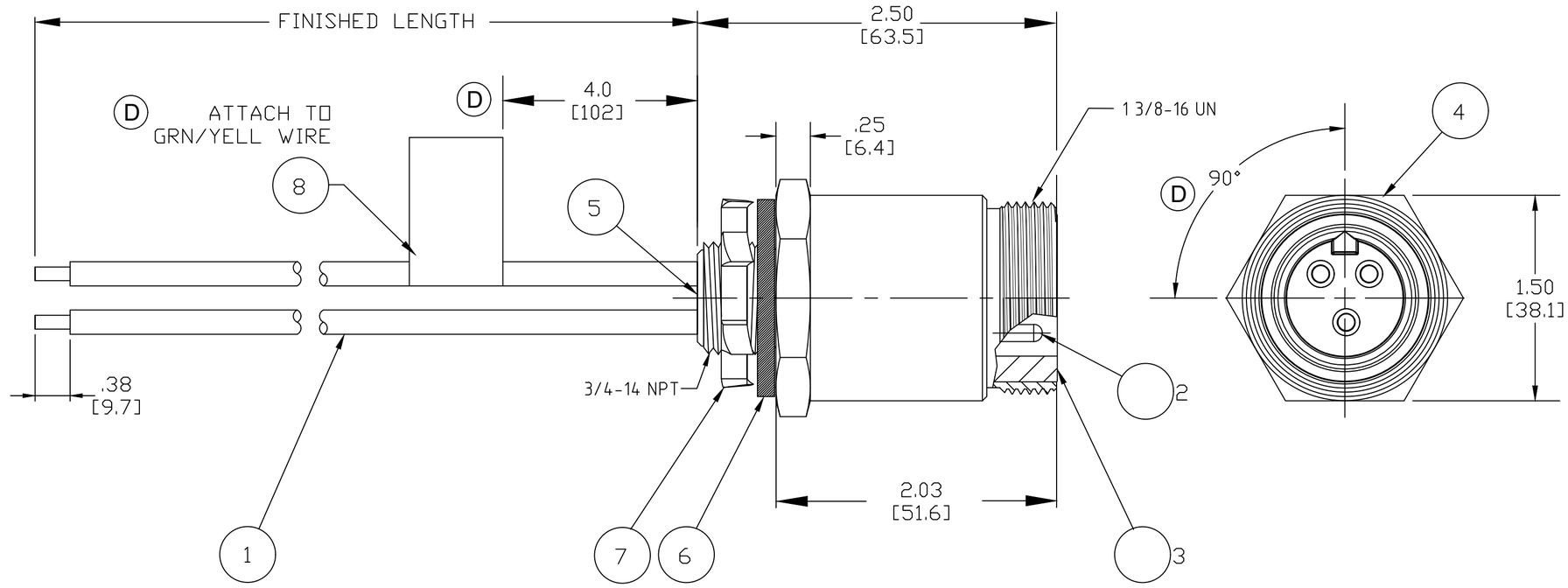


| ITEM | DESCRIPTION | MATERIAL | FINISH |
|---|---|---|---|
| 8 | FLAG LABEL | VINYL | YELLOW |
| 7 | LOCKNUT | STEEL | ZINC PLATE |
| 6 | GASKET | NEOPRENE | BLACK |
| 5 | POTTING MATERIAL | EPOXY | BLACK |
| 4 | RECEPTACLE SHELL | 6061-T6 ALUMINUM | ANODIZED |
| 3 | MALE INSERT | TPE (D) | BLACK |
| 2 | CONTACT PIN | COPPER ALLOY | GOLD PLATED |
| 1 | WIRE, 12 AWG UL 1015 | PVC JACKET | SEE FACE VIEW |

DOCUMENT STATUS | P1 | RELEASE DATE | 2020/04/07 14:15:58

THIS DRAWING CONTAINS INFORMATION THAT IS PROPRIETARY TO MOLEX ELECTRONIC TECHNOLOGIES, LLC AND SHOULD NOT BE USED WITHOUT WRITTEN PERMISSION

SYMBOLS: EA = 0, EC = 0, EF = 0, S = 0, = 0, C = 0, = 0, = 0, V = 0

DIMENSION UNITS: INCH/MM
SCALE: 1:1

GENERAL TOLERANCES (UNLESS SPECIFIED)

| | mm | INCH |
|---|---|---|
| 4 PLACES | ±---- | ±---- |
| 3 PLACES | ±---- | ±---- |
| 2 PLACES | ±---- | ±0.01 |
| 1 PLACE | ±---- | ±---- |
| 0 PLACES | ±---- | ±---- |
| ANGULAR TOL ± 0.5 ° | | |

DRAFT WHERE APPLICABLE MUST REMAIN WITHIN DIMENSIONS

CURRENT REV DESC: UPDATE BORDER, REMOVE GREEN WIRE OPT, PVC INSERT WAS TPE, ADD CABLE LENGTH TOLS. P/N LEGEND, UPDATED NOTES, LABEL DIM WAS 7.00

EC NO: 631946
DRWN: RSTONE 2020/02/06
CHK'D: MZIELINSKI 2020/04/03
APPR: BWOODMAN 2020/04/07

INITIAL REVISION:
DRWN: MODELL 2008/09/10
APPR: RDEROSS 2008/09/15

THIRD ANGLE PROJECTION | DRAWING: C-SIZE | SERIES: 130066

molex

BRAD POWER RECEPTACLE
MALE, SINGLE KEY, 3/4 NPT, 12AWG

PRODUCT CUSTOMER DRAWING

| DOCUMENT NUMBER | DOC TYPE | DOC PART | REVISION |
|---|---|---|---|
| SD-130066-017 | PSD | 001 | D |

MATERIAL NUMBER | CUSTOMER: GENERAL MARKET | SHEET NUMBER: 1 OF 1

FORMAT: IN-ACAD-tb-prod-C
REVISION: A1
DATE: 2019/06/12

Общество с ограниченной ответственностью «МосЧип» ИНН 7719860671 / КПП 771901001
Адрес: 105318, г.Москва, ул.Щербаковская д.3, офис 1107

**Данный компонент на территории Российской Федерации**

**Вы можете приобрести в компании MosChip.**

Для оперативного оформления запроса Вам необходимо перейти по данной ссылке:

http://moschip.ru/get-element

Вы можете разместить у нас заказ для любого Вашего проекта, будь то серийное производство или разработка единичного прибора.

В нашем ассортименте представлены ведущие мировые производители активных и пассивных электронных компонентов.

Нашей специализацией является поставка электронной компонентной базы двойного назначения, продукции таких производителей как XILINX, Intel (ex.ALTERA), Vicor, Microchip, Texas Instruments, Analog Devices, Mini-Circuits, Amphenol, Glenair.

Сотрудничество с глобальными дистрибьюторами электронных компонентов, предоставляет возможность заказывать и получать с международных складов практически любой перечень компонентов в оптимальные для Вас сроки.

На всех этапах разработки и производства наши партнеры могут получить квалифицированную поддержку опытных инженеров.

Система менеджмента качества компании отвечает требованиям в соответствии с ГОСТ Р ИСО 9001, ГОСТ РВ 0015-002 и ЭС РД 009

**Офис по работе с юридическими лицами:**

105318, г.Москва, ул.Щербаковская д.3, офис 1107, 1118, ДЦ «Щербаковский»

Телефон: +7 495 668-12-70 (многоканальный)

Факс: +7 495 668-12-70 (доб.304)

E-mail: info@moschip.ru

Skype отдела продаж:
moschip.ru
moschip.ru_4
moschip.ru_6
moschip.ru_9