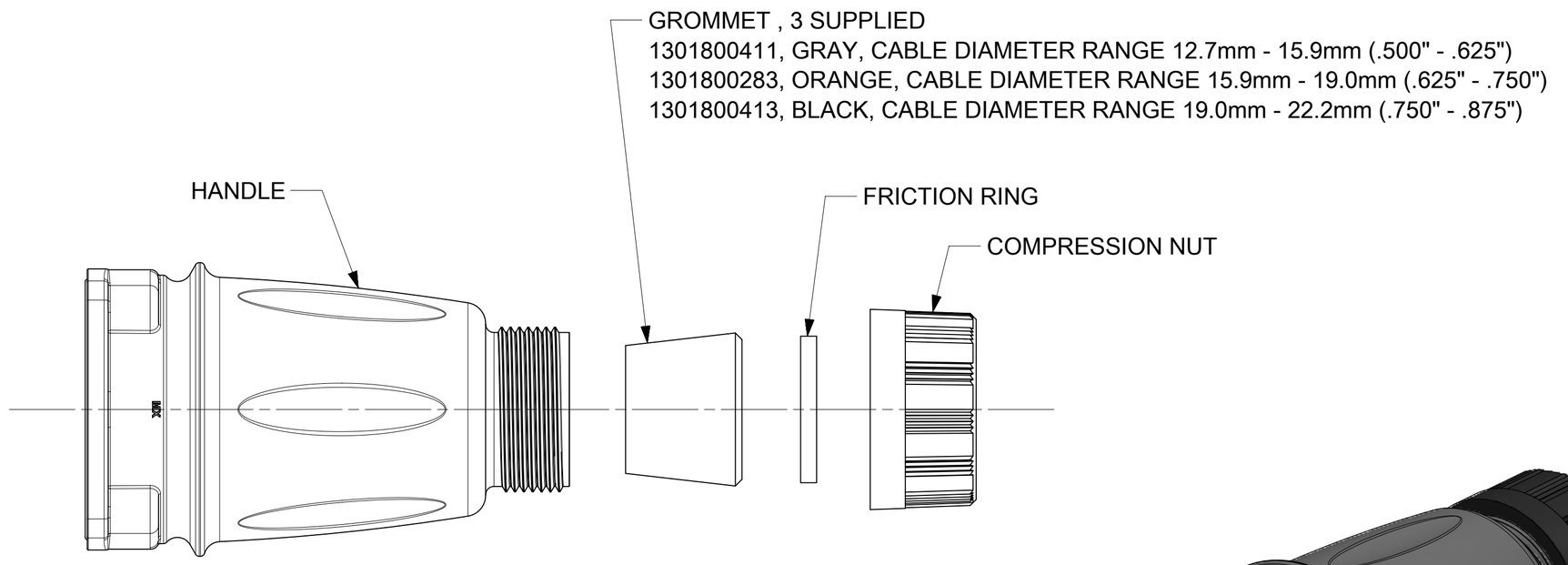

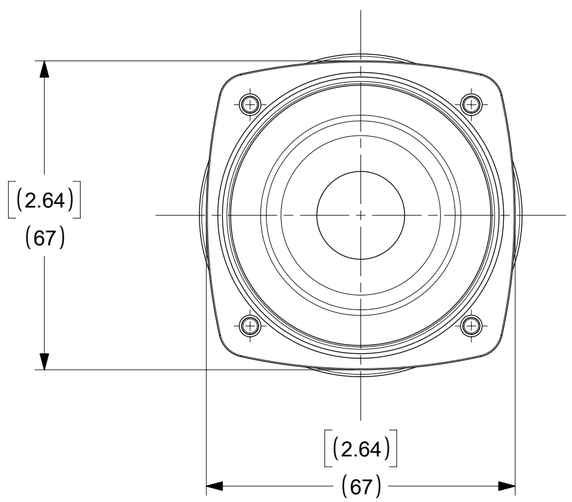

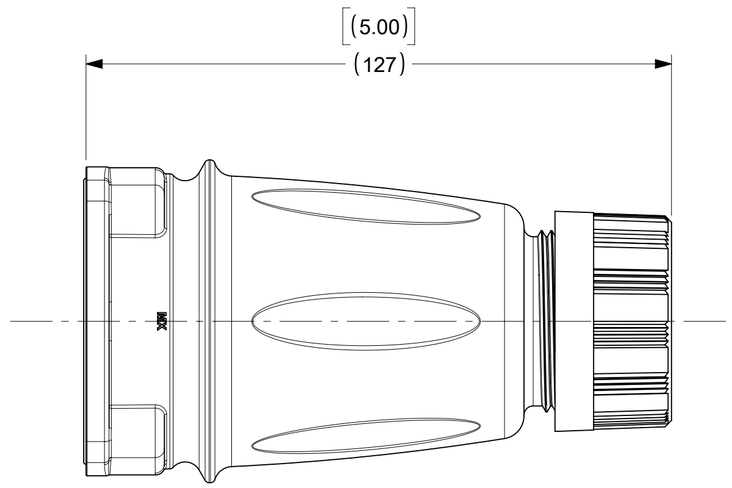

NOTES:

1. MATERIAL:
   HANDLE - GREY PBT
   GROMMET - RUBBER
   FRICTION RING - NATURAL POLYETHYLENE
   COMPRESSION NUT - BLACK PBT
   SELF TAPPING SCREWS (TO ASSEMBLE DEVICE, NOT SHOWN) - STAINLESS STEEL

2. OPERATING TEMPERATURE RANGE -40°C (-40°F) TO 60°C (140°F).

3. THIS DRAWING REPLACES SD-112219-600.

QUALITY SYMBOLS	
FA	= 0
FC	= 0
FD	= 0
▼	= 0
C	= 0
☒	= 0
■	= 0
C	= 0

THIS DRAWING CONTAINS INFORMATION THAT IS PROPRIETARY TO MOLEX ELECTRONIC TECHNOLOGIES, LLC AND SHOULD NOT BE USED WITHOUT WRITTEN PERMISSION

REDRAWN IN NX
EC NO: 176476 2018/05/09
DRWN: VBASUTHKARP 2018/05/10
CHK'D: BRUPERT 2018/05/10
APPR: BRUPERT

B1 REV

GENERAL TOLERANCES (UNLESS SPECIFIED)

	MM	INCH
4 PLACES	±	±
3 PLACES	±	± 0.005
2 PLACES	± 0.13	± 0.010
1 PLACES	± 0.25	± 0.020
0 PLACES	±	±

ANGULAR TOL ± 0.5°

DRAFT WHERE APPLICABLE MUST REMAIN WITHIN DIMENSIONS

DIMENSION UNITS	SCALE
MM[INCH]	1:1
DRWN BY: KJ	DATE: 5/2/2017
CHK'D BY: BR	DATE: 5/2/2017
APPR BY: JM	DATE: 5/2/2017
DRAWING SIZE: C	THIRD ANGLE PROJECTION

molex®

ArcArrest™
MAX-LOC™ HANDLE W/O DRAWPLATE

PRODUCT CUSTOMER DRAWING

SERIES	MATERIAL NUMBER	CUSTOMER
112219	1122196000	GENERAL MARKET

DOCUMENT NUMBER	DOC TYPE	DOC PART	SHEET NUMBER
1122196000	PSD	000	1 OF 1

RELEASE STATUS	P1	RELEASE DATE	2018/05/10 16:43:22

FORMAT: Eng-tega-master-tb-prod-C
REVISION: C
DATE: 2017/02/06

Общество с ограниченной ответственностью «МосЧип» ИНН 7719860671 / КПП 771901001
Адрес: 105318, г.Москва, ул.Щербаковская д.3, офис 1107

Данный компонент на территории Российской Федерации

Вы можете приобрести в компании MosChip.

Для оперативного оформления запроса Вам необходимо перейти по данной ссылке:

http://moschip.ru/get-element

Вы можете разместить у нас заказ для любого Вашего проекта, будь то серийное производство или разработка единичного прибора.

В нашем ассортименте представлены ведущие мировые производители активных и пассивных электронных компонентов.

Нашей специализацией является поставка электронной компонентной базы двойного назначения, продукции таких производителей как XILINX, Intel (ex.ALTERA), Vicor, Microchip, Texas Instruments, Analog Devices, Mini-Circuits, Amphenol, Glenair.

Сотрудничество с глобальными дистрибьюторами электронных компонентов, предоставляет возможность заказывать и получать с международных складов практически любой перечень компонентов в оптимальные для Вас сроки.

На всех этапах разработки и производства наши партнеры могут получить квалифицированную поддержку опытных инженеров.

Система менеджмента качества компании отвечает требованиям в соответствии с ГОСТ Р ИСО 9001, ГОСТ РВ 0015-002 и ЭС РД 009

Офис по работе с юридическими лицами:

105318, г.Москва, ул.Щербаковская д.3, офис 1107, 1118, ДЦ «Щербаковский»

Телефон: +7 495 668-12-70 (многоканальный)

Факс: +7 495 668-12-70 (доб.304)

E-mail: info@moschip.ru

Skype отдела продаж:
moschip.ru
moschip.ru_4
moschip.ru_6
moschip.ru_9