THIS COPY IS PROVIDED ON A RESTRICTED BASIS AND IS NOT TO BE USED IN ANY WAY DETRIMENTAL TO THE INTERESTS OF PANDUIT CORP.

| PART NUMBER | DIM "A" | DIM "B" | REPEAT DIM "C" | DIM "D" | LEGEND |
|---|---|---|---|---|---|
| C400X200YPT-G1 | 4.00 [ 101.6 ] | 2.00 [ 50.8 ] | 4.13 [ 104.78 ] | 2.25 [ 57.15 ] | 1 DIAMOND |
| C400X200YPT-G2 | | | | | 2 DIAMONDS |
| C400X200YPT-G3 | | | | | 3 DIAMONDS |
| C400X200YPT-G4 | | | | | 4 DIAMONDS |
| C400X400YPT-G1 | 4.00 [ 101.6 ] | 4.00 [ 101.6 ] | 4.13 [ 104.78 ] | 4.25 [ 107.95 ] | 1 DIAMOND |
| C400X400YPT-G2 | | | | | 2 DIAMONDS |
| C400X400YPT-G3 | | | | | 3 DIAMONDS |
| C400X400YPT-G4 | | | | | 4 DIAMONDS |
| C400X600YPT-G1 | 6.00 [ 152.4 ] | 4.00 [ 101.6 ] | 6.13 [ 155.58 ] | 4.25 [ 107.95 ] | 1 DIAMOND |
| C400X600YPT-G2 | | | | | 2 DIAMONDS |
| C400X600YPT-G3 | | | | | 3 DIAMONDS |
| C400X600YPT-G4 | | | | | 4 DIAMONDS |

NOTES:
1. [ ] DENOTE MILLIMETERS
2. VISIT WWW.PANDUIT.COM FOR LEGEND IMAGE
3. 250 LABELS PER ROLL

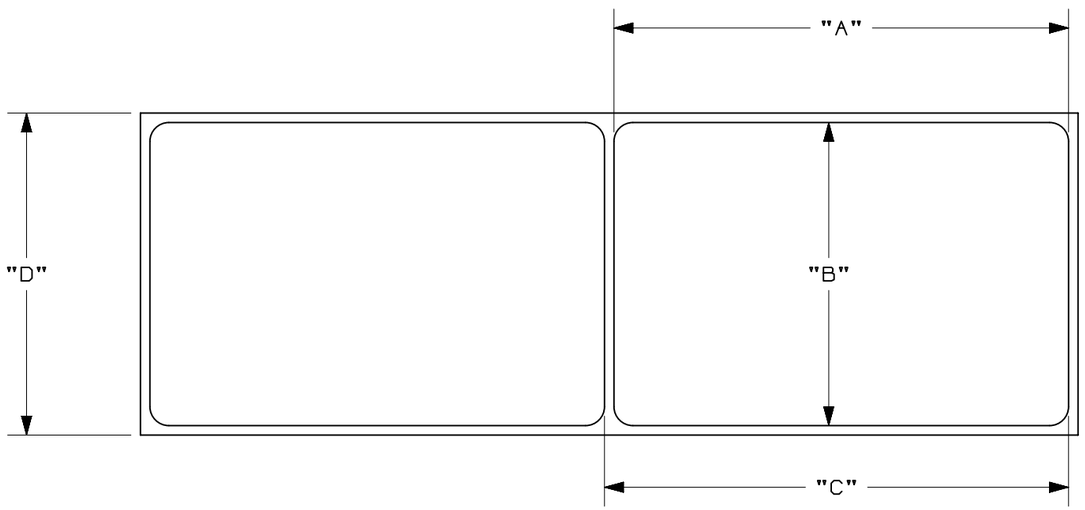


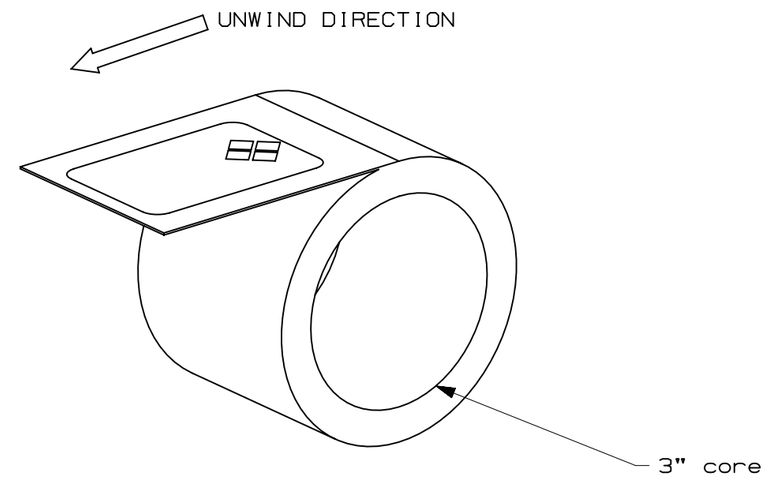


| REV | DATE | BY | CHK | APR | DESCRIPTION | ECN |
|---|---|---|---|---|---|---|
| 00 | 10/1/13 | JHAC | KLN | CLW | DRAWING RELEASE | GAECN0126 |

TITLE
GHS PRINT-ON DIAMOND LABELS
CUSTOMER DRAWING

ITEM REVISION NAME: 12I119GA/01
DATASET FILE NAME: 12I119GA_DC_C11080/01A

UNLESS OTHERWISE SPECIFIED, DIMENSIONAL TOLERANCES ARE: IN [ mm ]
.X ± .1 [ 2.54 ] .XXX ± .032 [ .8 ]
.XX ± .063 [ 1.6 ] ANGLES ± 5 °
THIRD ANGLE PROJECTION

MATERIAL: GMY4-HT
DRAWING NUMBER: C11080

| DRAWN BY | DATE | CHK | SCALE | SIZE |
|---|---|---|---|---|
| JHAC | 9/16/13 | KLN | 1:2 | B |

SHT 1 OF 1

Общество с ограниченной ответственностью «МосЧип» ИНН 7719860671 / КПП 771901001
Адрес: 105318, г.Москва, ул.Щербаковская д.3, офис 1107

**Данный компонент на территории Российской Федерации**

**Вы можете приобрести в компании MosChip.**

Для оперативного оформления запроса Вам необходимо перейти по данной ссылке:

http://moschip.ru/get-element

Вы можете разместить у нас заказ для любого Вашего проекта, будь то серийное производство или разработка единичного прибора.

В нашем ассортименте представлены ведущие мировые производители активных и пассивных электронных компонентов.

Нашей специализацией является поставка электронной компонентной базы двойного назначения, продукции таких производителей как XILINX, Intel (ex.ALTERA), Vicor, Microchip, Texas Instruments, Analog Devices, Mini-Circuits, Amphenol, Glenair.

Сотрудничество с глобальными дистрибьюторами электронных компонентов, предоставляет возможность заказывать и получать с международных складов практически любой перечень компонентов в оптимальные для Вас сроки.

На всех этапах разработки и производства наши партнеры могут получить квалифицированную поддержку опытных инженеров.

Система менеджмента качества компании отвечает требованиям в соответствии с ГОСТ Р ИСО 9001, ГОСТ РВ 0015-002 и ЭС РД 009

**Офис по работе с юридическими лицами:**

105318, г.Москва, ул.Щербаковская д.3, офис 1107, 1118, ДЦ «Щербаковский»

Телефон: +7 495 668-12-70 (многоканальный)

Факс: +7 495 668-12-70 (доб.304)

E-mail: info@moschip.ru

Skype отдела продаж:
moschip.ru
moschip.ru_4
moschip.ru_6
moschip.ru_9