THIS DRAWING IS UNPUBLISHED. RELEASED FOR PUBLICATION 2006
© COPYRIGHT 2006 BY - ALL RIGHTS RESERVED.

REVISIONS

P	LTR	DESCRIPTION	DATE	DWN	APVD
	A11	ECR-13-015411	11OCT2013	GSK	MKO
	A12	ECR-13-019172	18DEC2013	KR	MKO
	A13	ECR-14-012657	08SEP2014	RK	MKO
	A14	REVISED PER ECR-17-014013	03JAN2018	SRG	MKO

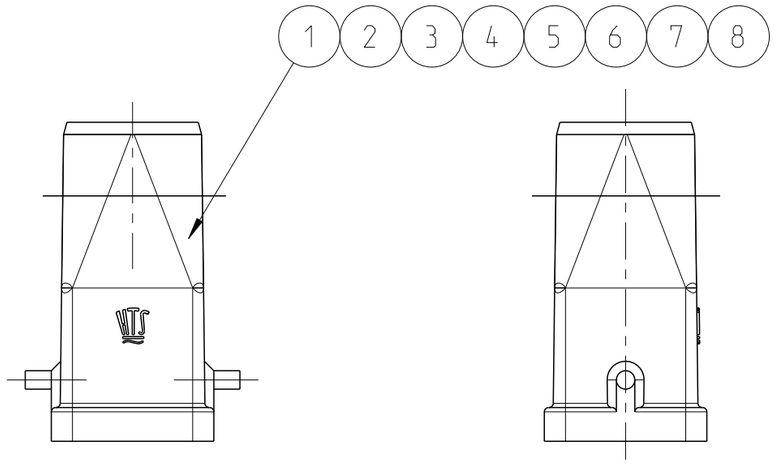

NOTES

1. MATERIAL: ZINC DIECAST
2. COLOR: - VARNISH GREY
   - VARNISH BLACK
   - METALLIC SILVER
3. VARNISH ON THE INSIDE NOT NECESARILY
4. SPECIAL PACKAGING
   PACKAGING QUANTITY 100 PIECES
5. PACKAGING QUANTITY 10 PIECES

0-9	0-8	0-7	0-6	0-5	0-4	0-3	0-2	0-1	DESCRIPTION	MATERIAL	SURFACE	COLOR	ITEM	NOTES
OBSOLETE		OBSOLETE	OBSOLETE											
1									HOOD HA.3	ZINC DIECAST		BLACK	8	M20
	1								HOOD HA.3	ZINC DIECAST		WITHOUT VARNISH	7	M20
		1							HOOD HA.3	ZINC DIECAST	BLUE PASSIVATION	METALLIC SILVER	6	M20
			1						HOOD HA.3	ZINC DIECAST	BLUE PASSIVATION	BLACK	5	M16
				1					HOOD HA.3	ZINC DIECAST	BLUE PASSIVATION	WITHOUT VARNISH	4	M16
					1				HOOD HA.3	ZINC DIECAST		GREY	3	M20
						1			HOOD HA.3	ZINC DIECAST		BLACK	2	M16
							1		HOOD HA.3	ZINC DIECAST		GREY	1	M16
								1	HA.3.STO.1.M16.Z		5			
							1		HA-K.3.STO.1.M16.Z		5			
						1			HA.3.STO.1.M20.Z		5			
					1				HA.3.STO.1.M16.Z.KM		4			
				1					HA-EMV.3.STO.1.M16.Z		5			
			1						~~HA-EMV-K.3.STO.1.M16.Z~~		5			
		1							~~HA-EMV-K.3.STO.1.M20.Z~~		5			
	1								HA-EMV.3.STO.1.M20.Z		5			
1									~~HA-K.3.STO.1.M20.Z~~		5			

THIS DRAWING IS A CONTROLLED DOCUMENT.

DIMENSIONS: mm

TOLERANCES UNLESS OTHERWISE SPECIFIED:
0 PLC ±-
1 PLC ±-
2 PLC ±-
3 PLC ±-
4 PLC ±-
ANGLES ±1°

MATERIAL - -

FINISH - -

DWN R.SCHNEIDER 09MAR2010
CHK T.SCHNURPFEIL 09MAR2010
APVD - -
PRODUCT SPEC -
APPLICATION SPEC -
WEIGHT -

TE Connectivity

NAME HOOD ASSY HA.3 -

SIZE	CAGE CODE	DRAWING NO	RESTRICTED TO
A3	00779	C-1106405	-

CUSTOMER DRAWING

SCALE 5:1 SHEET 1 OF 1 REV A14

1470-19 (3/13)

Общество с ограниченной ответственностью «МосЧип» ИНН 7719860671 / КПП 771901001
Адрес: 105318, г.Москва, ул.Щербаковская д.3, офис 1107

Данный компонент на территории Российской Федерации

Вы можете приобрести в компании MosChip.

Для оперативного оформления запроса Вам необходимо перейти по данной ссылке:

http://moschip.ru/get-element

Вы можете разместить у нас заказ для любого Вашего проекта, будь то серийное производство или разработка единичного прибора.

В нашем ассортименте представлены ведущие мировые производители активных и пассивных электронных компонентов.

Нашей специализацией является поставка электронной компонентной базы двойного назначения, продукции таких производителей как XILINX, Intel (ex.ALTERA), Vicor, Microchip, Texas Instruments, Analog Devices, Mini-Circuits, Amphenol, Glenair.

Сотрудничество с глобальными дистрибьюторами электронных компонентов, предоставляет возможность заказывать и получать с международных складов практически любой перечень компонентов в оптимальные для Вас сроки.

На всех этапах разработки и производства наши партнеры могут получить квалифицированную поддержку опытных инженеров.

Система менеджмента качества компании отвечает требованиям в соответствии с ГОСТ Р ИСО 9001, ГОСТ РВ 0015-002 и ЭС РД 009

Офис по работе с юридическими лицами:

105318, г.Москва, ул.Щербаковская д.3, офис 1107, 1118, ДЦ «Щербаковский»

Телефон: +7 495 668-12-70 (многоканальный)

Факс: +7 495 668-12-70 (доб.304)

E-mail: info@moschip.ru

Skype отдела продаж:
moschip.ru
moschip.ru_4
moschip.ru_6
moschip.ru_9