REVISIONS					
REV	ECO	DESCRIPTION	DATE	BY	APPR
A1	-	RELEASE NEW DRAWING	Dec.12.18	Blink	Tommy

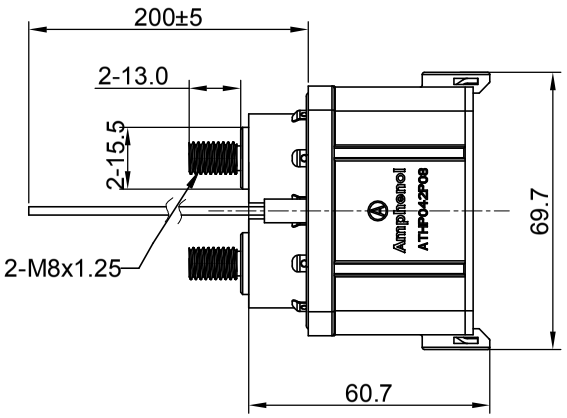

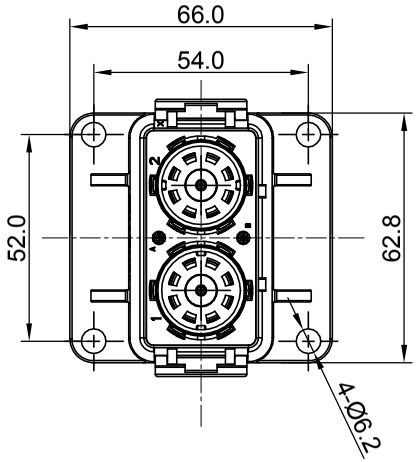

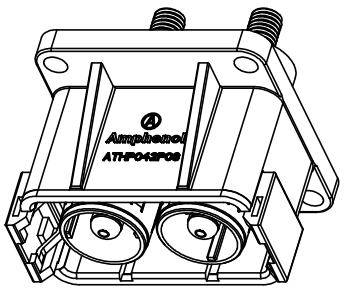

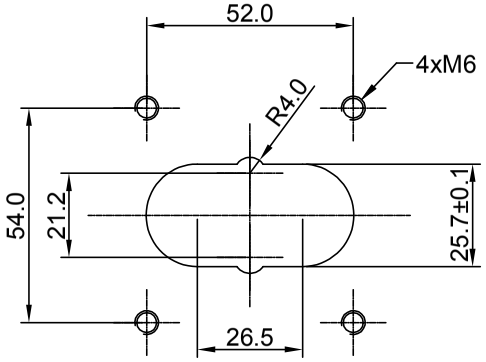

RECOMMEND PANEL CUT

NOTES: UNLESS OTHERWISE SPECIFIED

1. MATERIAL:
   1.1 HOUSING: THERMOPLASTIC UL 94V0
   1.2 SEAL: SILICONE RUBBER
   1.3 POWER CONTACT: COPPER ALLOY, SILVER PLATED
   1.4 SHIELDING: COPPER ALLOY, TIN PLATED

2. SPECIFICATIONS:
   2.1 CURRENT RATING: 180 AMPS
   2.2 VOLTAGE RATING: 1000 V AC/DC
   2.3 CONTACT RESISTANCE: 0.3 mΩ@POWER CONTACT
   2.4 OPERATING TEMPERATURE: -40°C TO +130°C
   2.5 DIELECTRIC WITHSTANDING VOLTAGE: LESS THAN 2 MILLIAMPS CURRENT LEAKAGE @ 3000 VOLTS AC.
   2.6 INSULATION RESISTANCE: 500 MEGOHMS MIN@25°C.
   2.7 DEGREE OF PROTECTION: IP67 (MATED CONDITION)
   2.8 MATING CYCLE DURABILITY: 100 CYCLES
   2.9 RoHS COMPLIANT

3. SIGNAL CONTACT: RT SERIES 16# PIN CONTACT
   POWER CONTACT: SC000384-8-M1

4. ALL DIMENSIONS ARE FOR REFERENCE USE ONLY.

Wiring Diagram

A)	UL 3266 18AWG RED
B)	UL 3266 18AWG BLACK

QUANTITY	PART NUMBER	DESCRIPTION	ITEM

MATERIALS LIST

UNLESS OTHERWISE SPECIFIED
1) All dimensions are in metric(mm).
2) Tolerances are as follows:
1 PL DEC ±0.30
2 PL DEC ±0.15
3 PL DEC ±0.08
Fractions ±1/64
Angles ±1°
3) Note reference = X

MATERIAL SPECIFICATIONS:

PROCESS SPECIFICATIONS:

NEXT ASS'Y:

SIGNATURES		DATE
DRAWN:	Blink	Dec.12.18
CHECKED:	Tod	Dec.12.18
ENGINEER:		
APPROVAL:	Tommy	Dec.12.18
CUSTOMER:		

THIS DRAWING IS SUPPLIED FOR INFORMATION ONLY. DESIGN FEATURES, SPECIFICATIONS AND PERFORMANCE DATA SHOWN HEREON ARE THE PROPERTY OF THE AMPHENOL CORPORATION. NO RIGHTS OF REPRODUCTION ARE IMPLIED. ALL DIMENSIONS ARE SUBJECT TO NORMAL MANUFACTURING VARIATIONS.

Amphenol

Sine Systems - www.amphenol-sine.com
44724 Morley Drive
Clinton Township, MI 48036

ATHP, RECEPTACLE,2 PIN,8MM
FLANG MOUNTING WITH EMC SHIELDING

SIZE	TYPE	DWG NO.	REVISION
B	C-	ATHP042P08EL16-M1	A1

SCALE: NONE SHEET 1 OF 1

TITLE: ATHP,RECEPTACLE,2 PIN,8MM, FLANG MOUNTING WITH EMC SHIELDING
DWG NO: ATHP042P08EL16-M1
REV: A1
SH: 1
OF: 1

Общество с ограниченной ответственностью «МосЧип» ИНН 7719860671 / КПП 771901001
Адрес: 105318, г.Москва, ул.Щербаковская д.3, офис 1107

Данный компонент на территории Российской Федерации

Вы можете приобрести в компании MosChip.

Для оперативного оформления запроса Вам необходимо перейти по данной ссылке:

http://moschip.ru/get-element

Вы можете разместить у нас заказ для любого Вашего проекта, будь то серийное производство или разработка единичного прибора.

В нашем ассортименте представлены ведущие мировые производители активных и пассивных электронных компонентов.

Нашей специализацией является поставка электронной компонентной базы двойного назначения, продукции таких производителей как XILINX, Intel (ex.ALTERA), Vicor, Microchip, Texas Instruments, Analog Devices, Mini-Circuits, Amphenol, Glenair.

Сотрудничество с глобальными дистрибьюторами электронных компонентов, предоставляет возможность заказывать и получать с международных складов практически любой перечень компонентов в оптимальные для Вас сроки.

На всех этапах разработки и производства наши партнеры могут получить квалифицированную поддержку опытных инженеров.

Система менеджмента качества компании отвечает требованиям в соответствии с ГОСТ Р ИСО 9001, ГОСТ РВ 0015-002 и ЭС РД 009

Офис по работе с юридическими лицами:

105318, г.Москва, ул.Щербаковская д.3, офис 1107, 1118, ДЦ «Щербаковский»

Телефон: +7 495 668-12-70 (многоканальный)

Факс: +7 495 668-12-70 (доб.304)

E-mail: info@moschip.ru

Skype отдела продаж:
moschip.ru
moschip.ru_4
moschip.ru_6
moschip.ru_9