THIS DRAWING IS UNPUBLISHED. RELEASED FOR PUBLICATION - ,- .
© COPYRIGHT - By - ALL RIGHTS RESERVED.

LOC	DIST
GP	00

REVISIONS

P	LTR	DESCRIPTION	DATE	DWN	APVD
	L2	REVISED PER ECO-11-004835	11MAR11	RK	HMR

1. BRASS, .023 THICK PER MIL-C-50 OR ASTM B16.
2. 2.54µm [.000100] MIN TIN OR TIN LEAD PER MIL-T-10727 OVER 2.54µm [.000100] MIN COPPER PER MIL-C-14550A.
3. FERRULE SELECTION PROCEDURE:
   A. SELECT THE DESIRED CABLE CLAMP FROM ANY OF THE FOLLOWING DRAWINGS: 5745171, 5745172, 5745173, 5745174, 5745175, 5745854, 5747099, 5745833, 5747100, 5747098, 5745919, 5745652, 5745653
   B. VERIFY THAT THE CHOSEN CABLE CLAMP IS AVAILABLE.
   C. SELECT AN INNER FERRULE PART NUMBER TO MATCH THE CABLE CLAMP SIZE AND CABLE DIAMETER TO BE USED.
   D. USE THE OUTER FERRULE LISTED WITH THE CHOSEN INNER FERRULE.
   E. SEE SPLIT RING FERRULES ON DRAWING 745508 FOR ADDITIONAL OPTIONS.
4. 2.54µm [.000100] MIN TIN, OVER 2.54µm [.000100] MIN COPPER.
5. OBSOLETE
6. D DIMENSION APPLIES TO STYLE II OR STYLE III FERRULES ONLY.
7. OBSOLETE PARTS: OBSOLETE CIS STREAMLINING PER D.RENAUD/D.SINISI

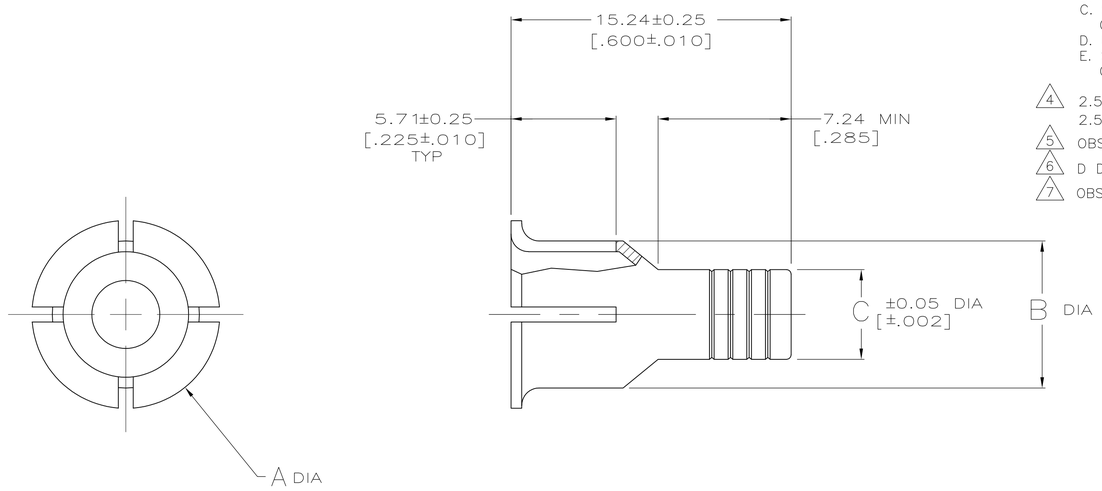

STYLE I

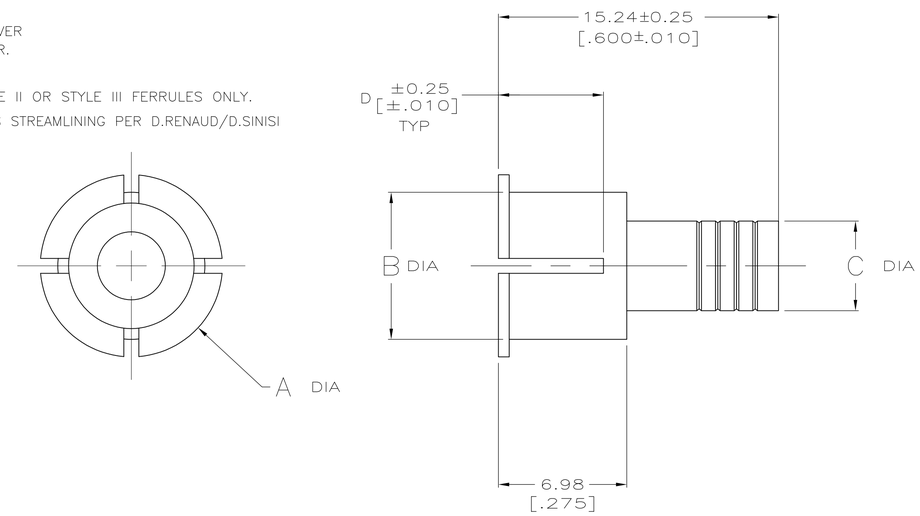

STYLE II

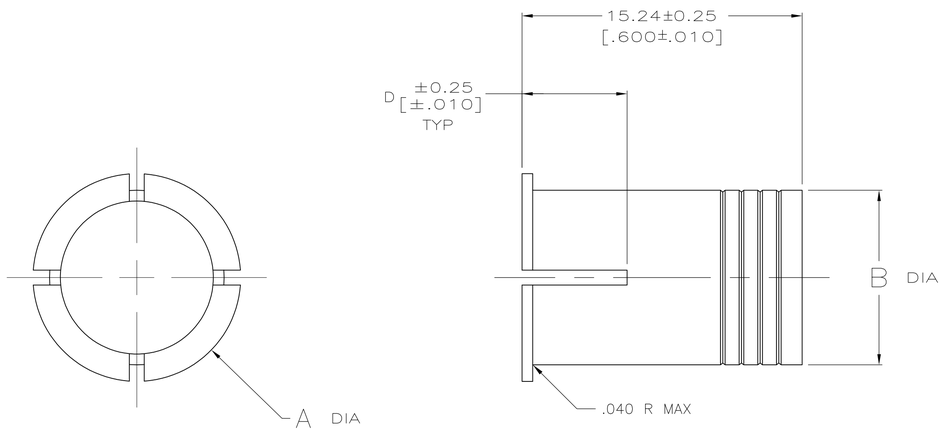

STYLE III

OUTER FERRULE P/N	FINISH	FOR CABLE CLAMP SIZE(S)	CABLE DIA RANGE	STYLE	D		C		B		A		PART NUMBER
4-745130-5	4	1, 2, 5	.230-.280	I OR II	5.72	(0.225)	5.72	(0.225)	8.00	(0.315)	10.16	(0.400)	7-745129-9
4-745130-5		2, 3, 4	.230-.280	I OR II	4.70	(0.185)	5.72	(0.225)	9.50	(0.374)	11.56	(0.455)	7-745129-8
4-745130-3		5	.600-.650	I OR II	5.72	(0.225)	15.11	(0.595)	17.65	(0.695)	19.94	(0.785)	5 7-745129-7
4-745130-2		4	.480-.530	I OR II	5.72	(0.225)	11.94	(0.470)	15.11	(0.595)	17.40	(0.685)	7-745129-6
4-745130-1		3, 5	.380-.430	I OR II	5.72	(0.225)	9.50	(0.374)	11.94	(0.470)	14.22	(0.560)	7-745129-5
4-745130-2		3, 5	.480-.530	III	5.72	(0.225)	---		11.94	(0.470)	14.22	(0.560)	7-745129-4
7 OBSOLETE 3-745130-8		2, 3, 4	.190-.240	I OR II	5.72	(0.225)	4.88	(0.192)	9.50	(0.374)	11.56	(0.455)	7-745129-3
3-745130-9		2, 3, 4	.300-.350	I OR II	5.72	(0.225)	7.47	(0.294)	9.50	(0.374)	11.56	(0.455)	7-745129-2
4-745130-1		2, 3, 4	.380-.430	III	5.72	(0.225)	---		9.50	(0.374)	11.56	(0.455)	7-745129-1
3-745130-8		1, 2, 5	.190-.240	I OR II	5.72	(0.225)	4.88	(0.192)	8.00	(0.315)	10.16	(0.400)	7-745129-0
4-745130-0	4	1, 2, 5	.320-.370	III	5.72	(0.225)	—		8.00	(0.315)	10.16	(0.400)	6-745129-9
1-745130-6	2	1, 2, 5	.230-.280	I OR II	5.72	(0.225)	5.72	(0.225)	8.00	(0.315)	10.16	(0.400)	5 3-745129-4
1-745130-6		2, 3, 4	.230-.280	I OR II	5.72	(0.225)	5.72	(0.225)	9.50	(0.374)	11.56	(0.455)	5 3-745129-2
1-745130-2		5	.480-.530	I OR II	5.72	(0.225)	11.94	(0.470)	17.65	(0.695)	19.94	(0.785)	5 3-745129-0
1-745130-3		5	.600-.650	I OR II	5.72	(0.225)	15.11	(0.595)	17.65	(0.695)	19.94	(0.785)	2-745129-9
1-745130-4		5	.700-.750	III	5.72	(0.225)	—		17.65	(0.695)	19.94	(0.785)	5 2-745129-8
1-745130-1		4	.380-.430	I OR II	5.72	(0.225)	9.50	(0.374)	15.11	(0.595)	17.40	(0.685)	5 2-745129-7
1-745130-2		4	.480-.530	I OR II	5.72	(0.225)	11.94	(0.470)	15.11	(0.595)	17.40	(0.685)	5 2-745129-6
1-745130-3		4	.600-.650	III	5.72	(0.225)	—		15.11	(0.595)	17.40	(0.685)	5 2-745129-5
745130-9		3, 5	.300-.350	I OR II	5.72	(0.225)	7.47	(0.294)	11.94	(0.470)	14.22	(0.560)	5 2-745129-4
1-745130-1		3, 5	.380-.430	I OR II	5.72	(0.225)	9.50	(0.374)	11.94	(0.470)	14.22	(0.560)	5 2-745129-3
1-745130-2		3, 5	.480-.530	III	5.72	(0.225)	---		11.94	(0.470)	14.22	(0.560)	5 2-745129-2
745130-8		2, 3, 4	.190-.240	I OR II	5.72	(0.225)	4.88	(0.192)	9.50	(0.374)	11.56	(0.455)	5 2-745129-1
745130-9		2, 3, 4	.300-.350	I OR II	5.72	(0.225)	7.47	(0.294)	9.50	(0.374)	11.56	(0.455)	5 2-745129-0
1-745130-1		2, 3, 4	.380-.430	III	5.72	(0.225)	---		9.50	(0.374)	11.56	(0.455)	5 1-745129-9
745130-8		1, 2, 5	.190-.240	I OR II	5.72	(0.225)	4.88	(0.192)	8.00	(0.315)	10.16	(0.400)	5 1-745129-8
1-745130-0		1, 2, 5	.320-.370	III	5.72	(0.225)	—		8.00	(0.315)	10.16	(0.400)	5 1-745129-7
745130-8	2	1	.190-.240	III	5.72	(0.225)	—		4.88	(0.192)	6.99	(0.275)	5 1-745129-6

THIS DRAWING IS A CONTROLLED DOCUMENT.

DIMENSIONS: mm [INCHES]

TOLERANCES UNLESS OTHERWISE SPECIFIED:
0 PLC ± –
1 PLC ± –
2 PLC ± 0.13 [.005]
3 PLC ± –
4 PLC ± –
ANGLES ± –

MATERIAL 1

FINISH SEE TABLE

DWN D.BROCKWAY 20MAY04
CHK C. ROHDE 20MAY04
APVD M. WALMSLEY 20MAY04

PRODUCT SPEC —
APPLICATION SPEC —
WEIGHT —

TE Connectivity

NAME FERRULE, INNER, AMPLIMITE HDP-20

SIZE	CAGE CODE	DRAWING NO	RESTRICTED TO
A1	00779	C-745129	—

CUSTOMER DRAWING | SCALE 4:1 | SHEET 1 OF 1 | REV L2

4805 (3/11)

Общество с ограниченной ответственностью «МосЧип» ИНН 7719860671 / КПП 771901001
Адрес: 105318, г.Москва, ул.Щербаковская д.3, офис 1107

Данный компонент на территории Российской Федерации

Вы можете приобрести в компании MosChip.

Для оперативного оформления запроса Вам необходимо перейти по данной ссылке:

http://moschip.ru/get-element

Вы можете разместить у нас заказ для любого Вашего проекта, будь то серийное производство или разработка единичного прибора.

В нашем ассортименте представлены ведущие мировые производители активных и пассивных электронных компонентов.

Нашей специализацией является поставка электронной компонентной базы двойного назначения, продукции таких производителей как XILINX, Intel (ex.ALTERA), Vicor, Microchip, Texas Instruments, Analog Devices, Mini-Circuits, Amphenol, Glenair.

Сотрудничество с глобальными дистрибьюторами электронных компонентов, предоставляет возможность заказывать и получать с международных складов практически любой перечень компонентов в оптимальные для Вас сроки.

На всех этапах разработки и производства наши партнеры могут получить квалифицированную поддержку опытных инженеров.

Система менеджмента качества компании отвечает требованиям в соответствии с ГОСТ Р ИСО 9001, ГОСТ РВ 0015-002 и ЭС РД 009

Офис по работе с юридическими лицами:

105318, г.Москва, ул.Щербаковская д.3, офис 1107, 1118, ДЦ «Щербаковский»

Телефон: +7 495 668-12-70 (многоканальный)

Факс: +7 495 668-12-70 (доб.304)

E-mail: info@moschip.ru

Skype отдела продаж:
moschip.ru
moschip.ru_4
moschip.ru_6
moschip.ru_9