THIS DRAWING IS UNPUBLISHED
VERTRAULICHE UNVEROEFFENTLICHE ZEICHNUNG
RELEASE FOR PUBLIKATION ,2000
FREI FUER VEROEFFENTLICHUNG
© COPYRIGHT 2000 BY AMP INCORPORATED ALL RIGHTS RESERVED
ALLE RECHTE VORBEHALTEN

MATED WITH:
PASSEND ZU: BG5

LOC	DIST
AI	-

PROJEKT NR. EGGMA05416

REVISIONS
AENDERUNGEN

P	LTR	DESCRIPTION BESCHREIBUNG	DATE	DWN	APVD
	B2	ECR-16-009320	13DEC2016	GCM	MKO

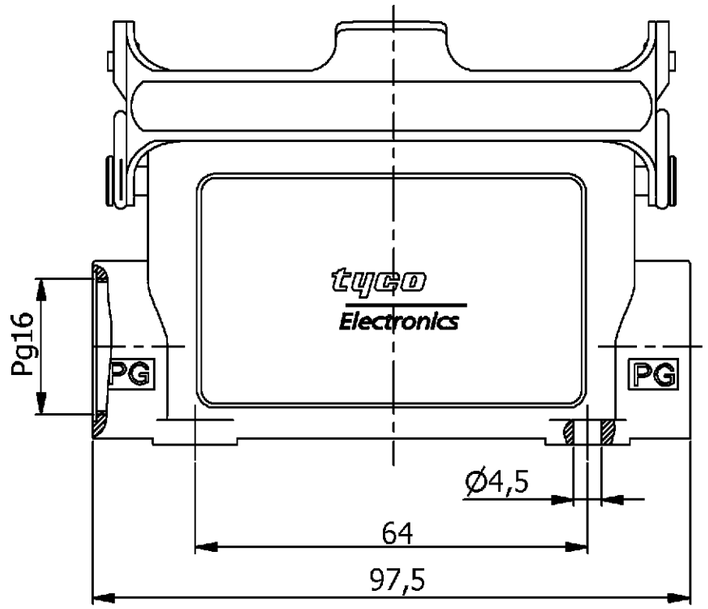

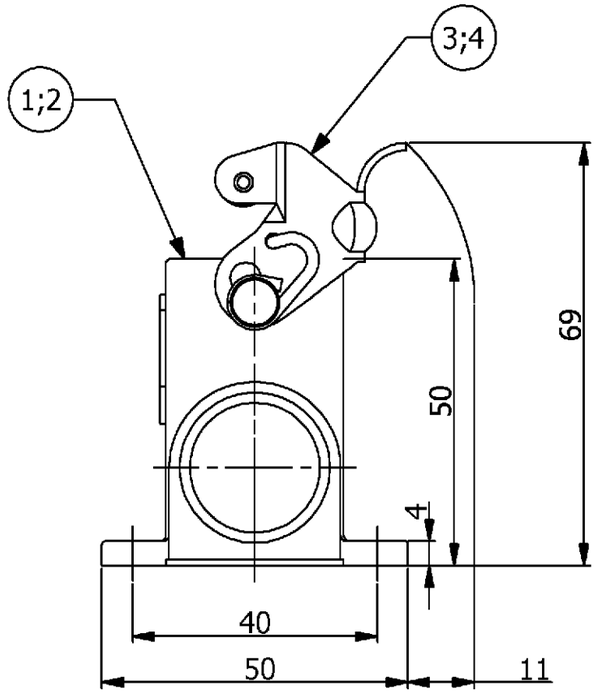

NOTES

1 PACKAGING QUANTITY: 5 PIECES PER BOX

2 MATERIAL: HOUSING: ALUMINIUM DIECASTING ALLOY

3 FINISH: VARNISH GREY
POWDER COATED

4 VARNISH ON THE INSIDE NOT NECESSARY

(1 : 2)

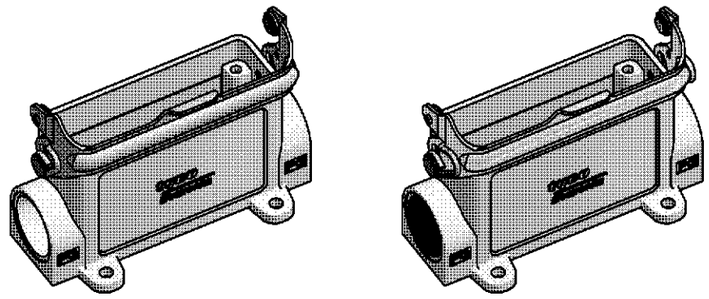

PN 0-1 & 2-3 as shown **PN 1-2 as shown**

OBSOLETE

0-1	2-3	1-2	DESCRIPTION	MATERIAL (2)	SURFACE (3)	COLOR (3)	ITEM NO.	REMARKS
1	1	-	Side Clip	V2A	Blank	-	4	-
-	-	1	Side Clip	Steel	Zinc Plated	Blue	3	-
1	1	-	Surface Mounted Housing HA.16.1.Pg16	Aluminium	-	No varnish	2	-
-	-	1	Surface Mounted Housing HA.16.1.Pg16	Aluminium	-	Grey	1	-

ORDERING TEXT

HA.16.SG-LB.1.16.Z

~~HA.16.SG-LB.1.16.Z~~

~~HA.16.SG-LB.2.16.Z~~

THIS DRAWING IS A CONTROLLED DOCUMENT FOR AMP INCORPORATED.
IT IS SUBJECT TO CHANGE AND THE CONTROLLING ENGINEERING
ORGANIZATION SHOULD BE CONTACTED FOR THE LATEST REVISION.
DIESES ZEICHNUNGSDOKUMENT WIRD DURCH AMP INCORPORATED KONTROLLIERT.
AENDERUNGEN, DIE DEM TECHNISCHEN FORTSCHRITT DIENEN, SIND VORBEHALTEN.
DEN JEWEILS LETZTGUELTIGEN AENDERUNGSSTAND ERFAHREN SIE AUF ANFRAGE.

DIMENSIONS:
DIMENSIONEN:
mm

TOLERANCES UNLESS OTHERWISE SPECIFIED:
ALLGEMEINTOLERANZEN

n. ISO 8015 -
n. ISO 2768 - mH-E
n. DIN 16901- 140

0 PLC #
1 PLC #
2 PLC #
3 PLC #
ANGLES / WINKEL #

MATERIAL (2)

FINISH / OBERFLAECHE / FARBE (3)

DWN	P.BENNUR	2/24/2006
CHK	R.SRINIVAS	2/24/2006
APVD	T.SCHNURPFEIL	2/24/2006
PRODUCT SPEC. PRODUKTSPEZ.	108-74009	
APPLICATION SPEC. VERARBEITUNGSSPEZ.	114-74004	
WEIGHT GEWICHT	-	

TE Connectivity

NAME
SURFACE MOUNTED HOUSING
HA.16.SG-LB.16

SIZE	CAGE CODE	DRAWING NO ZEICHNUNGS-NR.	RESTRICTED TO NUR FUER
A3	00779	C- 1102143	

CUSTOMER DRAWING / KUNDENZEICHNUNG

SCALE MASSSTAB 1:1 SHEET BLATT 1 OF VON 1 REV. B2

H:\HTSEGGMA05416\PA_UNDIA\B16\PA-16-Assemblies\1102143C_1102143_B1.dw

AMP 1471-9 REV 27JUN96

This is a TRANSLATED file from
Computervision, Inc,, Medusa Revision 12.2.5T

Общество с ограниченной ответственностью «МосЧип» ИНН 7719860671 / КПП 771901001
Адрес: 105318, г.Москва, ул.Щербаковская д.3, офис 1107

Данный компонент на территории Российской Федерации

Вы можете приобрести в компании MosChip.

Для оперативного оформления запроса Вам необходимо перейти по данной ссылке:

http://moschip.ru/get-element

Вы можете разместить у нас заказ для любого Вашего проекта, будь то серийное производство или разработка единичного прибора.

В нашем ассортименте представлены ведущие мировые производители активных и пассивных электронных компонентов.

Нашей специализацией является поставка электронной компонентной базы двойного назначения, продукции таких производителей как XILINX, Intel (ex.ALTERA), Vicor, Microchip, Texas Instruments, Analog Devices, Mini-Circuits, Amphenol, Glenair.

Сотрудничество с глобальными дистрибьюторами электронных компонентов, предоставляет возможность заказывать и получать с международных складов практически любой перечень компонентов в оптимальные для Вас сроки.

На всех этапах разработки и производства наши партнеры могут получить квалифицированную поддержку опытных инженеров.

Система менеджмента качества компании отвечает требованиям в соответствии с ГОСТ Р ИСО 9001, ГОСТ РВ 0015-002 и ЭС РД 009

Офис по работе с юридическими лицами:

105318, г.Москва, ул.Щербаковская д.3, офис 1107, 1118, ДЦ «Щербаковский»

Телефон: +7 495 668-12-70 (многоканальный)

Факс: +7 495 668-12-70 (доб.304)

E-mail: info@moschip.ru

Skype отдела продаж:
moschip.ru
moschip.ru_4
moschip.ru_6
moschip.ru_9