THIS DRAWING IS UNPUBLISHED.
VERTRAULICHE UNVEROEFFENTLICHTE ZEICHNUNG
RELEASED FOR PUBLICATION
FREI FUER VEROEFFENTLICHUNG
© COPYRIGHT – TE Connectivity
ALL RIGHTS RESERVED.
ALLE RECHTE VORBEHALTEN

MATED WITH:
PASSEND ZU:
Bg3

REVISIONS
AENDERUNGEN

| P | LTR | DESCRIPTION BESCHREIBUNG | DATE | DWN | APVD |
|---|---|---|---|---|---|
| | B6 | ECR–16–016696 | 15SEP2017 | GR | MKO |

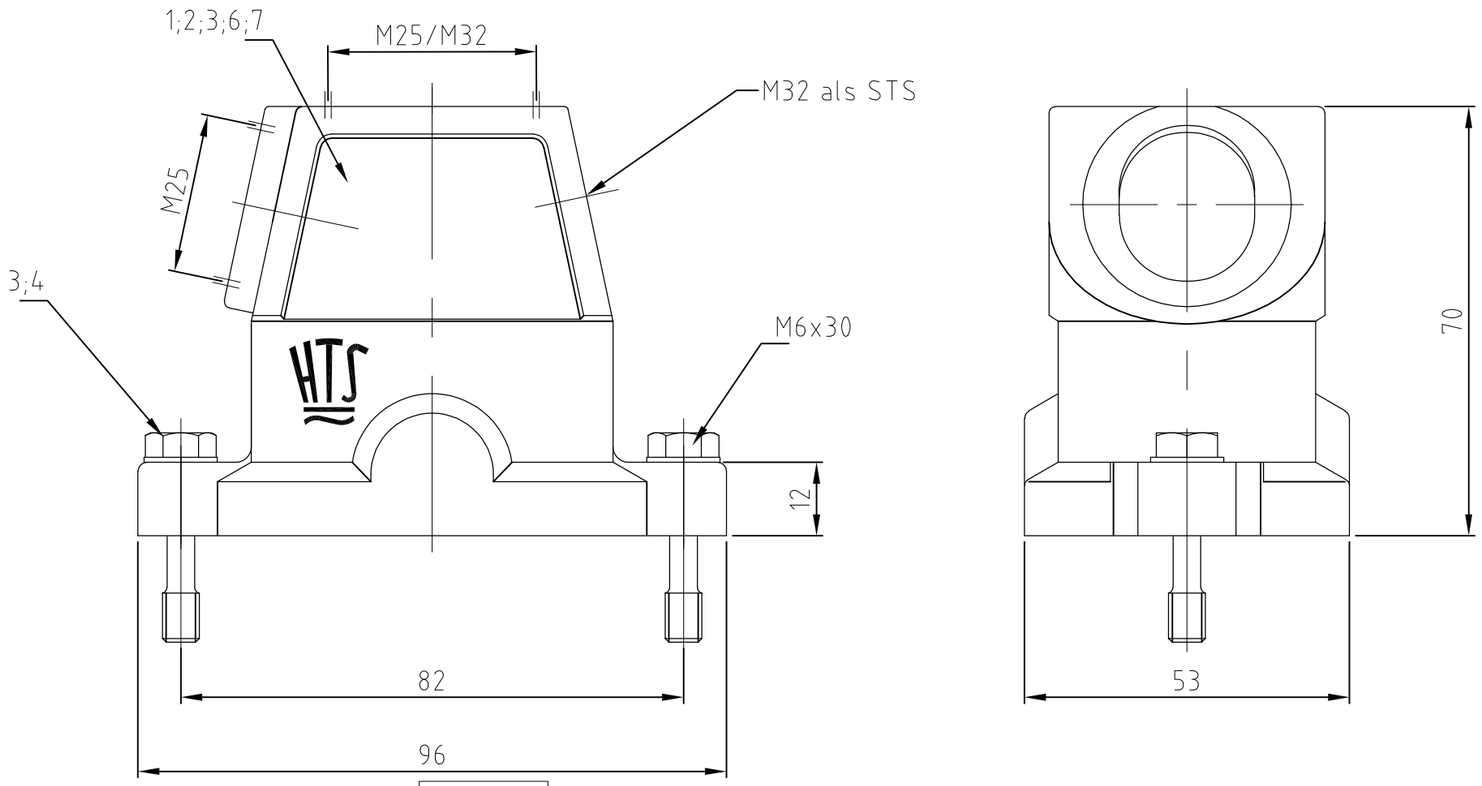


Notes:

1. Material: Housing: aluminium diecasting alloy
   Seals: Neoprene
2. Surface: Powder coated grey or black with aluminium oxyd
3. Varnish on the inside not necessary
4. Packaging quantity 5 pieces

Bemerkungen:

1. Material: Gehäuse: Alu-Druckguß-Legierung
   Dichtungen: Neoprene
2. Pulverbeschichtet grau oder schwarz mit Aluminium Oxid
3. Lackierung im Gehäuseinneren nicht notwendig
4. Verpackungsmenge 5 Stück

| 0-8 | 0-7 | 0-6 | 0-5 | 0-4 | 0-3 | 0-2 | 0-1 | DESCRIPTION / BENENNUNG | MATERIAL | SURFACE / OBERFLÄCHE | COLOR / FARBE | ITEM NO. POS. | REMARKS / BEMERKUNGEN |
|---|---|---|---|---|---|---|---|---|---|---|---|---|---|
| 1 | | | | | | | | Steckergehäuse HIP-K / hood | aluminium/ALU | Aluminium oxid | black/schwarz | 7 | ohne Logo & Bohrung |
| | 1 | | | | | | | Steckergehäuse HIP-K / hood | aluminium/ALU | Aluminium oxid | black/schwarz | 6 | ohne Logo |
| 2 | 2 | 2 | 2 | 2 | 2 | 2 | 2 | Scheibe / pane | V2A/stainless steel | blank/even | - | 5 | |
| 2 | 2 | 2 | 2 | 2 | 2 | 2 | 2 | Befestigungsschraube / fixing screw | V2A/stainless steel | blank/even | - | 4 | |
| 1 | 1 | 1 | 1 | 1 | 1 | 1 | 1 | Dichtung Bg3 / seal | Neoprene | - | black/schwarz | 3 | |
| | | 1 | | 1 | 1 | | | Steckergehäuse HIP-K / hood | aluminium/ALU | Aluminium oxid | black/schwarz | 2 | |
| | | | 1 | | | 1 | 1 | Steckergehäuse HIP/ hood | aluminium/ALU | | grey/grau | 1 | |
| HIP-K.6/16.ST-N | ~~HIP-K.6/16.STS.1.M25.G~~ | ~~HIP-K.6/16.STO.1.M25.G~~ | ~~HIP.6/16.STS.1.M32.G~~ | HIP-K.6/16.STS.1.M25.G | HIP-K.6/16.STO.1.M32.G | HIP.6/16.STS.1.M25.G | HIP.6/16.STO.1.M32.G | ORDERING TEXT / BESTELLTEXT | | | | | |

OBSOLETE

THIS DRAWING IS A CONTROLLED DOCUMENT.
DIESE ZEICHNUNG IST EIN KONTROLLIERTES DOKUMENT.

DIMENSIONS: MASSEINHEITEN: mm

TOLERANCES UNLESS OTHERWISE SPECIFIED: ALLGEMEINTOLERANZEN
0 PLC ± – n. ISO 8015 / n. ISO 2768 – mH –E / n. DIN 16901 – 1&0
1 PLC ± –
2 PLC ± –
3 PLC ± –
4 PLC ± –
ANGLES / WINKEL ± –

MATERIAL –

FINISH/OBERFLAECHE/FARBE –

DWN Schneider 22.06.2001
CHK Schweiger 22.06.2001
APVD – 
PRODUCT SPEC PRODUKTSPEZ. –
APPLICATION SPEC VERARBEITUNGSSPEZ. –
WEIGHT GEWICHT

TE Connectivity

NAME
Hood
Steckergehaeuse HIP.6/16.STO/STS.M–Gewinde
–

SIZE A3 | CAGE CODE 00779 | DRAWING NO ZEICHNUNGS-NR. C–1106425 | RESTRICTED TO NUR FUER –

CUSTOMER DRAWING/KUNDENZEICHNUNG

SCALE MASSSTAB 1:1 | SHEET BLATT 1 OF VON 1 | REV B6

Общество с ограниченной ответственностью «МосЧип» ИНН 7719860671 / КПП 771901001
Адрес: 105318, г.Москва, ул.Щербаковская д.3, офис 1107

**Данный компонент на территории Российской Федерации**

**Вы можете приобрести в компании MosChip.**

Для оперативного оформления запроса Вам необходимо перейти по данной ссылке:

http://moschip.ru/get-element

Вы можете разместить у нас заказ для любого Вашего проекта, будь то серийное производство или разработка единичного прибора.

В нашем ассортименте представлены ведущие мировые производители активных и пассивных электронных компонентов.

Нашей специализацией является поставка электронной компонентной базы двойного назначения, продукции таких производителей как XILINX, Intel (ex.ALTERA), Vicor, Microchip, Texas Instruments, Analog Devices, Mini-Circuits, Amphenol, Glenair.

Сотрудничество с глобальными дистрибьюторами электронных компонентов, предоставляет возможность заказывать и получать с международных складов практически любой перечень компонентов в оптимальные для Вас сроки.

На всех этапах разработки и производства наши партнеры могут получить квалифицированную поддержку опытных инженеров.

Система менеджмента качества компании отвечает требованиям в соответствии с ГОСТ Р ИСО 9001, ГОСТ РВ 0015-002 и ЭС РД 009

**Офис по работе с юридическими лицами:**

105318, г.Москва, ул.Щербаковская д.3, офис 1107, 1118, ДЦ «Щербаковский»

Телефон: +7 495 668-12-70 (многоканальный)

Факс: +7 495 668-12-70 (доб.304)

E-mail: info@moschip.ru

Skype отдела продаж:
moschip.ru
moschip.ru_4
moschip.ru_6
moschip.ru_9