THIS DRAWING IS UNPUBLISHED. RELEASED FOR PUBLICATION -,- .
© COPYRIGHT - BY TYCO ELECTRONICS CORPORATION. ALL RIGHTS RESERVED.

LOC	DIST
—	—

REVISIONS

P	LTR	DESCRIPTION	DATE	DWN	APVD
	A1	ECO-06-5985	14MAR06	MB	MS

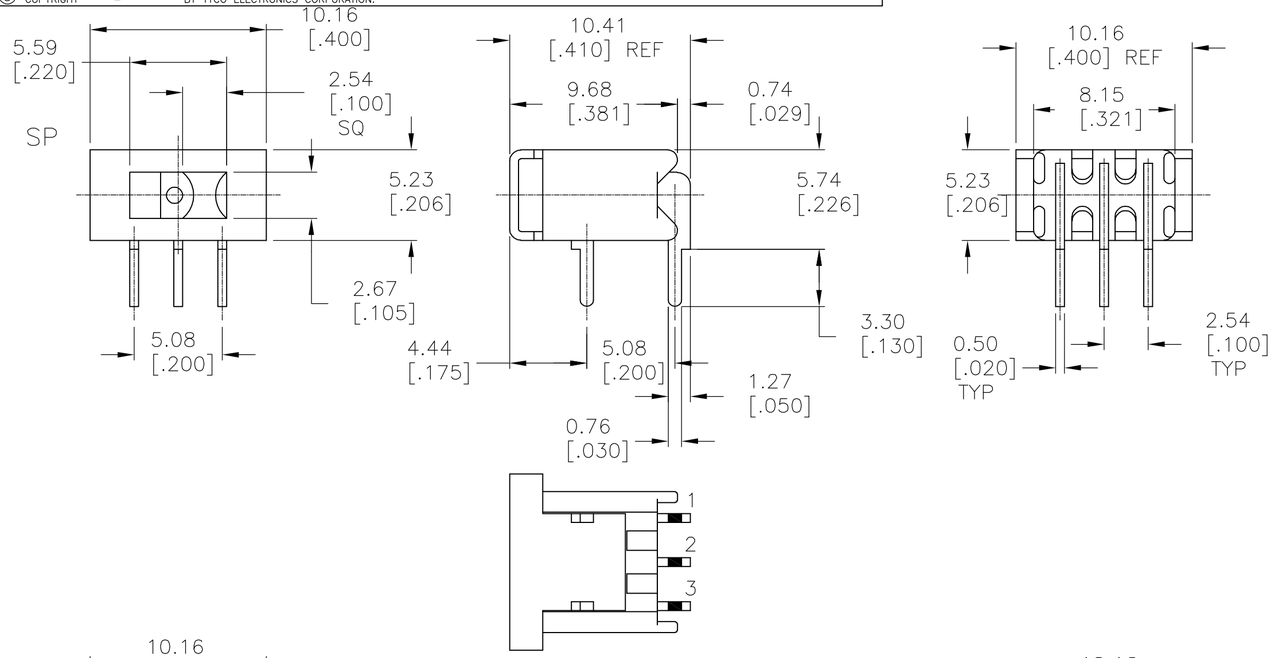

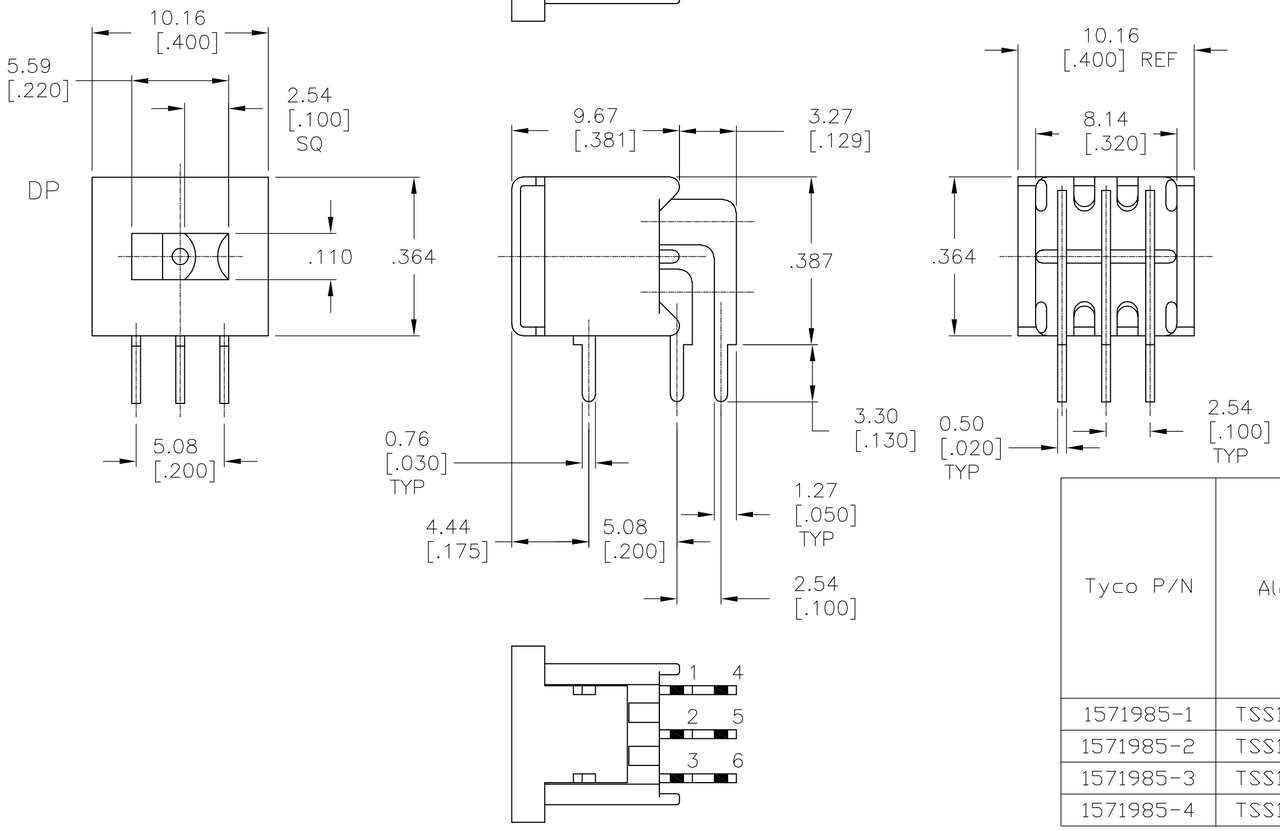

SPECIFICATIONS:
MATERIALS:
CASE–HIGH TEMPERATURE POLYESTER, BLACK
ACTUATOR–POLYESTER, UL94V–O, BLACK
FRAME– STEEL, TIN PLATE
MOVING CONTACT–COPPER ALLOY, GOLD OVER NICKEL PLATE
FIXED CONTACT–COPPER ALLOY, GOLD OVER NICKEL PLATE
TERMINAL–COPPER ALLOY, TIN OVER NICKEL PLATE

ELECTRICAL:
CURRENT RATING: 0.4 VA MAX. 20 V MAX. (AC/DC).
INITIAL CONTACT RESISTANCE: 40 MILLIOHMS MAX.
INSULATION RESISTANCE: OVER 1,000 MEGOHMS @ 500 VDC.
DIELECTRIC STRENGTH: 1,000 VAC RMS @ SEA LEVEL.
LIFE EXPECTANCY: 60,000–80,000 CYCLES

MECHANICAL:
ACTUATION FORCE 150–600 GRAMS

ENVIRONMENTAL:
OPERATING TEMPERATURE: –4°F TO +176°F(–20°C TO +80°C)
STORAGE TEMPERATURE: –4°F TO +176°F(–20°C TO +80°C)
SOLDER HEAT RESISTANCE PER EIA–364–56A, PROCEDURE 3, COND. B
SOLDERABILITY PER EID 364–52, CLASS 2 CATEGORY 1

1. ALL MATERIALS AND FINISHES SHALL COMPLY WITH EU DIRECTIVE 2002/95/EC OF 27JAN2003 (ROHS).

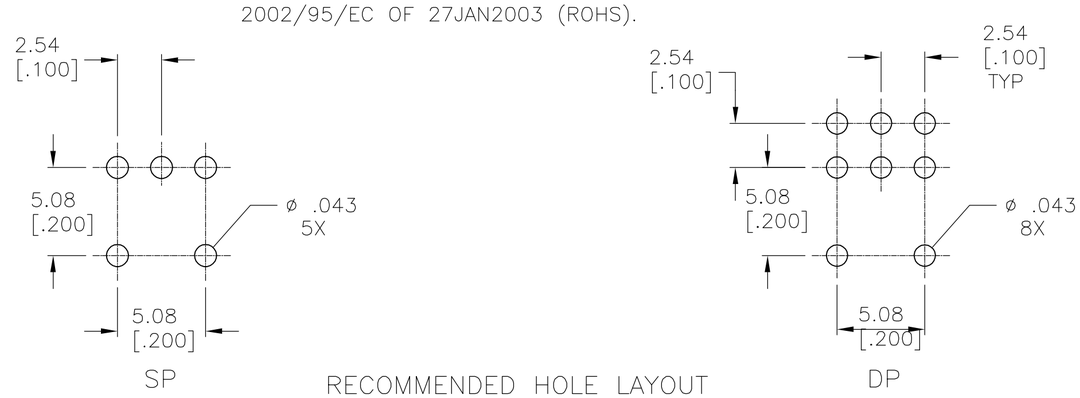

RECOMMENDED HOLE LAYOUT
LAYOUT TOLERANCES ±0.05[.002]

Tyco P/N	Alco P/N	Actuator Flush/ Extended	Position	Type	1 2 3 / 4 5 6	1 2 3 / 4 5 6	1 2 3 / 4 5 6
1571985-1	TSS11DG1RA04	Flush	2	SPDT	1,2	None	2,3
1571985-2	TSS11EG1RA04	Flush	3	SPDT	1,2	Off	2,3
1571985-3	TSS11NG1RA04	Flush	2	DPDT	1-2, 4-5	None	2-3, 5-6
1571985-4	TSS11PG1RA04	Flush	3	DPDT	1-2, 4-5	Off	2-3, 5-6

THIS DRAWING IS A CONTROLLED DOCUMENT.

DIMENSIONS: INCHES

TOLERANCES UNLESS OTHERWISE SPECIFIED:
0 PLC ± –
1 PLC ± –
2 PLC ± –
3 PLC ± 0.25[.010]
4 PLC ± –
ANGLES ± 1

MATERIAL: SEE SPECIFICATIONS
FINISH: –

DWN M.BINNER 2FEB06
CHK M.SARVER –
APVD M.SARVER –
PRODUCT SPEC —
APPLICATION SPEC —
WEIGHT —

tyco Electronics
Tyco Electronics Corporation
Harrisburg, PA 17105–3608

NAME
SLIDE SWITCH
TSS11DGRA & TSS11EGRA SP RA FLUSH SLIDER
—

SIZE	CAGE CODE	DRAWING NO	RESTRICTED TO
A2	00779	C-1571985	—

CUSTOMER DRAWING | SCALE 1:1 | SHEET 1 OF 1 | REV A1

1571985

Общество с ограниченной ответственностью «МосЧип» ИНН 7719860671 / КПП 771901001
Адрес: 105318, г.Москва, ул.Щербаковская д.3, офис 1107

Данный компонент на территории Российской Федерации

Вы можете приобрести в компании MosChip.

Для оперативного оформления запроса Вам необходимо перейти по данной ссылке:

http://moschip.ru/get-element

Вы можете разместить у нас заказ для любого Вашего проекта, будь то серийное производство или разработка единичного прибора.

В нашем ассортименте представлены ведущие мировые производители активных и пассивных электронных компонентов.

Нашей специализацией является поставка электронной компонентной базы двойного назначения, продукции таких производителей как XILINX, Intel (ex.ALTERA), Vicor, Microchip, Texas Instruments, Analog Devices, Mini-Circuits, Amphenol, Glenair.

Сотрудничество с глобальными дистрибьюторами электронных компонентов, предоставляет возможность заказывать и получать с международных складов практически любой перечень компонентов в оптимальные для Вас сроки.

На всех этапах разработки и производства наши партнеры могут получить квалифицированную поддержку опытных инженеров.

Система менеджмента качества компании отвечает требованиям в соответствии с ГОСТ Р ИСО 9001, ГОСТ РВ 0015-002 и ЭС РД 009

Офис по работе с юридическими лицами:

105318, г.Москва, ул.Щербаковская д.3, офис 1107, 1118, ДЦ «Щербаковский»

Телефон: +7 495 668-12-70 (многоканальный)

Факс: +7 495 668-12-70 (доб.304)

E-mail: info@moschip.ru

Skype отдела продаж:
moschip.ru
moschip.ru_4
moschip.ru_6
moschip.ru_9