THIS DRAWING IS UNPUBLISHED. RELEASED FOR PUBLICATION -,- .
© COPYRIGHT - By -TE CONNECTIVITY ALL RIGHTS RESERVED.

LOC	DIST
HB	—

REVISIONS

P	LTR	DESCRIPTION	DATE	DWN	APVD
	D1	CHANGE LOGO&ADD LINE IDENTIFICATION ECO-12-001771	21Aug2012	YS.H	BH.Y
	E	UNIFY THE GROOVE OF GLUE ECO-15-012528	21Aug2012	YS.H	CSM

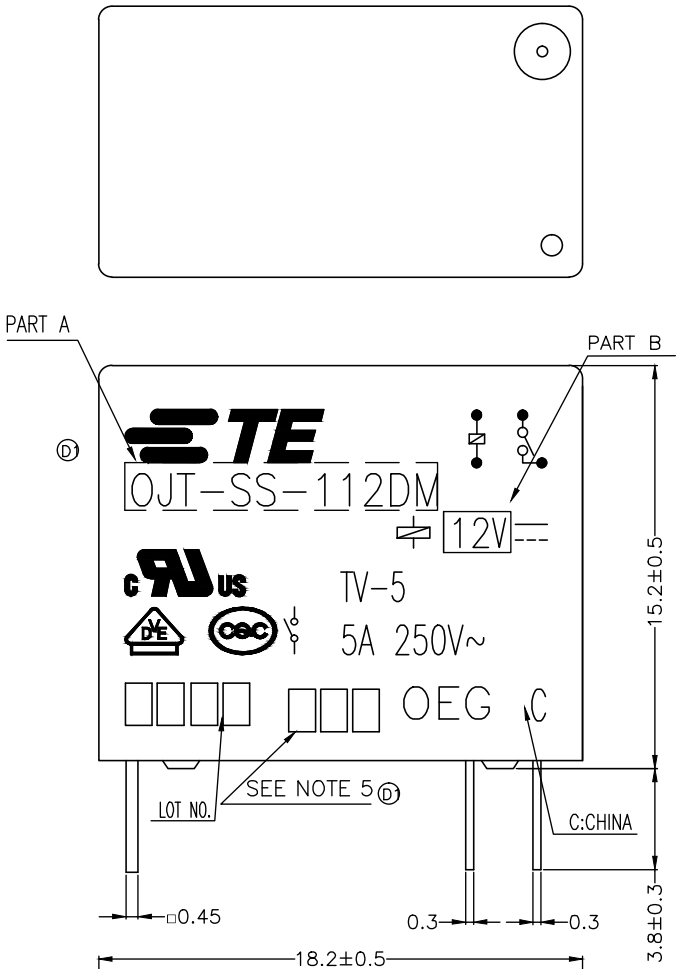

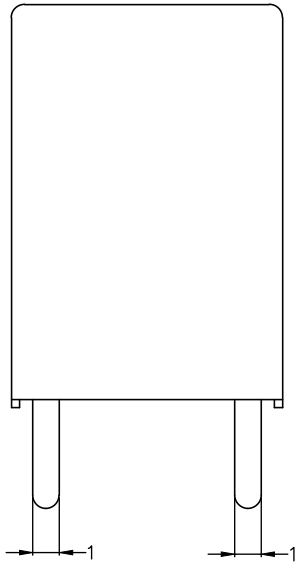

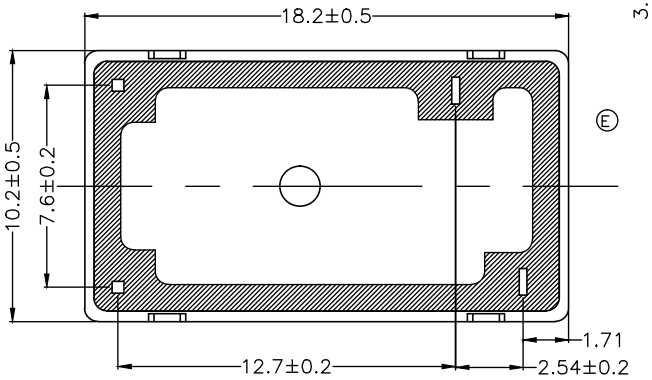

Diagram dimension	Tolerance
0.99mm max.	±0.1mm
1 - 2.99mm	±0.2mm
3mm min.	±0.3mm

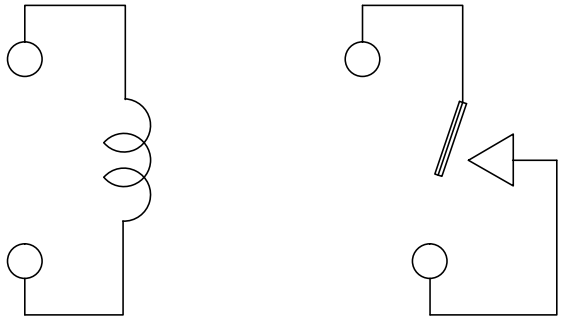

CONNECTION FIGURE

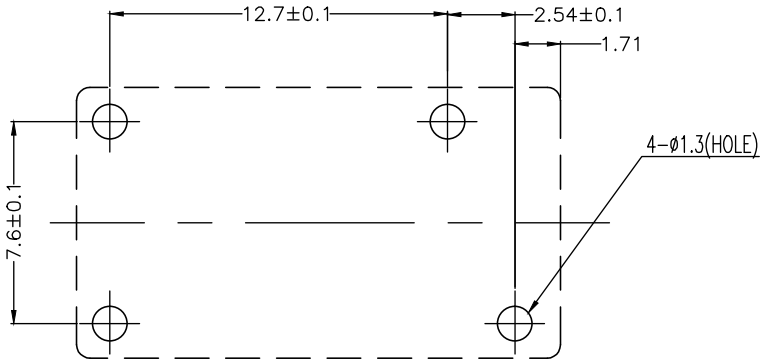

FIGURE FOR PRINTED CIRCUIT BOARD PROCESSING
(BOTTOM VIEW)

THIS DRAWING IS A CONTROLLED DOCUMENT.

DIMENSIONS: mm

TOLERANCES UNLESS OTHERWISE SPECIFIED:

0 PLC	± -
1 PLC	± -
2 PLC	± -
3 PLC	± -
4 PLC	± -
ANGLES	± -

MATERIAL -

FINISH -

DWN	Fu,Bo
CHK	Zhang,XN
APVD	Yang,Wen
PRODUCT SPEC	SEE SPEC TABLE
APPLICATION SPEC	—
WEIGHT	—

TE Connectivity

NAME OJT-S*-1**DM,000 CUSTOMER DRAWING

SIZE	CAGE CODE	DRAWING NO	RESTRICTED TO
A3	00779	C-1461116	—

CUSTOMER DRAWING | SCALE 5:1 | SHEET 1 OF 2 | REV E

THIS DRAWING IS UNPUBLISHED. RELEASED FOR PUBLICATION -,- .
© COPYRIGHT - By -TE CONNECTIVITY ALL RIGHTS RESERVED.

LOC	DIST
HB	—

REVISIONS

P	LTR	DESCRIPTION	DATE	DWN	APVD
	-	SEE SHEET 1	-	-	-

1-1461116-6	OJT-SH-148DM	48V	OJT-SH-148DM	p
1-1461116-5	OJT-SH-124DM	24V	OJT-SH-124DM	o
1-1461116-4	OJT-SH-118DM	18V	OJT-SH-118DM	n
1461116-1	OJT-SH-112DM	12V	OJT-SH-112DM	m
1-1461116-2	OJT-SH-109DM	9V	OJT-SH-109DM	l
1-1461116-1	OJT-SH-106DM	6V	OJT-SH-106DM	k
1-1461116-0	OJT-SH-105DM	5V	OJT-SH-105DM	j
1461116-9	OJT-SH-103DM	3V	OJT-SH-103DM	i
1461116-8	OJT-SS-148DM	48V	OJT-SS-148DM	h
1461116-7	OJT-SS-124DM	24V	OJT-SS-124DM	g
1461116-6	OJT-SS-118DM	18V	OJT-SS-118DM	f
1-1461116-3	OJT-SS-112DM	12V	OJT-SS-112DM	e
1461116-5	OJT-SS-109DM	9V	OJT-SS-109DM	d
1461116-4	OJT-SS-106DM	6V	OJT-SS-106DM	c
1461116-3	OJT-SS-105DM	5V	OJT-SS-105DM	b
1461116-2	OJT-SS-103DM	3V	OJT-SS-103DM	a
TE PART NO	TE TYPE NAME	PART B	PART A	TYPE

D1 NOTES:

1.LOT NO. SYSTEM AS FOLLOWING:

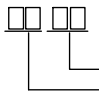

D1 2.TERMINAL DIMENSION IS BEFORE SOLDER DIP;

D1 3.FOR THE TIN-PLATING OF THE PINS:

+0.1mm FOR WIDTH,THICKENSS AND DIAMETER.

+0.5mm FOR LENGTH.

D1 4.MARKING FROM INK TO LASER.

RELAY TYPE

D1 5.ADD LOT NO. SYSTEM AS FOLLOWING;

I, DIGITS FOR DAY OF THE WEEK

1...MONDAY IN THIS WEEK;

2...TUESDAY IN THIS WEEK;

- - - - - - - - - - -

7...SUNDAY IN THIS WEEK

II, DIGITS FOR SHIFT OF THE DAY

1...DAY SHIFT IN THIS DAY;

2...NIGHT SHIFT IN THIS DAY;

III, ONE CHARACTER DISTINGUISH THE LINE IDENTITY, SUCH AS: A,B.....Z

		UV RESIN	SEAL (VENT HOLE)	16
		EPOXY RESIN	SEAL (BASE & BOBBIN)	15
		3UEW	MAGNETIC WIRE	14
94V-0		P.B.T	CASE	13
94V-0		P.B.T	BASE	12
94V-0		P.B.T	BOBBIN	11
	SOLDER DIP	C.P WIRE	COIL TERMINAL	10
94V-0		P.B.T	CARD	9
		Ag ALLOY	MOVABLE CONTACT	8
		Ag ALLOY	NO.CONTACT	7
		STEEL	HINGE SPRING	6
	SOLDER DIP	PBP	NO.TERMINAL	5
	SOLDER DIP	Cu ALLOY	MOVABLE SPRING	4
	Cu-Ni PLATED	STEEL	CORE	3
	Cu-Ni PLATED	STEEL	ARMATURE	2
	Cu-Ni PLATED	STEEL	YOKE	1
INCOMBUSTIBILITY	TREATMENT	MATERIAL	DESCRIPTION	ITEM

THIS DRAWING IS A CONTROLLED DOCUMENT.

DIMENSIONS: mm

TOLERANCES UNLESS OTHERWISE SPECIFIED:

0 PLC	± -
1 PLC	± -
2 PLC	± -
3 PLC	± -
4 PLC	± -
ANGLES	± -

MATERIAL -

FINISH -

DWN Fu,Bo -
CHK Zhang,XN -
APVD Yang,Wen -
PRODUCT SPEC SEE SPEC TABLE
APPLICATION SPEC —
WEIGHT —

TE Connectivity

NAME OJT-S*-1**DM,000 CUSTOMER DRAWING
—
—

SIZE	CAGE CODE	DRAWING NO	RESTRICTED TO
A3	00779	C-1461116	—

CUSTOMER DRAWING | SCALE 5:1 | SHEET 2 OF 2 | REV E

Общество с ограниченной ответственностью «МосЧип» ИНН 7719860671 / КПП 771901001
Адрес: 105318, г.Москва, ул.Щербаковская д.3, офис 1107

Данный компонент на территории Российской Федерации

Вы можете приобрести в компании MosChip.

Для оперативного оформления запроса Вам необходимо перейти по данной ссылке:

http://moschip.ru/get-element

Вы можете разместить у нас заказ для любого Вашего проекта, будь то серийное производство или разработка единичного прибора.

В нашем ассортименте представлены ведущие мировые производители активных и пассивных электронных компонентов.

Нашей специализацией является поставка электронной компонентной базы двойного назначения, продукции таких производителей как XILINX, Intel (ex.ALTERA), Vicor, Microchip, Texas Instruments, Analog Devices, Mini-Circuits, Amphenol, Glenair.

Сотрудничество с глобальными дистрибьюторами электронных компонентов, предоставляет возможность заказывать и получать с международных складов практически любой перечень компонентов в оптимальные для Вас сроки.

На всех этапах разработки и производства наши партнеры могут получить квалифицированную поддержку опытных инженеров.

Система менеджмента качества компании отвечает требованиям в соответствии с ГОСТ Р ИСО 9001, ГОСТ РВ 0015-002 и ЭС РД 009

Офис по работе с юридическими лицами:

105318, г.Москва, ул.Щербаковская д.3, офис 1107, 1118, ДЦ «Щербаковский»

Телефон: +7 495 668-12-70 (многоканальный)

Факс: +7 495 668-12-70 (доб.304)

E-mail: info@moschip.ru

Skype отдела продаж:
moschip.ru
moschip.ru_4
moschip.ru_6
moschip.ru_9