ITEM NO.	NAME	MATERIAL	NOTES
1	HOUSING	PA66	UL94-V0
2	SCREW	STEEL	M2.5/ZN PLATED
3	WIRE CONNECTOR	STEEL	M2.5/ZN PLATED
4	CONDUCTOR	COPPER ALLOY	TIN PLATED

PART NO.	COLOR	PANTONE #
DM20-GY	GREY	COOL GRAY2U
DM20-BU	BLUE	300U
DM20-LK	BLACK	BLACK

REVISIONS

REV	ZONE	DESCRIPTION	DATE	ECN	BY
A	-	INITIAL RELEASE	09/24/2012	BU-J12374	TJN

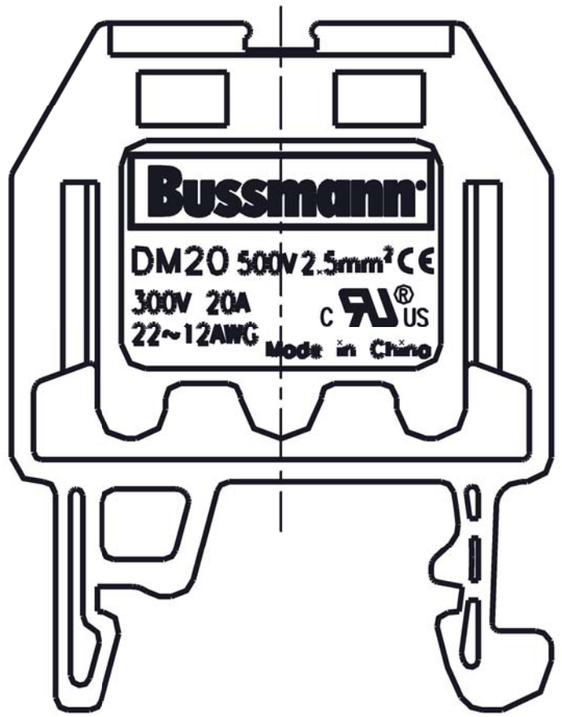

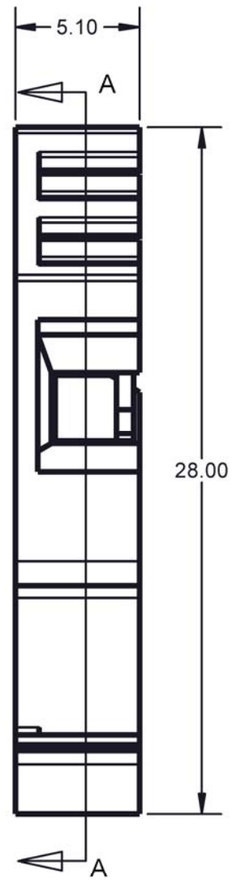

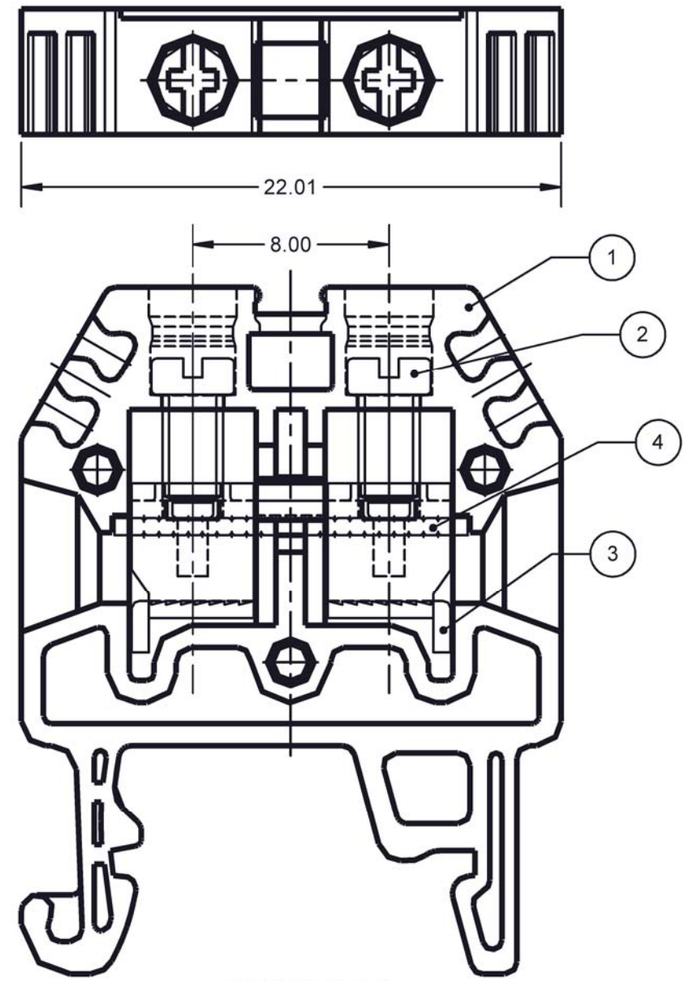

SECTION A-A

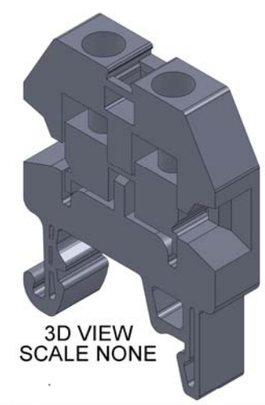

3D VIEW
SCALE NONE

NOTES:

1. RATINGS: UL 300V/20A, IEC 500V/24A
   INSULATION WITHSTAND VOLTAGE 2000VAC/1MINUTE
   TEMPERATURE RANGE -40°C~105°C
2. SEE 2A2943 FOR DIN DIMENSION DETAILS
3. SCREW TORQUE 0.4N-M (3.5IN-LB)
4. WIRE RANGE UL 22~12AWG, IEC 0.5~2.5 mm²
5. ASSEMBLY MUST BE FREE OF OIL, GREASE AND OTHER FOREIGN MATERIALS.
6. ASSEMBLY MUST COMPLY WITH RoHS SPECIFICATION #1P2163.

MODEL SOURCE DATA: --
MODEL VERSION:

THIS DRAWING IS AN UNCONTROLLED COPY IF PRINTED OR SENT ELECTRONICALLY, DO NOT SCALE DRAWING

CONFIDENTIAL. THE INFORMATION CONTAINED IN THIS DOCUMENT IS THE PROPERTY OF COOPER INDUSTRIES, INC. IT IS NOT FOR PUBLIC DISCLOSURE. POSSESSION OF THE INFORMATION DOES NOT CONVEY ANY RIGHT TO LOAN, SELL, OR DISCLOSE THE INFORMATION. UNAUTHORIZED REPRODUCTION OR USE OF THE INFORMATION IS PROHIBITED. THIS DOCUMENT IS TO BE RETURNED TO COOPER INDUSTRIES, INC. UPON COMPLETION OF THE PURPOSE FOR WHICH IT WAS LOANED OR UPON REQUEST.

COPYRIGHT. COOPER INDUSTRIES, INC.
THIS IS AN UNPUBLISHED WORK. THE DISCLOSURE OF THIS WORK IS LIMITED TO SELECT PERSONNEL. FURTHER DISSEMINATION OR DISCLOSURE TO THE PUBLIC IS PROHIBITED. THIS UNPUBLISHED WORK IS PROTECTED BY FEDERAL COPYRIGHT LAW AND ALL RIGHTS THEREUNDER ARE RESERVED BY COOPER INDUSTRIES, INC.

GENERAL DRAWING PRACTICES IN ACCORDANCE WITH **ASME - Y14.100-2004**
DIMENSIONS AND TOLERANCES IN ACCORDANCE WITH **ASME - Y14.5M-1994**

UNLESS OTHERWISE SPECIFIED DIMENSIONS ARE IN MILLIMETERS TOLERANCES TO BE
ONE PLACE X.X = ±0.3 mm
TWO PLACE X.X X = ±0.13 mm
ALL ANGLES X.X = ± 1°

SPECIAL CHARACTERISTIC ◇ (0)
SIGNIFICANT CHARACTERISTIC △ (0)

THIRD ANGLE PROJECTION

APPROVALS	DATE
ENGINEER TJN	09/26/2012
DRAWN TJN	09/26/2012
MANUFACTURING ENGINEER --	--/--/----

MATERIAL: SEE TABLE
FINISH: SEE TABLE

COOPER Bussmann
St. Louis, MO 63178 (USA)

TITLE: FEED THROUGH TERMINAL BLOCK

SIZE: A3 | DWG NO.: DM20-XX | REV: A
SCALE: 4:1 | SHEET 1 OF 1

SLA_BUSS_NAE_GENRL_REV_A

Общество с ограниченной ответственностью «МосЧип» ИНН 7719860671 / КПП 771901001
Адрес: 105318, г.Москва, ул.Щербаковская д.3, офис 1107

Данный компонент на территории Российской Федерации

Вы можете приобрести в компании MosChip.

Для оперативного оформления запроса Вам необходимо перейти по данной ссылке:

http://moschip.ru/get-element

Вы можете разместить у нас заказ для любого Вашего проекта, будь то серийное производство или разработка единичного прибора.

В нашем ассортименте представлены ведущие мировые производители активных и пассивных электронных компонентов.

Нашей специализацией является поставка электронной компонентной базы двойного назначения, продукции таких производителей как XILINX, Intel (ex.ALTERA), Vicor, Microchip, Texas Instruments, Analog Devices, Mini-Circuits, Amphenol, Glenair.

Сотрудничество с глобальными дистрибьюторами электронных компонентов, предоставляет возможность заказывать и получать с международных складов практически любой перечень компонентов в оптимальные для Вас сроки.

На всех этапах разработки и производства наши партнеры могут получить квалифицированную поддержку опытных инженеров.

Система менеджмента качества компании отвечает требованиям в соответствии с ГОСТ Р ИСО 9001, ГОСТ РВ 0015-002 и ЭС РД 009

Офис по работе с юридическими лицами:

105318, г.Москва, ул.Щербаковская д.3, офис 1107, 1118, ДЦ «Щербаковский»

Телефон: +7 495 668-12-70 (многоканальный)

Факс: +7 495 668-12-70 (доб.304)

E-mail: info@moschip.ru

Skype отдела продаж:
moschip.ru
moschip.ru_4
moschip.ru_6
moschip.ru_9