DWG. NO.	PC-11478
ISSUE	REVISIONS

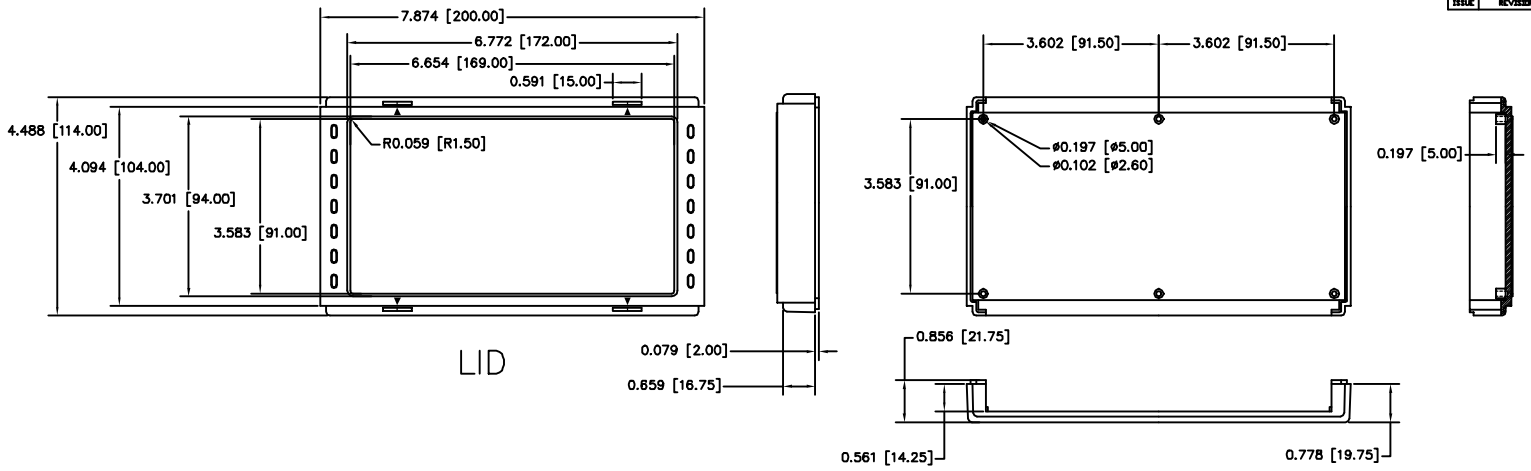

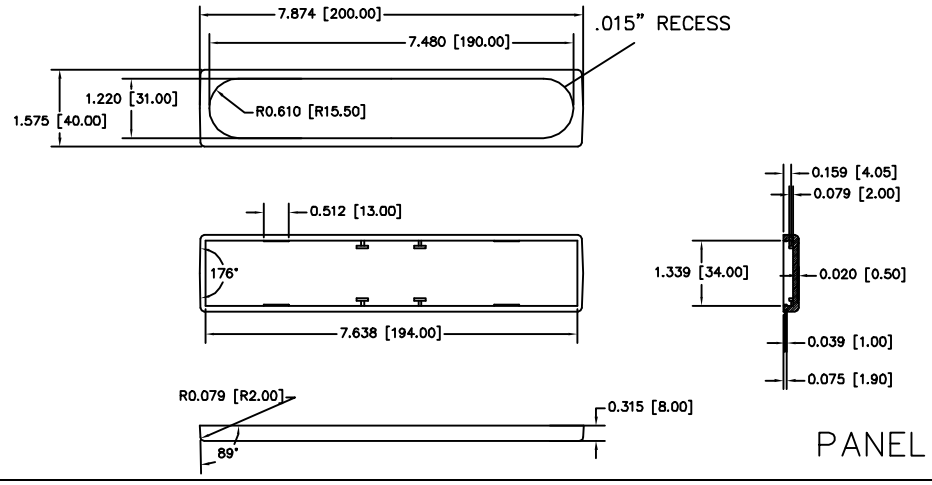

		ITEM	REQ'D.	PART NO.	DESCRIPTION
	TOLERANCES: ±.030 BETWEEN HOLE CENTERS ±.005 FROM SHOULDER EDGE ±.030 FROM A JOINT SURFACE ±.063 BETWEEN ASSEMBLED SURFACES UNLESS OTHERWISE SPECIFIED	DRAT.	AS NOTED	SCALE	NAME PLASTICASE STYLE I 7.87 X 4.76 X 1.57
		FINISH	AS NOTED	BUD INDUSTRIES, INC. WILLOUGHBY, OHIO	
		DR. RD	10-13-08		
		CH.			
QTY.	USED ON	APP.			

DWG. NO.	PC-11478
ISSUE	REVISIONS

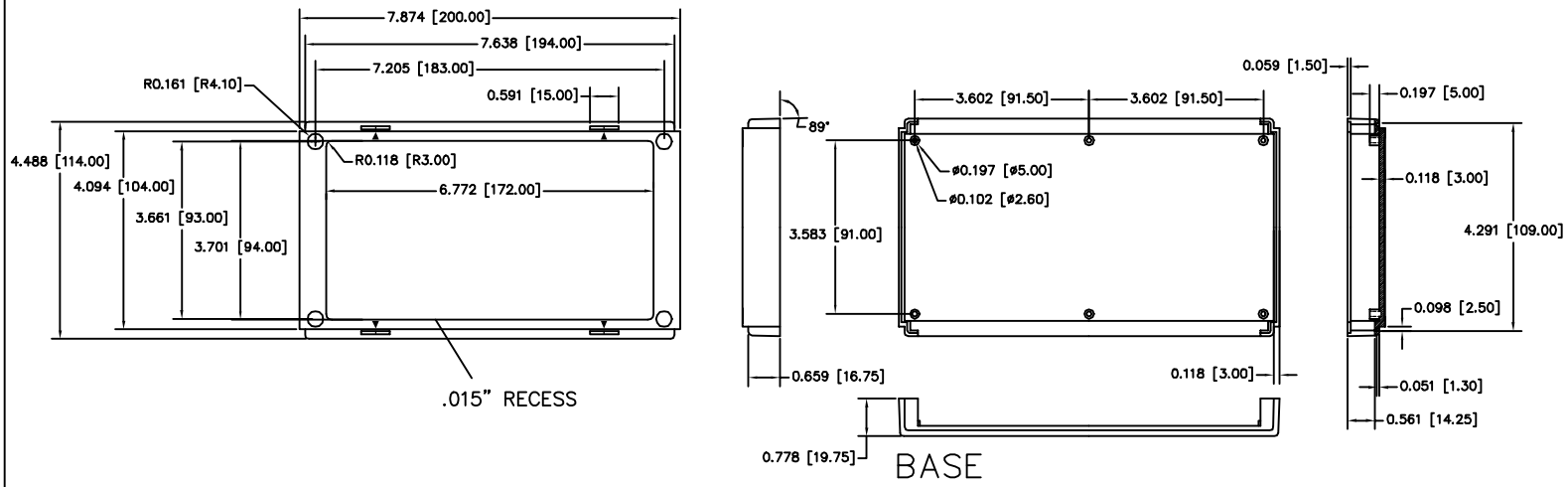

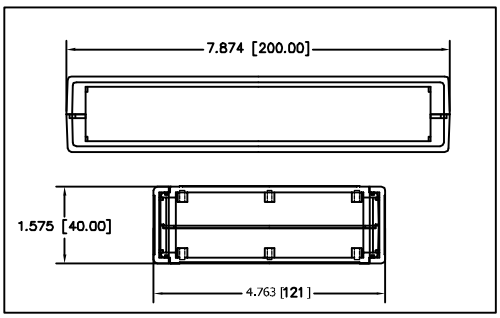

MATERIAL : HIGH IMPACT UL- 94-HB ABS .
COLOR:
LID & BASE ARE MOLDED IN LIGHT GREY COLOR
FRONT & END PANELS
ARE MOLDED IN DARK GREY COLOR
FINISH:
FRONT & END PANELS ARE SMOOTH WITH TEXTURE ONLY IN THE RECESS AREA.
LID & BASE ARE SMOOTH WITH TEXTURE ONLY IN OUTSIDE RAISED AREA.
SIX (6) INTERNAL BOSSES ON BASE & LID ARE
AVAILABLE FOR PCB ASSEMBLY. USE M2.5 OR
#4 STD SHEET METAL SCREWS.
ALL DIMENSIONAL TOLERANCES ARE +/-.015
RUBBER FEET PART NUMBER ——— AVAILABLE AS ACCESSORY

		ITEM	REQ'D.	PART NO.	DESCRIPTION
	TOLERANCES: ±.030 BETWEEN HOLE CENTERS ±.005 FROM SHOULDER EDGE ±.030 FROM A JOINT SURFACE ±.063 BETWEEN ASSEMBLED SURFACES UNLESS OTHERWISE SPECIFIED	DRAT.	AS NOTED	SCALE	NAME PLASTICASE STYLE I 7.87 X 4.76 X 1.57
		FINISH	AS NOTED	BUD INDUSTRIES, INC. WILLOUGHBY, OHIO	
		DR. RD	10-13-08		
		CH.			
QTY.	USED ON	APP.			

DWG. NO.	PC-11478

Общество с ограниченной ответственностью «МосЧип» ИНН 7719860671 / КПП 771901001
Адрес: 105318, г.Москва, ул.Щербаковская д.3, офис 1107

Данный компонент на территории Российской Федерации

Вы можете приобрести в компании MosChip.

Для оперативного оформления запроса Вам необходимо перейти по данной ссылке:

http://moschip.ru/get-element

Вы можете разместить у нас заказ для любого Вашего проекта, будь то серийное производство или разработка единичного прибора.

В нашем ассортименте представлены ведущие мировые производители активных и пассивных электронных компонентов.

Нашей специализацией является поставка электронной компонентной базы двойного назначения, продукции таких производителей как XILINX, Intel (ex.ALTERA), Vicor, Microchip, Texas Instruments, Analog Devices, Mini-Circuits, Amphenol, Glenair.

Сотрудничество с глобальными дистрибьюторами электронных компонентов, предоставляет возможность заказывать и получать с международных складов практически любой перечень компонентов в оптимальные для Вас сроки.

На всех этапах разработки и производства наши партнеры могут получить квалифицированную поддержку опытных инженеров.

Система менеджмента качества компании отвечает требованиям в соответствии с ГОСТ Р ИСО 9001, ГОСТ РВ 0015-002 и ЭС РД 009

Офис по работе с юридическими лицами:

105318, г.Москва, ул.Щербаковская д.3, офис 1107, 1118, ДЦ «Щербаковский»

Телефон: +7 495 668-12-70 (многоканальный)

Факс: +7 495 668-12-70 (доб.304)

E-mail: info@moschip.ru

Skype отдела продаж:
moschip.ru
moschip.ru_4
moschip.ru_6
moschip.ru_9