Specifications Sheet

Object	External Dipole Antenna	**Page**	1 of 7
Customer		**Date**	August 19, 2005
System	WLAN/ Bluetooth/ Zigbee	**Rev.**	B
Model Name	W5E–WO–03	**Written by**	

Electrical Specifications

Frequency Range (MHz)	2400 ∽ 2483.5
Band Width (MHz)	83.5
V.S.W.R (Min)	1.9 : 1
Gain (Max)	3 ± 0.5 (dBi)
Input Impedance	50 (Ω)
Polarization	Linear

Mechanical Specifications

Antenna Size (Length x Diameter)	102.8 × 11 mm
Weight	12.5 ± 2 g
Radiator Material	Copper
Operation Temperature	– 20 ∽ 70 (℃)
Operation Humidity	10 ∽ 90 (%)

Option	
Remarks	

WINiZEN Co., Ltd.

Fig 1. Return Loss (Agilent E8357A 300KHz～6GHz PNA Series Network Analyzer)

Fig 2. V.S.W.R (Agilent E8357A 300KHz～6GHz PNA Series Network Analyzer)

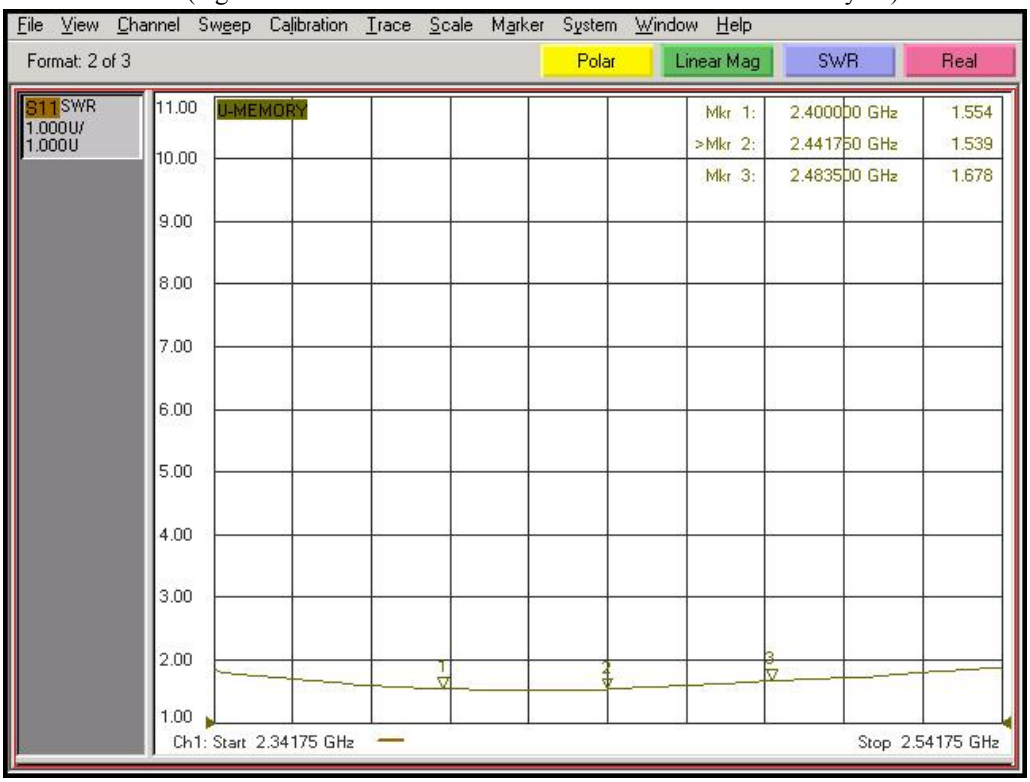

Fig 3. Smith Chart (Agilent E8357A 300KHz～6GHz PNA Series Network Analyzer)

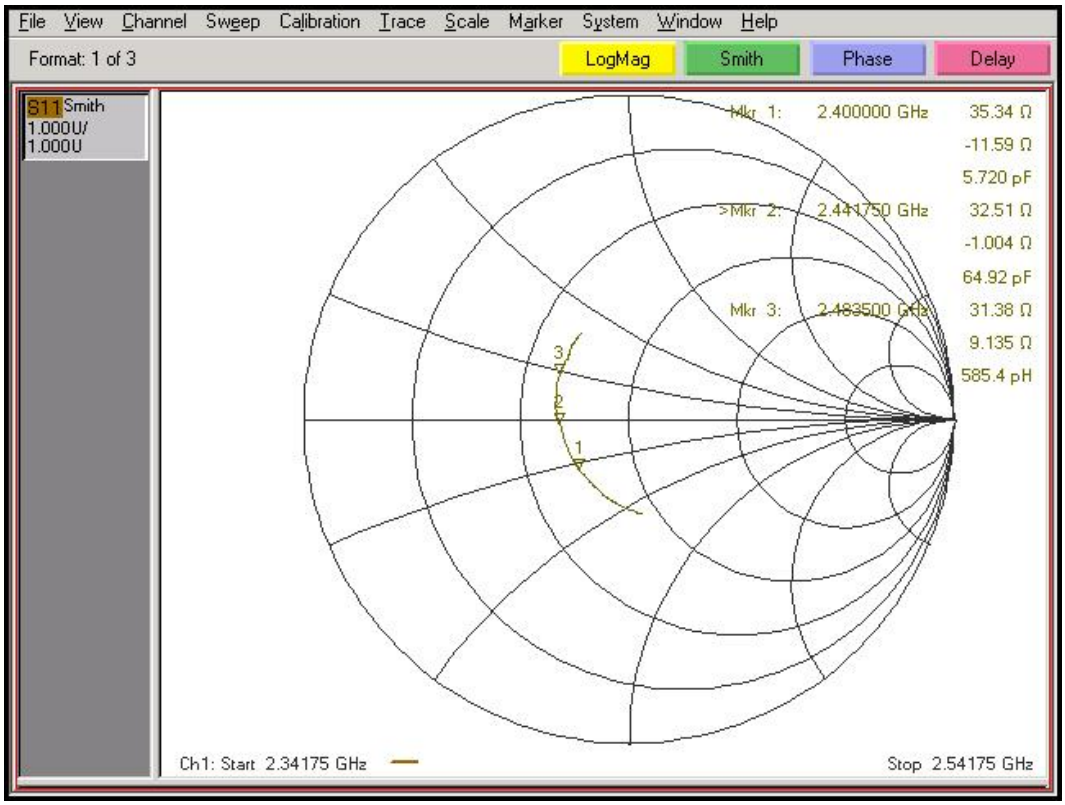

Fig 4. Measurement Configuration

(Hewlett Packard 8722ES 50 MHz～40 GHz S-Parameter Network Analyzer)

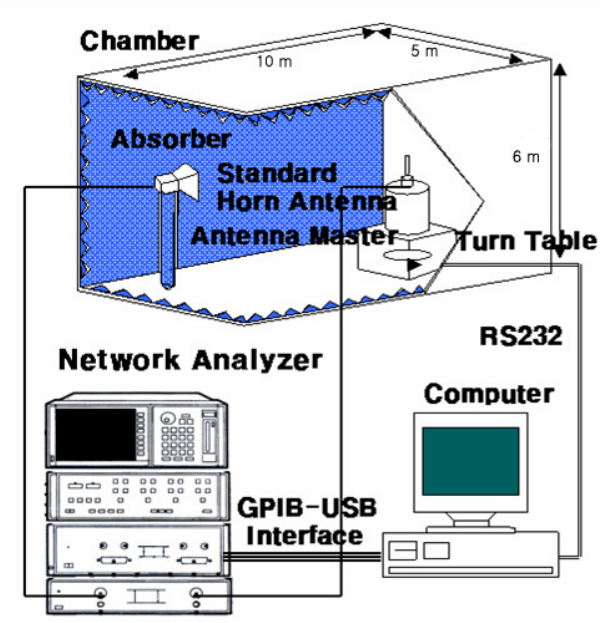

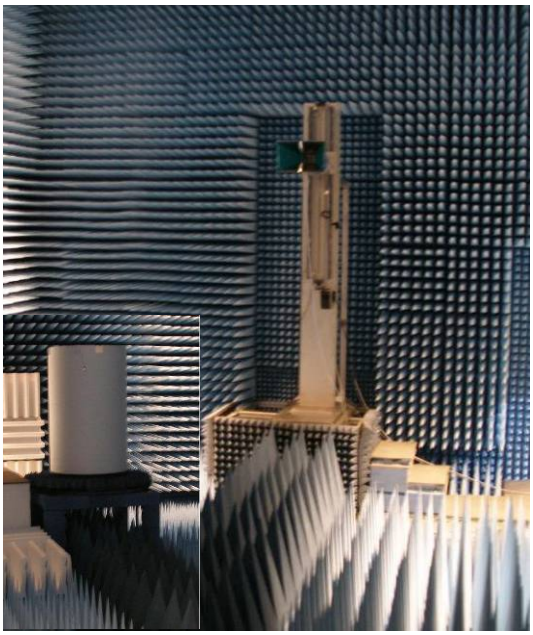

Fig 5. Axis Definitions (Antenna Center)

Azimuth Pattern

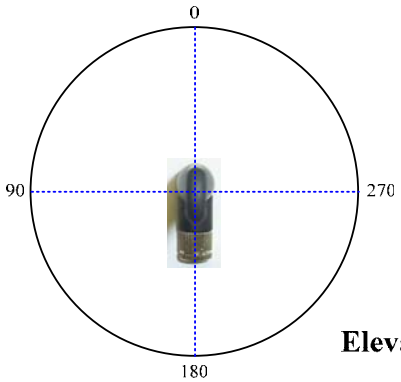

Co－Pol ☞ Probe Antenna : Vertical

Elevation Pattern

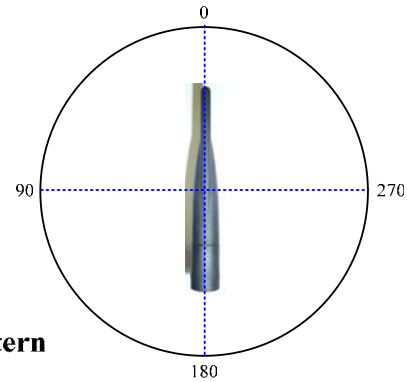

Co－Pol ☞ Probe Antenna : Horizontal

Elevation Side Pattern

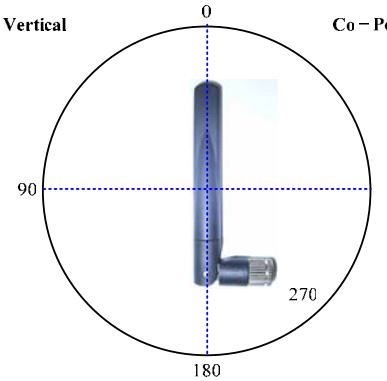

Co－Pol ☞ Probe Antenna : Horizontal

Fig 6. Gain Patterns

a. Azimuth Pattern

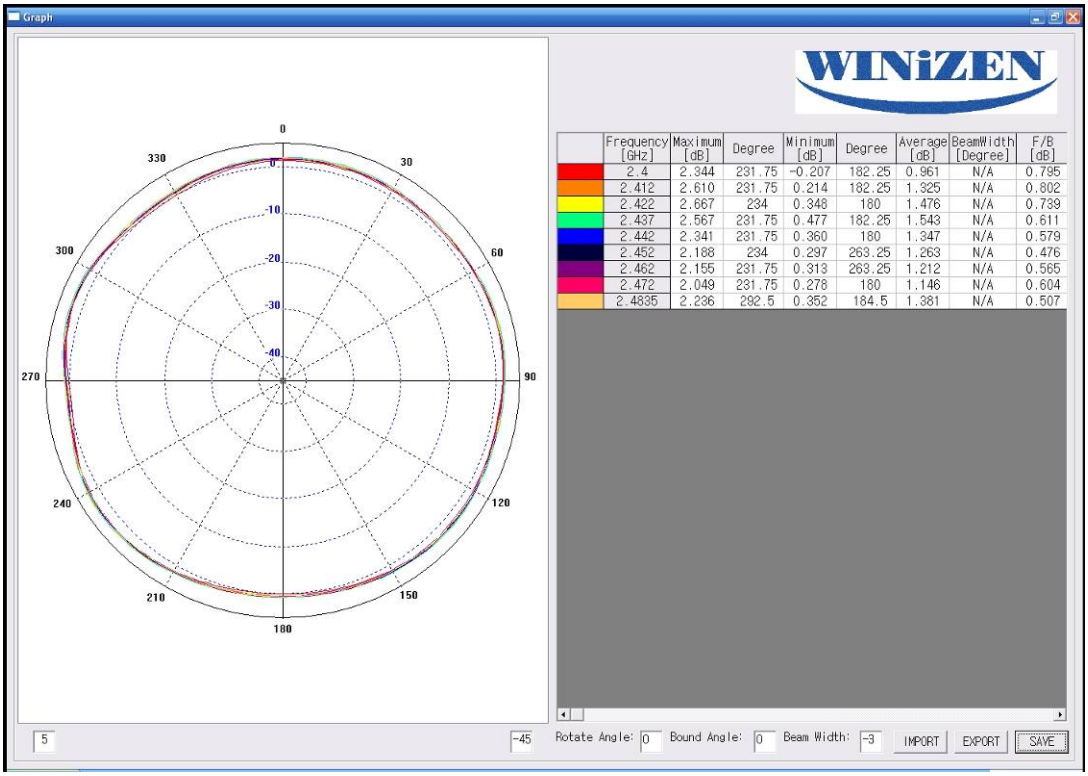

	Frequency [GHz]	Maximum [dB]	Degree	Minimum [dB]	Degree	Average [dB]	BeamWidth [Degree]	F/B [dB]
	2.4	2.344	231.75	-0.207	182.25	0.961	N/A	0.795
	2.412	2.610	231.75	0.214	182.25	1.325	N/A	0.802
	2.422	2.667	234	0.348	180	1.476	N/A	0.739
	2.437	2.567	231.75	0.477	182.25	1.543	N/A	0.611
	2.442	2.341	231.75	0.360	180	1.347	N/A	0.579
	2.452	2.188	234	0.297	263.25	1.263	N/A	0.476
	2.462	2.155	231.75	0.313	263.25	1.212	N/A	0.565
	2.472	2.049	231.75	0.278	180	1.146	N/A	0.604
	2.4835	2.236	292.5	0.352	184.5	1.381	N/A	0.507

b. Elevation Pattern

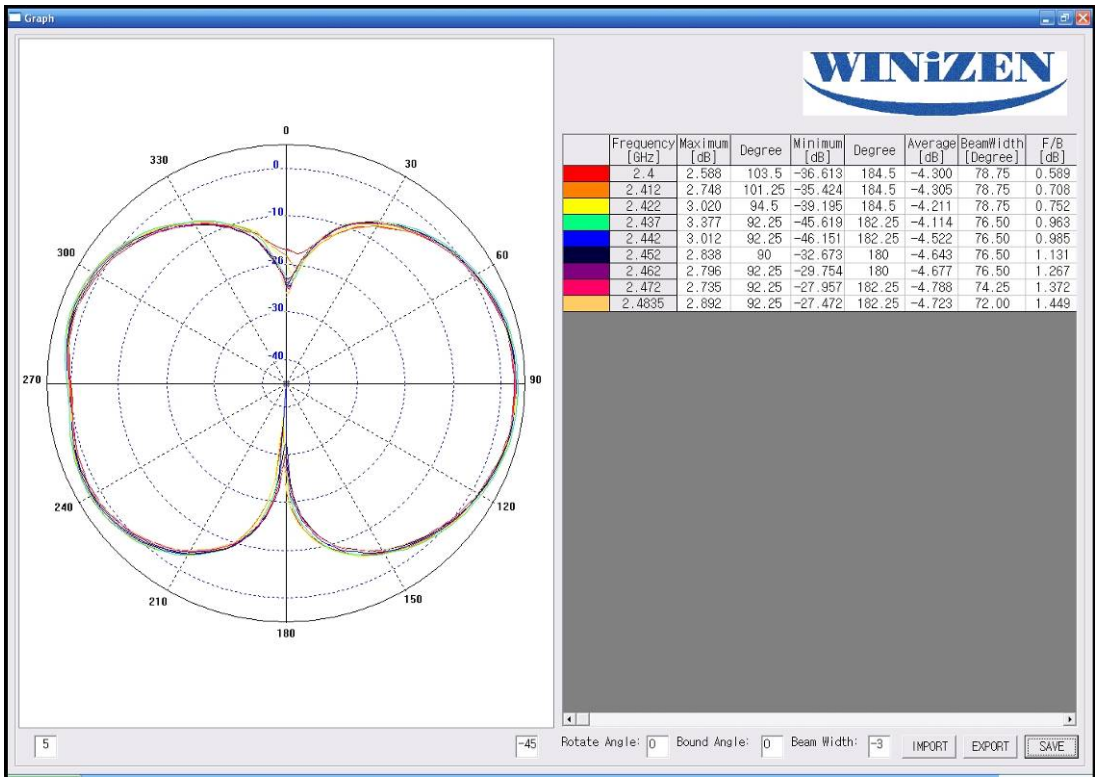

	Frequency [GHz]	Maximum [dB]	Degree	Minimum [dB]	Degree	Average [dB]	BeamWidth [Degree]	F/B [dB]
	2.4	2.588	103.5	-36.613	184.5	-4.300	78.75	0.589
	2.412	2.748	101.25	-35.424	184.5	-4.305	78.75	0.708
	2.422	3.020	94.5	-39.195	184.5	-4.211	78.75	0.752
	2.437	3.377	92.25	-45.619	182.25	-4.114	76.50	0.963
	2.442	3.012	92.25	-46.151	182.25	-4.522	76.50	0.985
	2.452	2.838	90	-32.673	180	-4.643	76.50	1.131
	2.462	2.796	92.25	-29.754	180	-4.677	76.50	1.267
	2.472	2.735	92.25	-27.957	182.25	-4.788	74.25	1.372
	2.4835	2.892	92.25	-27.472	182.25	-4.723	72.00	1.449

c. Elevation Side Pattern

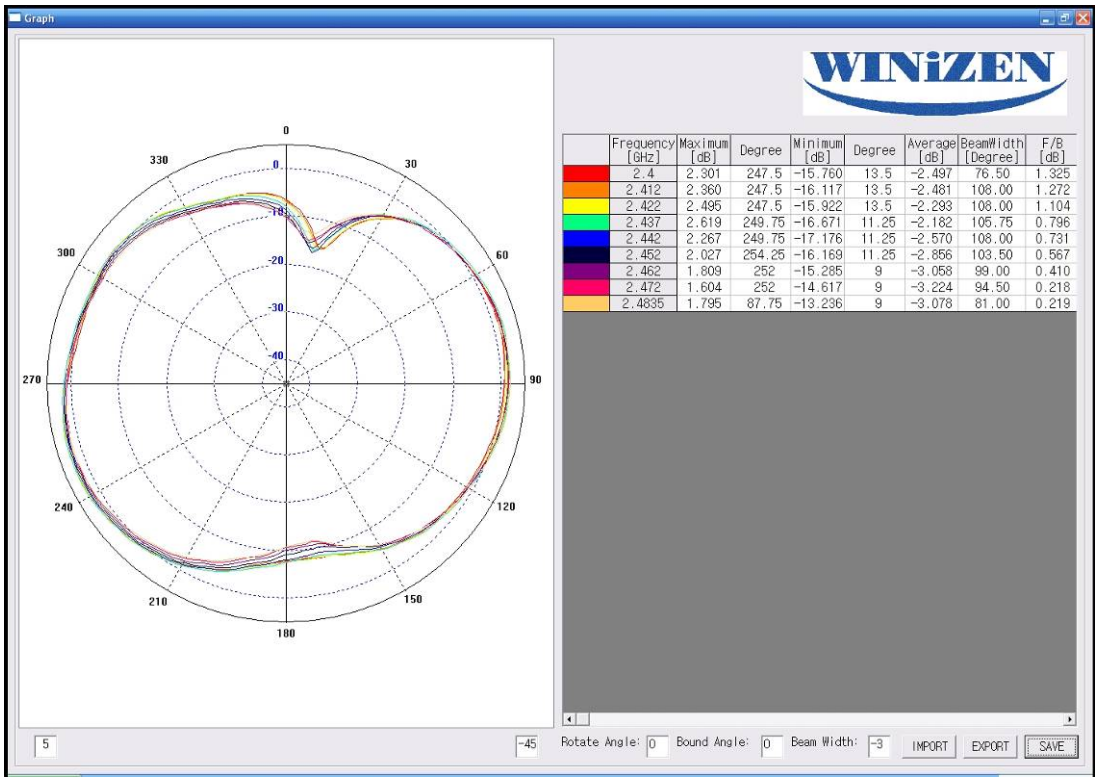

	Frequency [GHz]	Maximum [dB]	Degree	Minimum [dB]	Degree	Average [dB]	BeamWidth [Degree]	F/B [dB]
	2.4	2.301	247.5	-15.760	13.5	-2.497	76.50	1.325
	2.412	2.360	247.5	-16.117	13.5	-2.481	108.00	1.272
	2.422	2.495	247.5	-15.922	13.5	-2.293	108.00	1.104
	2.437	2.619	249.75	-16.671	11.25	-2.182	105.75	0.796
	2.442	2.267	249.75	-17.176	11.25	-2.570	108.00	0.731
	2.452	2.027	254.25	-16.169	11.25	-2.856	103.50	0.567
	2.462	1.809	252	-15.285	9	-3.058	99.00	0.410
	2.472	1.604	252	-14.617	9	-3.224	94.50	0.218
	2.4835	1.795	87.75	-13.236	9	-3.078	81.00	0.219

Fig 7. Antenna Mechanical

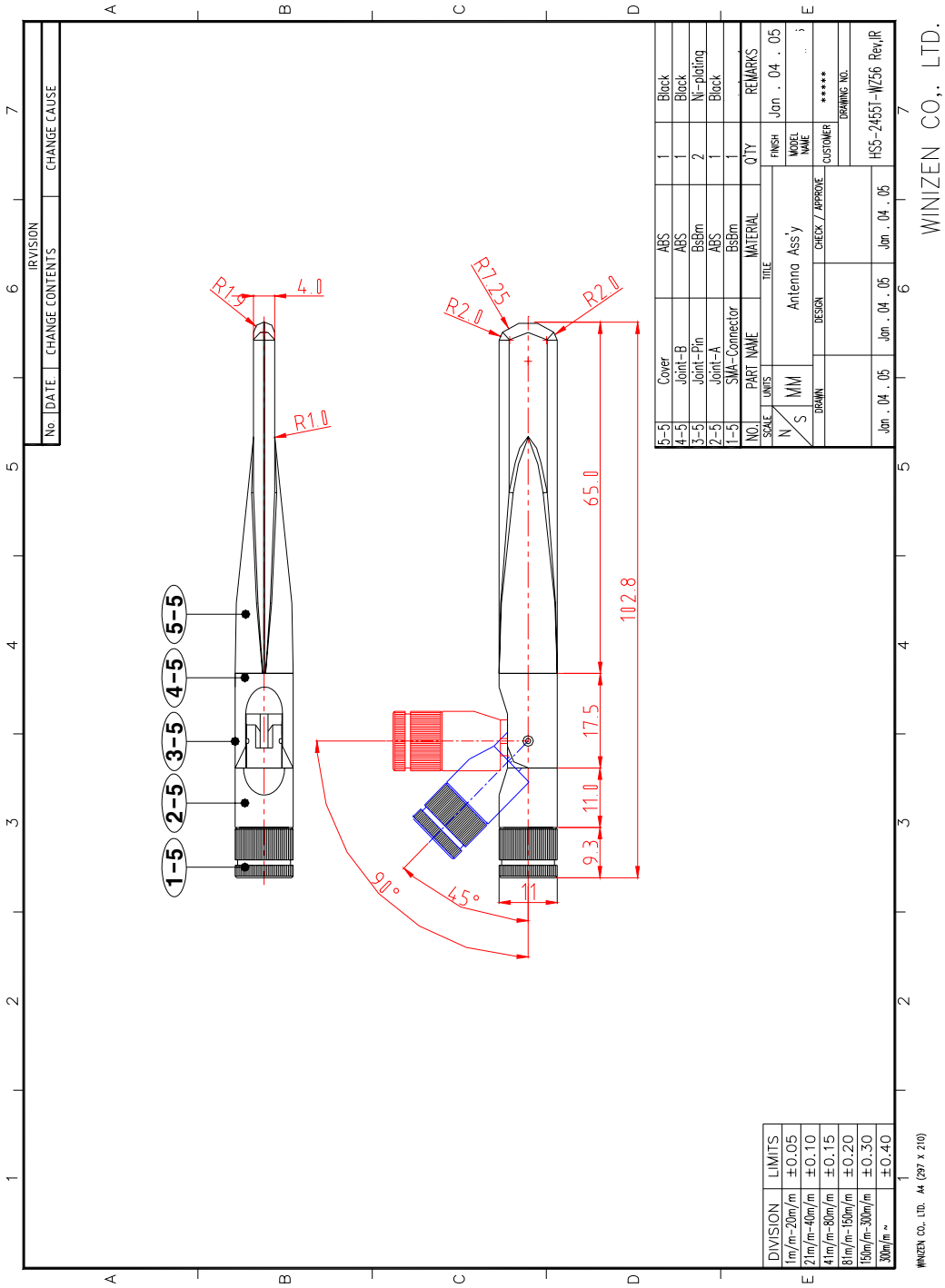

Общество с ограниченной ответственностью «МосЧип» ИНН 7719860671 / КПП 771901001
Адрес: 105318, г.Москва, ул.Щербаковская д.3, офис 1107

Данный компонент на территории Российской Федерации

Вы можете приобрести в компании MosChip.

Для оперативного оформления запроса Вам необходимо перейти по данной ссылке:

http://moschip.ru/get-element

Вы можете разместить у нас заказ для любого Вашего проекта, будь то серийное производство или разработка единичного прибора.

В нашем ассортименте представлены ведущие мировые производители активных и пассивных электронных компонентов.

Нашей специализацией является поставка электронной компонентной базы двойного назначения, продукции таких производителей как XILINX, Intel (ex.ALTERA), Vicor, Microchip, Texas Instruments, Analog Devices, Mini-Circuits, Amphenol, Glenair.

Сотрудничество с глобальными дистрибьюторами электронных компонентов, предоставляет возможность заказывать и получать с международных складов практически любой перечень компонентов в оптимальные для Вас сроки.

На всех этапах разработки и производства наши партнеры могут получить квалифицированную поддержку опытных инженеров.

Система менеджмента качества компании отвечает требованиям в соответствии с ГОСТ Р ИСО 9001, ГОСТ РВ 0015-002 и ЭС РД 009

Офис по работе с юридическими лицами:

105318, г.Москва, ул.Щербаковская д.3, офис 1107, 1118, ДЦ «Щербаковский»

Телефон: +7 495 668-12-70 (многоканальный)

Факс: +7 495 668-12-70 (доб.304)

E-mail: info@moschip.ru

Skype отдела продаж:
moschip.ru
moschip.ru_4
moschip.ru_6
moschip.ru_9