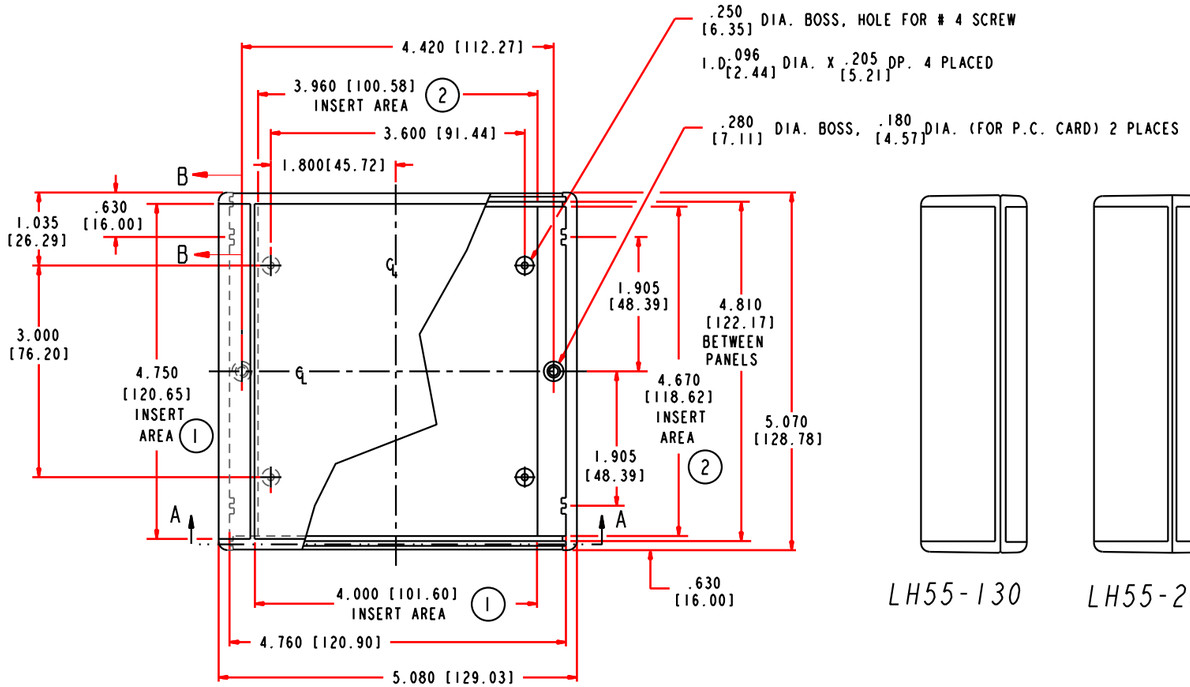


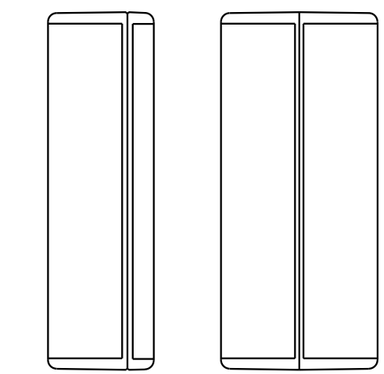

LH55-130 LH55-200

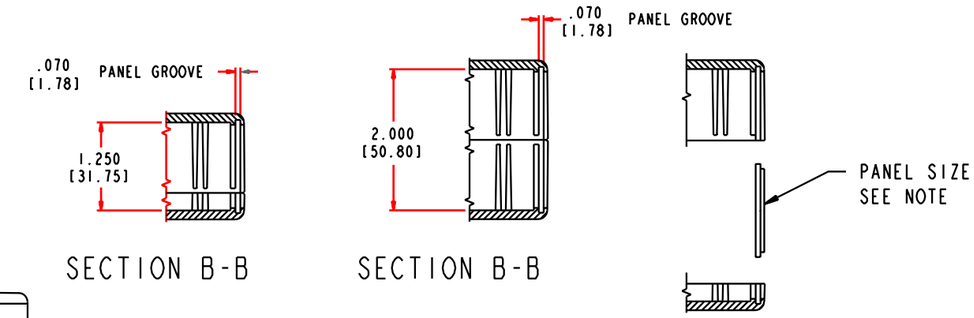


SECTION B-B SECTION B-B

## NOTES:

PANEL SIZE: (FRONT AND REAR)
LH55-130 1.307±.005 [33.20±0.13] H X 4.750±.005 [120.65±0.13 ] W X .062±.005 [1.57±0.13] THK., IN PANEL GROOVE AREA.
LH55-200 2.057±.005 [53.25±0.13] H X 4.750±.005 [120.65±0.13 ] W X .062±.005 [1.57±0.13] THK., IN PANEL GROOVE AREA.

1. EXTERIOR INSERT AREA, FOR IN MOLD MODIFICATION. TYPICAL ON TOP AND BOTTOM COVERS.
2. INTERIOR INSERT AREA, FOR IN MOLD MODIFICATION. TYPICAL ON TOP AND BOTTOM COVERS.
3. USABLE PANEL AREA.

4. P.C. CARD 4.750 [120.65] L X 4.000 [101.60] W .062±.005 [1.57±0.13] THK.
5. P.C. CARD 4.750 [120.65] L X 4.700 [120.65] W .062±.005 [1.57±0.13] THK.

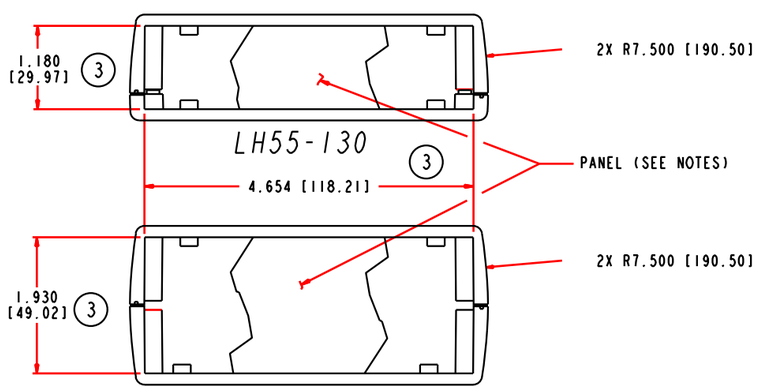


LH55-200

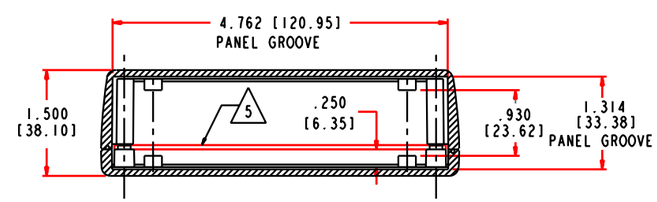


LH55-130

SECTION A-A

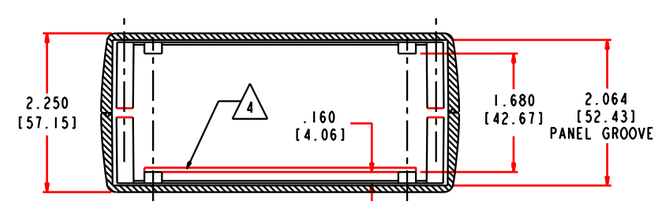


LH55-200

SECTION A-A

PACTEC®

LH55-130 & LH55-200

www-pactecenclosures.com
1-610-361-4231

71910-00 REV F 7/05 SIDE 2

Общество с ограниченной ответственностью «МосЧип» ИНН 7719860671 / КПП 771901001
Адрес: 105318, г.Москва, ул.Щербаковская д.3, офис 1107

**Данный компонент на территории Российской Федерации**

**Вы можете приобрести в компании MosChip.**

Для оперативного оформления запроса Вам необходимо перейти по данной ссылке:

http://moschip.ru/get-element

Вы можете разместить у нас заказ для любого Вашего проекта, будь то серийное производство или разработка единичного прибора.

В нашем ассортименте представлены ведущие мировые производители активных и пассивных электронных компонентов.

Нашей специализацией является поставка электронной компонентной базы двойного назначения, продукции таких производителей как XILINX, Intel (ex.ALTERA), Vicor, Microchip, Texas Instruments, Analog Devices, Mini-Circuits, Amphenol, Glenair.

Сотрудничество с глобальными дистрибьюторами электронных компонентов, предоставляет возможность заказывать и получать с международных складов практически любой перечень компонентов в оптимальные для Вас сроки.

На всех этапах разработки и производства наши партнеры могут получить квалифицированную поддержку опытных инженеров.

Система менеджмента качества компании отвечает требованиям в соответствии с ГОСТ Р ИСО 9001, ГОСТ РВ 0015-002 и ЭС РД 009

**Офис по работе с юридическими лицами:**

105318, г.Москва, ул.Щербаковская д.3, офис 1107, 1118, ДЦ «Щербаковский»

Телефон: +7 495 668-12-70 (многоканальный)

Факс: +7 495 668-12-70 (доб.304)

E-mail: info@moschip.ru

Skype отдела продаж:
moschip.ru
moschip.ru_4
moschip.ru_6
moschip.ru_9