Recoil & SMT Type (1P2T)

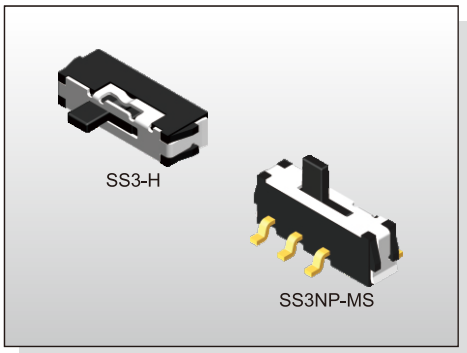

FEATURES

※2.0mm height
※1P2T model
※Reflow solderable

APPLICATION

※Remote control
※Consumer electronics
※Instrumentations

SPECIFICATION

Contact Rating	25mA, 24V DC
Contact Resistance	100mΩ max.
Insulation Resistance	100MΩ min. 500V DC
Dielectric Strength	500V AC/1 minute
Operating Force	100gf min./350gf max.(Detent Type) 150±100gf(Recoil Type)
Travel	2mm
Operating Life	10,000 cycles
Operating Temp.	-20°C ~ +70°C
Storage Temp.	-40°C ~ +85°C

HOW TO ORDER

S S 3 □ □ - □ □ □ □ □ - □ - □

Poles-Positions:
1P2T

□=Without Recoil
N=With Recoil

□=Horizontal Actuation
P=Vertical Actuation

□=Without Post
C=With Post

H=Through Hole
M=S.M.T.

□=Without Recoil
S=With Single-Side Recoil

□=Actuator on the Left
C=Actuator on the Right

Operation Force:
□=350gf(For Detent Type)
F=150gf

V=RoHS & Lead Free Solderable
Q=Halogen Free

Package:
□=Bag
B=Tube<Only For Through Hole>
T/R=Tape & Reel <Only For S.M.T>

CIRCUIT

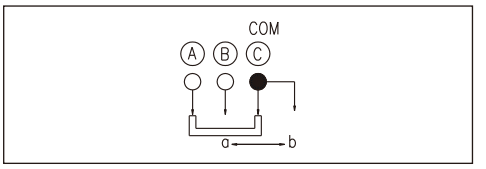

PACKAGE

<Bag>
2000 pcs
<Tube>
53 pcs
<Tape & Reel>
SS3-CM: 1900 pcs
SS3NP: 1000 pcs

SS3-H

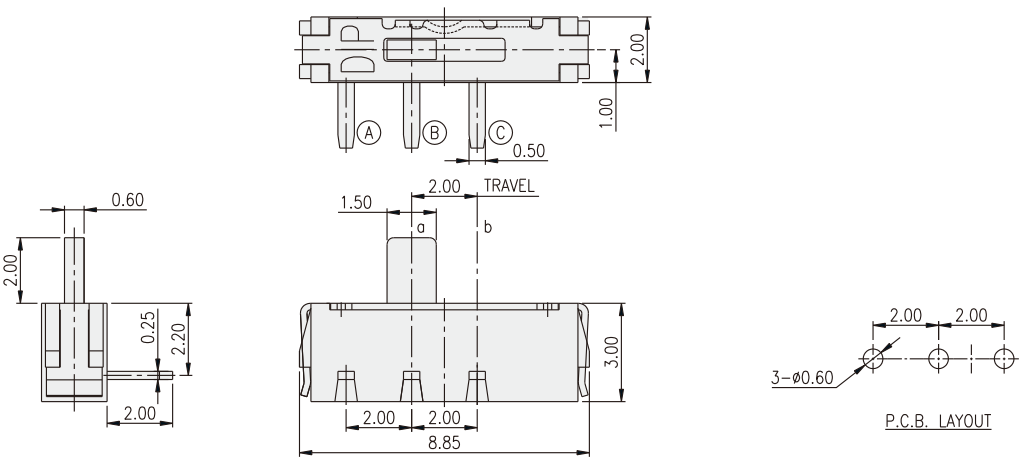

SS3N-MS

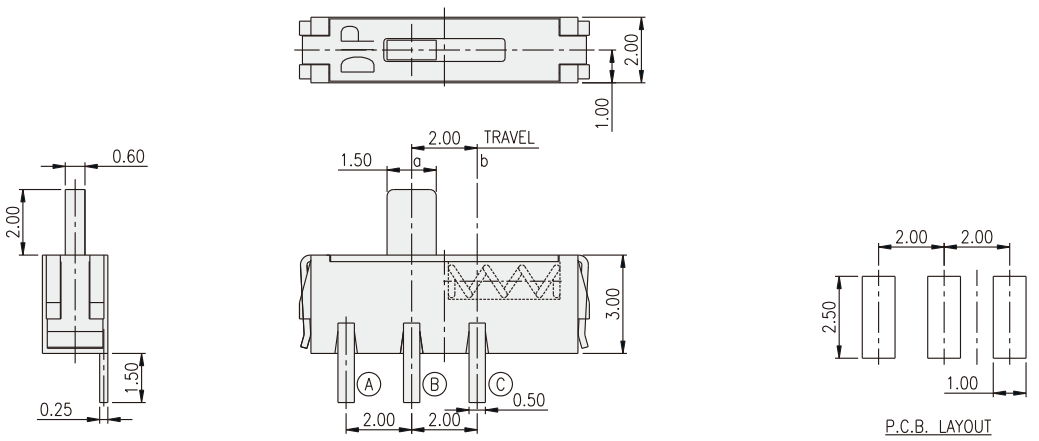

Recoil & SMT Type (1P2T)

SS3NP-MS

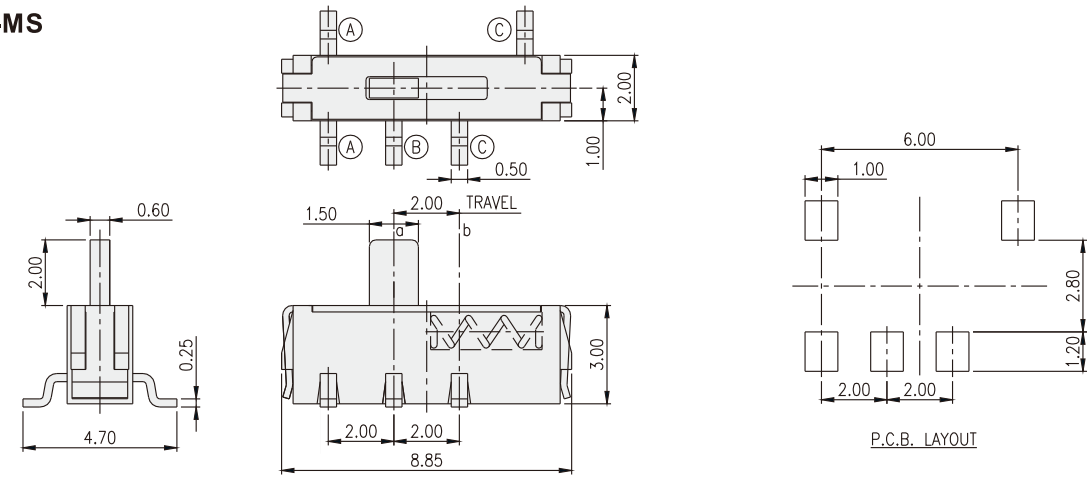

SS3P-H

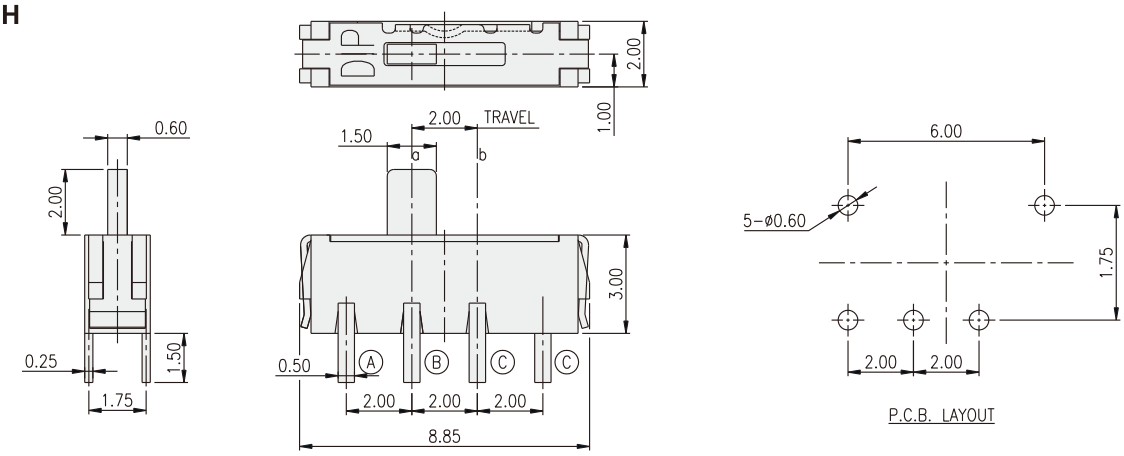

SS3-CM

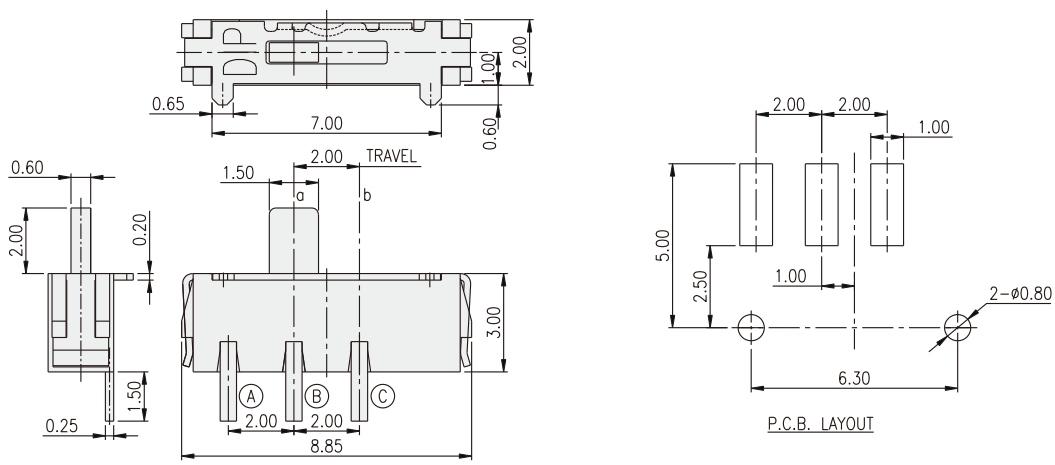

Общество с ограниченной ответственностью «МосЧип» ИНН 7719860671 / КПП 771901001
Адрес: 105318, г.Москва, ул.Щербаковская д.3, офис 1107

Данный компонент на территории Российской Федерации

Вы можете приобрести в компании MosChip.

Для оперативного оформления запроса Вам необходимо перейти по данной ссылке:

http://moschip.ru/get-element

Вы можете разместить у нас заказ для любого Вашего проекта, будь то серийное производство или разработка единичного прибора.

В нашем ассортименте представлены ведущие мировые производители активных и пассивных электронных компонентов.

Нашей специализацией является поставка электронной компонентной базы двойного назначения, продукции таких производителей как XILINX, Intel (ex.ALTERA), Vicor, Microchip, Texas Instruments, Analog Devices, Mini-Circuits, Amphenol, Glenair.

Сотрудничество с глобальными дистрибьюторами электронных компонентов, предоставляет возможность заказывать и получать с международных складов практически любой перечень компонентов в оптимальные для Вас сроки.

На всех этапах разработки и производства наши партнеры могут получить квалифицированную поддержку опытных инженеров.

Система менеджмента качества компании отвечает требованиям в соответствии с ГОСТ Р ИСО 9001, ГОСТ РВ 0015-002 и ЭС РД 009

Офис по работе с юридическими лицами:

105318, г.Москва, ул.Щербаковская д.3, офис 1107, 1118, ДЦ «Щербаковский»

Телефон: +7 495 668-12-70 (многоканальный)

Факс: +7 495 668-12-70 (доб.304)

E-mail: info@moschip.ru

Skype отдела продаж:
moschip.ru
moschip.ru_4
moschip.ru_6
moschip.ru_9