番号(NUMBER) C-171519

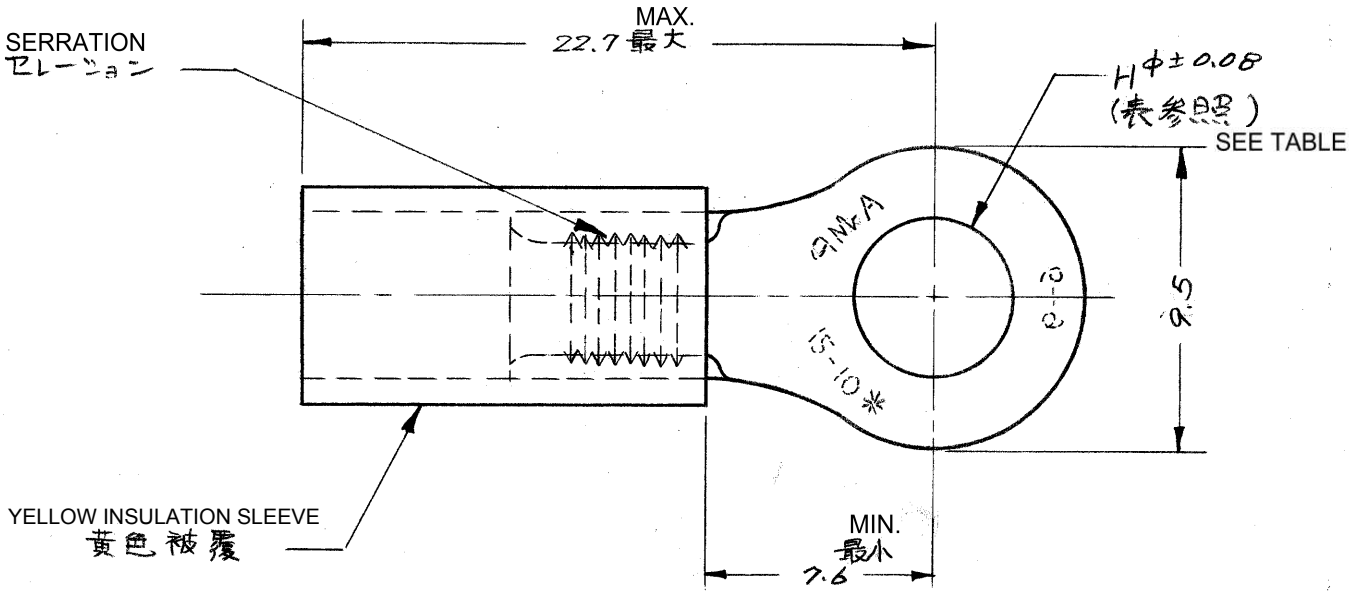

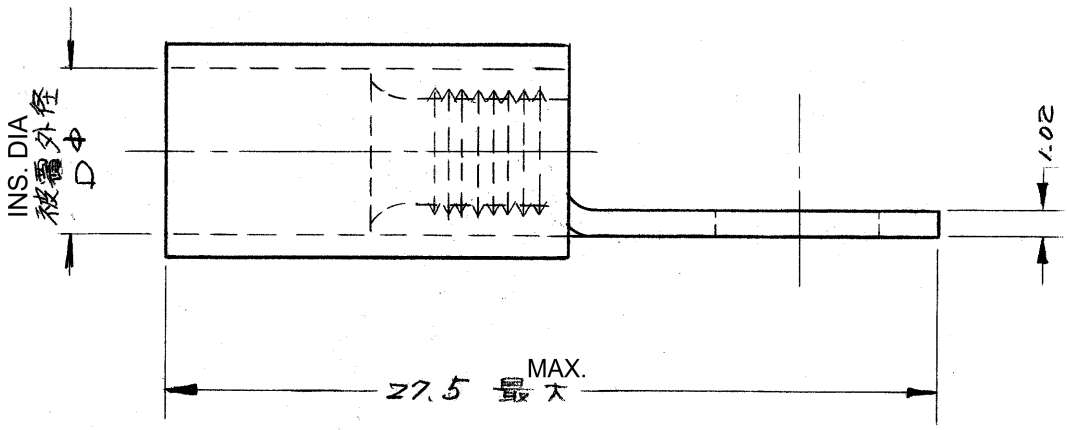

PARTS NUMBER	STUD	H φ	INS. DIA
171519 -1	5 mm	5.26	2.66 ~ 5.08
171519 -2	5 mm	5.26	3.81 ~ 5.84

LTR.	変更 (REVISION RECORD)	DR.	CHK.	DATE
B	REVISED PER ECR-17-018232	E.T	N.Y	14DEC17
A1	ADDED * (P-DWG REV-0)	Y.T		19/12/73
A	-1. 外径.D 2.03~3.05 → 2.66~5.08. -2. " " 2.66~3.56 → 3.81~5.84.			4/1/74
0	RELEASED (P-DWG REV. 0)	S.Y		2/14/73

©1973年日本エー・エム・ピー株式会社 AMP社の諸製品は特許又は特許出願中
©1973 BY AMP (Japan), Ltd. ALL RIGHTS RESERVED. AMP PRODUCTS COVERED BY PATENTS AND/OR PATENTS PENDING

参考図面 (CUSTOMER COPY) (REFERENCE ONLY)

材料 (MATERIAL) COPPER 電気銅

仕上 (FINISH) ANNEAL, TIN PLATING 焼鈍、電気錫めっき

AMP TRADE MARK

日本エー・エム・ピー株式会社 TOKYO, JAPAN

被覆外径 (INSULATION DIA.) 表参照 mm (— IN)

分類 (CLASS) 丸型 RING

型式 (TYPE) PLASTI-GRID プラスティグリップ

一般公差 (TOLERANCE EXCEPT AS NOTED) ±0.4 ±1°0'

尺度 (SCALE) 4-1

LOC	SIZE	番号 (NO)	REV.
J	A	C-171519	B

DR. S. Yoshida 2/14/73 DE. T. Suzuki 2/23/73

CHK. Y. Nakamura 2/26/73 APP. Y. Sato 2/26/73

名称 (NAME) 丸型端子 WIRE TERMINAL ASSEMBLY

単位：粍 DIMENSIONS IN MM. DO NOT SCALE PRINT

PRINT DIST 44

AMP-J 030-1 REV. 7-72

Общество с ограниченной ответственностью «МосЧип» ИНН 7719860671 / КПП 771901001
Адрес: 105318, г.Москва, ул.Щербаковская д.3, офис 1107

Данный компонент на территории Российской Федерации

Вы можете приобрести в компании MosChip.

Для оперативного оформления запроса Вам необходимо перейти по данной ссылке:

http://moschip.ru/get-element

Вы можете разместить у нас заказ для любого Вашего проекта, будь то серийное производство или разработка единичного прибора.

В нашем ассортименте представлены ведущие мировые производители активных и пассивных электронных компонентов.

Нашей специализацией является поставка электронной компонентной базы двойного назначения, продукции таких производителей как XILINX, Intel (ex.ALTERA), Vicor, Microchip, Texas Instruments, Analog Devices, Mini-Circuits, Amphenol, Glenair.

Сотрудничество с глобальными дистрибьюторами электронных компонентов, предоставляет возможность заказывать и получать с международных складов практически любой перечень компонентов в оптимальные для Вас сроки.

На всех этапах разработки и производства наши партнеры могут получить квалифицированную поддержку опытных инженеров.

Система менеджмента качества компании отвечает требованиям в соответствии с ГОСТ Р ИСО 9001, ГОСТ РВ 0015-002 и ЭС РД 009

Офис по работе с юридическими лицами:

105318, г.Москва, ул.Щербаковская д.3, офис 1107, 1118, ДЦ «Щербаковский»

Телефон: +7 495 668-12-70 (многоканальный)

Факс: +7 495 668-12-70 (доб.304)

E-mail: info@moschip.ru

Skype отдела продаж:
moschip.ru
moschip.ru_4
moschip.ru_6
moschip.ru_9