THIS DRAWING IS UNPUBLISHED. RELEASED FOR PUBLICATION 20
© COPYRIGHT 20 BY - ALL RIGHTS RESERVED.

PART NUMBER 料号		PART DESCRIPTION 描 述	Ød1	Ød2	L1	L2	C1	C2	WIRE GAUGE 线规 (mm^2)	STRIPPING LENGTH 剥线长度 (mm)	TYPE 类型
T2193501035-000	HCM350-MC-35	HCM350 PIN CONTACT, CRIMP, 35mm^2, SILVER PLATING HCM 350 公针、冷压、35mm^2、镀银	8.2	12.5	52.5	26	7	20	35	26	TYPE 1 类型 1
T2193501050-000	HCM350-MC-50	HCM350 PIN CONTACT, CRIMP, 50mm^2, SILVER PLATING HCM 350 公针、冷压、50mm^2、镀银	10	14.5	55	28.5	7	22	50	28	
T2193501070-000	HCM350-MC-70	HCM350 PIN CONTACT, CRIMP, 70mm^2, SILVER PLATING HCM 350 公针、冷压、70mm^2、镀银	11.5	16.5	55	28.5	5	22	70	28	
T2193501095-000	HCM350-MC-95	HCM350 PIN CONTACT, CRIMP, 95mm^2, SILVER PLATING HCM 350 公针、冷压、95mm^2、镀银	13.5	19	58	30.5	5	23	95	30	
T2193501120-000	HCM350-MC-120	HCM350 PIN CONTACT, CRIMP, 120mm^2, SILVER PLATING HCM 350 公针、冷压、120mm^2、镀银	15.5	21	58	24	3.5	20.5	120	24	TYPE 2 类型 2
T2193501050-001	HCM350-MC-50	HCM350 PIN CONTACT, CRIMP, 50mm^2, SILVER PLATING (d2) HCM 350 公针、冷压、50mm^2、镀银(d2)	10	14	55	28.5	7	22	50	28	TYPE 3 类型 3

REVISIONS

P	LTR	DESCRIPTION	DATE	DWN	APVD
	A	INITIAL	14NOV2016	BS	CW
	A1	ECR-17-012938	06SEP2017	BS	CW

NOTES:
1. TECHNICAL CHARACTERISTICS:
   CONTACT MATERIAL: COPPER
   SURFACE PLATING: SILVER PLATING: >= 5μm
   CONTACT RESISTANCE: <=1 mΩ
   WIRE RANGE: 35-120 mm^2

注释:
1. 技术参数:
   针件材料: 纯铜
   表面电镀: 镀银: >= 5μm
   接触电阻: <=1 mΩ
   接线范围: 35-120 mm^2

TYPE 1: FOR WIRE GAUGE 35-95mm^2
类 型 1: 适用于夹线范围 35-95mm^2

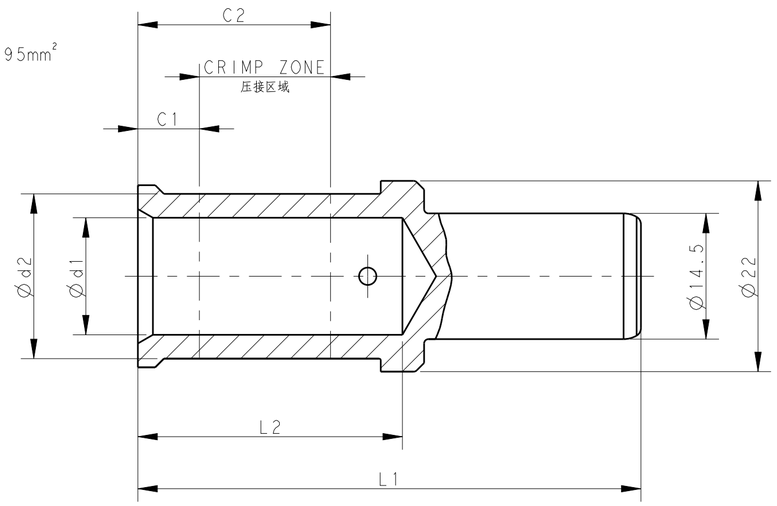

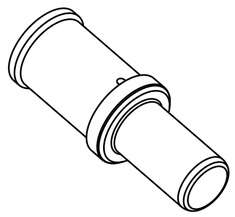

TYPE 3: FOR WIRE GAUGE 50mm^2,OTHER SPEC. REFER TO TYPE 1 (50mm^2)
类 型 3: 适用于夹线范围 50mm^2,其他规格尺寸参照类型1(50mm^2)

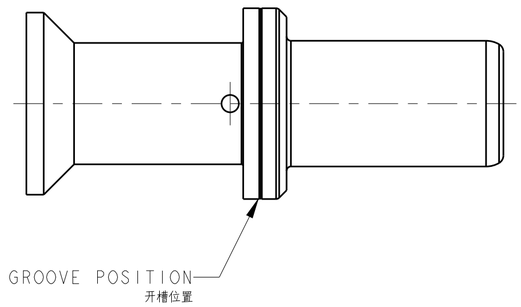

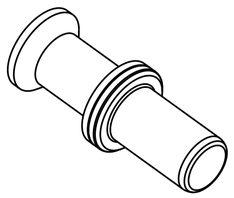

TYPE 2: FOR WIRE GAUGE 120mm^2
类 型 2: 适用于夹线范围 120mm^2

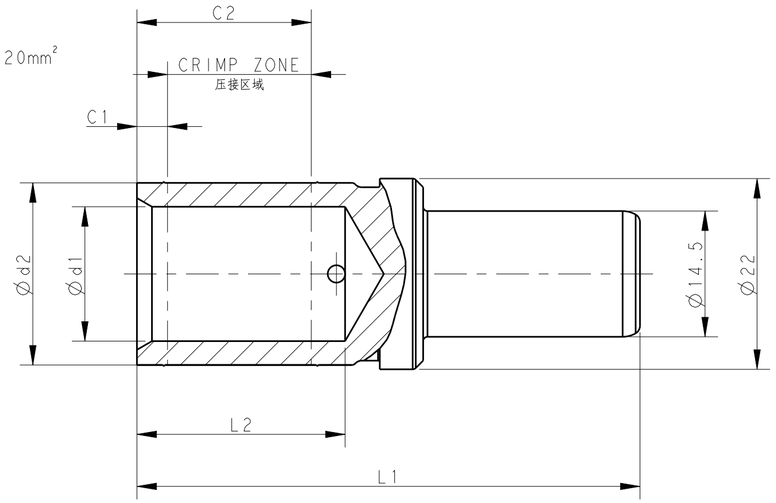

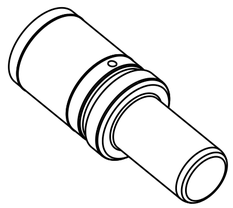

THIS DRAWING IS A CONTROLLED DOCUMENT.

DIMENSIONS: mm

TOLERANCES UNLESS OTHERWISE SPECIFIED:
0 PLC ±-
1 PLC ±-
2 PLC ±-
3 PLC ±-
4 PLC ±-
ANGLES ±-

MATERIAL -
FINISH -

DWN BELL SU 14NOV2016
CHK KYLE ZENG 14NOV2016
APVD CHRIS WANG 14NOV2016
PRODUCT SPEC 108-137073
APPLICATION SPEC 114-137073
WEIGHT -

TE Connectivity

NAME HCM350 PIN CONTACT

SIZE	CAGE CODE	DRAWING NO	RESTRICTED TO
A2	-	C-T2193501XXX000	-

CUSTOMER DRAWING

SCALE 1:1 SHEET 1 OF 1 REV A1

1471-9 (3/13)

Общество с ограниченной ответственностью «МосЧип» ИНН 7719860671 / КПП 771901001
Адрес: 105318, г.Москва, ул.Щербаковская д.3, офис 1107

Данный компонент на территории Российской Федерации

Вы можете приобрести в компании MosChip.

Для оперативного оформления запроса Вам необходимо перейти по данной ссылке:

http://moschip.ru/get-element

Вы можете разместить у нас заказ для любого Вашего проекта, будь то серийное производство или разработка единичного прибора.

В нашем ассортименте представлены ведущие мировые производители активных и пассивных электронных компонентов.

Нашей специализацией является поставка электронной компонентной базы двойного назначения, продукции таких производителей как XILINX, Intel (ex.ALTERA), Vicor, Microchip, Texas Instruments, Analog Devices, Mini-Circuits, Amphenol, Glenair.

Сотрудничество с глобальными дистрибьюторами электронных компонентов, предоставляет возможность заказывать и получать с международных складов практически любой перечень компонентов в оптимальные для Вас сроки.

На всех этапах разработки и производства наши партнеры могут получить квалифицированную поддержку опытных инженеров.

Система менеджмента качества компании отвечает требованиям в соответствии с ГОСТ Р ИСО 9001, ГОСТ РВ 0015-002 и ЭС РД 009

Офис по работе с юридическими лицами:

105318, г.Москва, ул.Щербаковская д.3, офис 1107, 1118, ДЦ «Щербаковский»

Телефон: +7 495 668-12-70 (многоканальный)

Факс: +7 495 668-12-70 (доб.304)

E-mail: info@moschip.ru

Skype отдела продаж:
moschip.ru
moschip.ru_4
moschip.ru_6
moschip.ru_9