FEMALE FACE VIEW

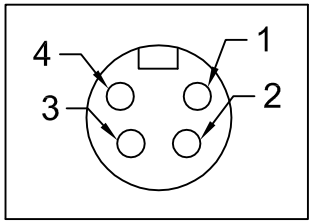


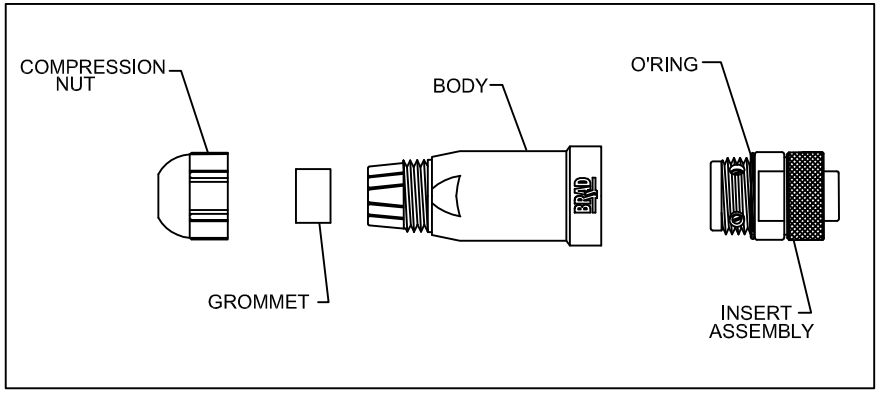


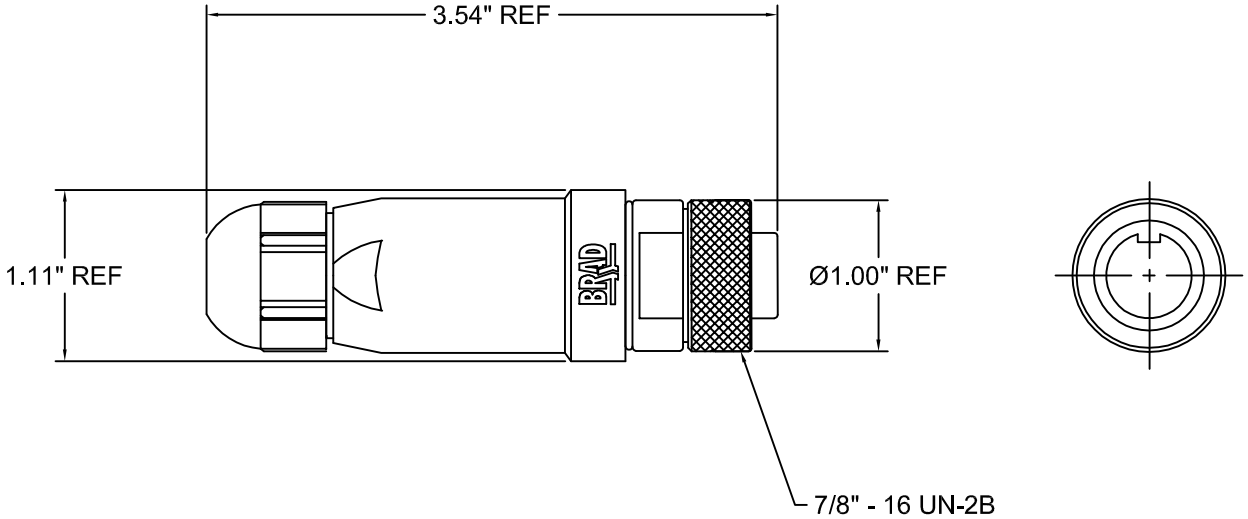


SPECS:
BODY: POLYAMIDE PA6 (BLACK)
INSERT: BLACK PUR
COUPLING NUT: NICKEL-PLATED BRASS
CABLE O.D RANGE: 0.20" - 0.48"
TERMINATION: SCREW
ACCEPTABLE WIRE GAUGE: 14AWG - 24AWG
ELECTRICAL: 600V AC/DC, 8A
TEMPERATURE: -40°C to 80°C

REFERENCE USE ONLY

| MATERIAL NUMBER | ENGINEERING NUMBER |
|---|---|
| 1300170015 | 1A4000-34 |

| GENERAL TOLERANCES (UNLESS SPECIFIED) | mm | INCH |
|---|---|---|
| 4 PLACES | | |
| 3 PLACES | | |
| 2 PLACES | | |
| 1 PLACE | | |

DESCRIPTION

REV

DRAFT WHERE APPLICABLE MUST REMAIN WITHIN DIMENSIONS

DIMENSION STYLE

SCALE

DESIGN UNITS

THIRD ANGLE PROJECTION

DRAWN BY RB DATE

CHECKED BY --- DATE ---

APPROVED BY --- DATE ---

MATERIAL NO. 1300170015

SIZE C

TITLE BRAD CONNECTIVITY MINI-CHANGE FIELD-ATTACHABLE 4POLE FEMALE STRAIGHT

molex MOLEX INCORPORATED

DOCUMENT AEP DIVISION

SHEET NO. 1 OF 1

THIS DRAWING CONTAINS INFORMATION THAT IS PROPRIETARY TO MOLEX INCORPORATED AND SHOULD NOT BE USED WITHOUT WRITTEN PERMISSION

Общество с ограниченной ответственностью «МосЧип» ИНН 7719860671 / КПП 771901001
Адрес: 105318, г.Москва, ул.Щербаковская д.3, офис 1107

**Данный компонент на территории Российской Федерации**

**Вы можете приобрести в компании MosChip.**

Для оперативного оформления запроса Вам необходимо перейти по данной ссылке:

http://moschip.ru/get-element

Вы можете разместить у нас заказ для любого Вашего проекта, будь то серийное производство или разработка единичного прибора.

В нашем ассортименте представлены ведущие мировые производители активных и пассивных электронных компонентов.

Нашей специализацией является поставка электронной компонентной базы двойного назначения, продукции таких производителей как XILINX, Intel (ex.ALTERA), Vicor, Microchip, Texas Instruments, Analog Devices, Mini-Circuits, Amphenol, Glenair.

Сотрудничество с глобальными дистрибьюторами электронных компонентов, предоставляет возможность заказывать и получать с международных складов практически любой перечень компонентов в оптимальные для Вас сроки.

На всех этапах разработки и производства наши партнеры могут получить квалифицированную поддержку опытных инженеров.

Система менеджмента качества компании отвечает требованиям в соответствии с ГОСТ Р ИСО 9001, ГОСТ РВ 0015-002 и ЭС РД 009

**Офис по работе с юридическими лицами:**

105318, г.Москва, ул.Щербаковская д.3, офис 1107, 1118, ДЦ «Щербаковский»

Телефон: +7 495 668-12-70 (многоканальный)

Факс: +7 495 668-12-70 (доб.304)

E-mail: info@moschip.ru

Skype отдела продаж:
moschip.ru
moschip.ru_4
moschip.ru_6
moschip.ru_9