THIS DRAWING IS UNPUBLISHED. RELEASED FOR PUBLICATION -.- .
© COPYRIGHT - BY TYCO ELECTRONICS CORPORATION. ALL RIGHTS RESERVED.

LOC	DIST
H	—

REVISIONS

P	LTR	DESCRIPTION	DATE	DWN	APVD
	A	First issue	02 feb 06	JvdH	JB

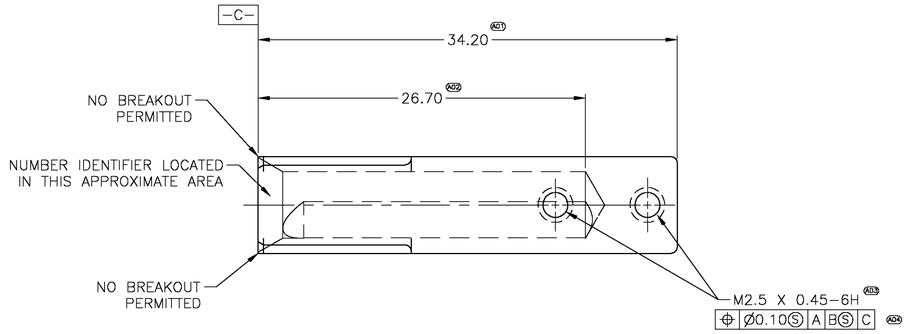

NOTES:

1. MATERIAL: ZINC ALLOY DIE CASTING.
2. SURFACE FINISH: CHROMATE CONVERSION COATING. (RoHs COMPATIBLE)

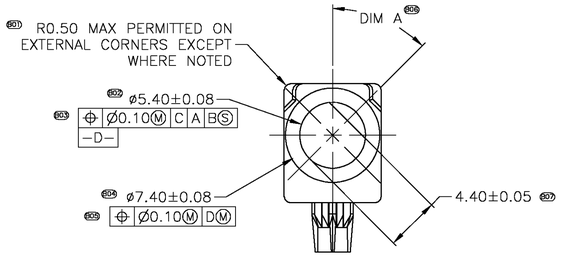

P/N 1857308-2 AS SHOWN

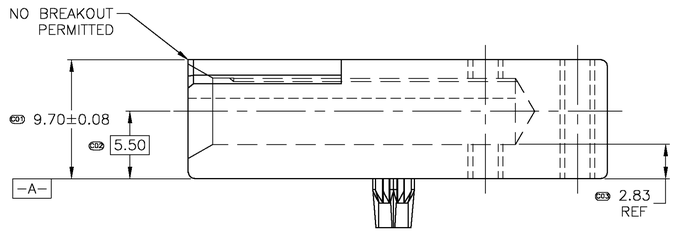

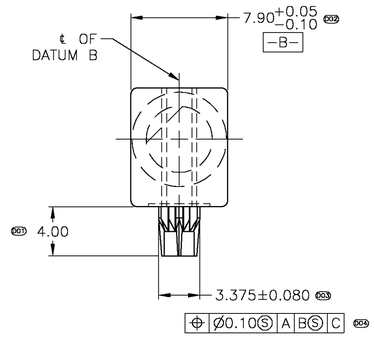

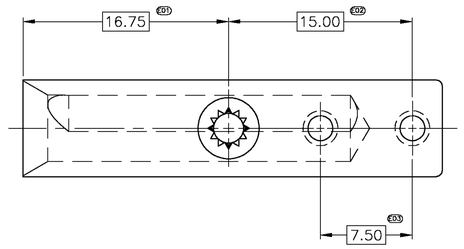

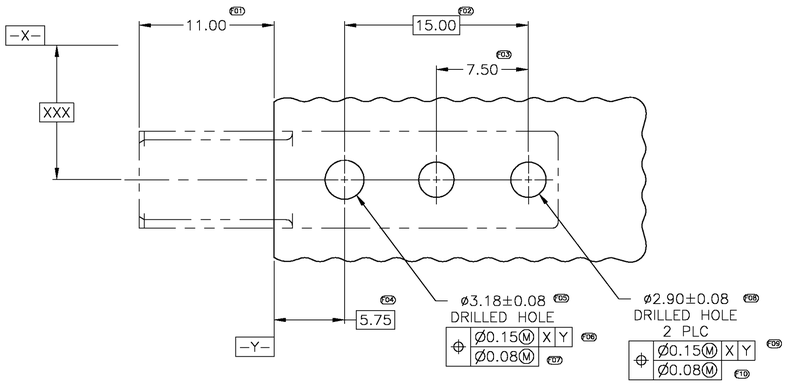

FOOT PRINT

1857308-2 AS SHOWN.

KEYING POSN	DIM A	PART NUMBER
8	315°	1857308-8
7	270°	1857308-7
6	225°	1857308-6
5	180°	1857308-5
4	135°	1857308-4
3	90°	1857308-3
2	45°	1857308-2
1	0°	1857308-1

THIS DRAWING IS A CONTROLLED DOCUMENT.

DIMENSIONS: mm

TOLERANCES UNLESS OTHERWISE SPECIFIED:
0 PLC ± -
1 PLC ± -
2 PLC ± 0.13
3 PLC ± -
4 PLC ± -
ANGLES ± -

MATERIAL 1

FINISH 2

DWN J.V.D.HEIJDEN. 13 SEP 2005
CHK J.TUIN. 13 SEP 2005
APVD J.BROEKSTEEG. 13 SEP 2005

PRODUCT SPEC —
APPLICATION SPEC —
WEIGHT —

tyco Electronics
Tyco Electronics, Nederland BV
's-Hertogenbosch, Netherlands

NAME: MODULE, FEMALE, UNIVERSAL POWER MODULE, M2,5

SIZE	CAGE CODE	DRAWING NO	RESTRICTED TO
A1	00779	C-1857308	—

CUSTOMER DRAWING

SCALE 4:1 SHEET 1 OF 1 REV A

AMP 4805 REV 31MAR2000

H:\2001\pdmiw\eric-eik-06dec2005\1857308-c.dwg

Общество с ограниченной ответственностью «МосЧип» ИНН 7719860671 / КПП 771901001
Адрес: 105318, г.Москва, ул.Щербаковская д.3, офис 1107

Данный компонент на территории Российской Федерации

Вы можете приобрести в компании MosChip.

Для оперативного оформления запроса Вам необходимо перейти по данной ссылке:

http://moschip.ru/get-element

Вы можете разместить у нас заказ для любого Вашего проекта, будь то серийное производство или разработка единичного прибора.

В нашем ассортименте представлены ведущие мировые производители активных и пассивных электронных компонентов.

Нашей специализацией является поставка электронной компонентной базы двойного назначения, продукции таких производителей как XILINX, Intel (ex.ALTERA), Vicor, Microchip, Texas Instruments, Analog Devices, Mini-Circuits, Amphenol, Glenair.

Сотрудничество с глобальными дистрибьюторами электронных компонентов, предоставляет возможность заказывать и получать с международных складов практически любой перечень компонентов в оптимальные для Вас сроки.

На всех этапах разработки и производства наши партнеры могут получить квалифицированную поддержку опытных инженеров.

Система менеджмента качества компании отвечает требованиям в соответствии с ГОСТ Р ИСО 9001, ГОСТ РВ 0015-002 и ЭС РД 009

Офис по работе с юридическими лицами:

105318, г.Москва, ул.Щербаковская д.3, офис 1107, 1118, ДЦ «Щербаковский»

Телефон: +7 495 668-12-70 (многоканальный)

Факс: +7 495 668-12-70 (доб.304)

E-mail: info@moschip.ru

Skype отдела продаж:
moschip.ru
moschip.ru_4
moschip.ru_6
moschip.ru_9