THIS DRAWING IS UNPUBLISHED. RELEASED FOR PUBLICATION -,- .
© COPYRIGHT - BY TYCO ELECTRONICS CORPORATION. ALL RIGHTS RESERVED.

LOC	DIST
GE	00

REVISIONS

P	LTR	DESCRIPTION	DATE	DWN	APVD
	E	EC 0K40-0177-04	12AUG04	JRB	KLC

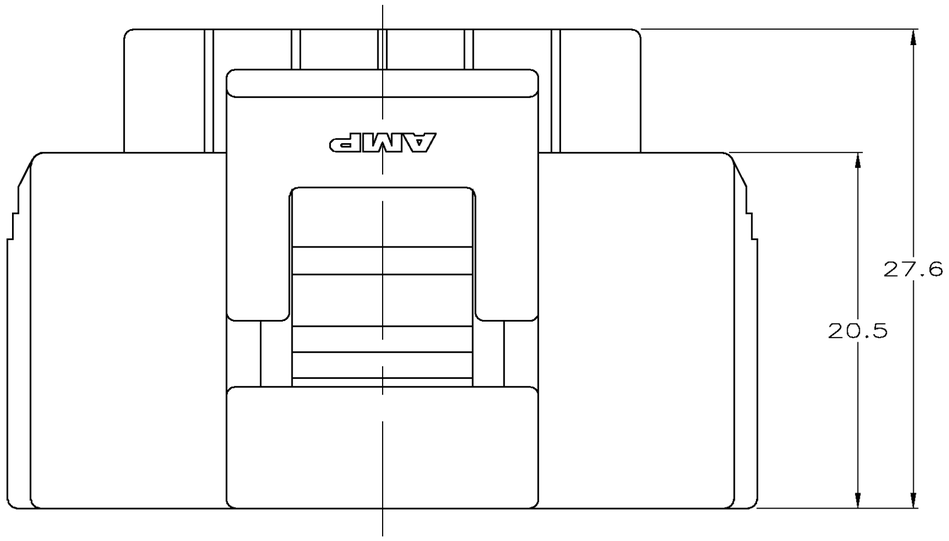

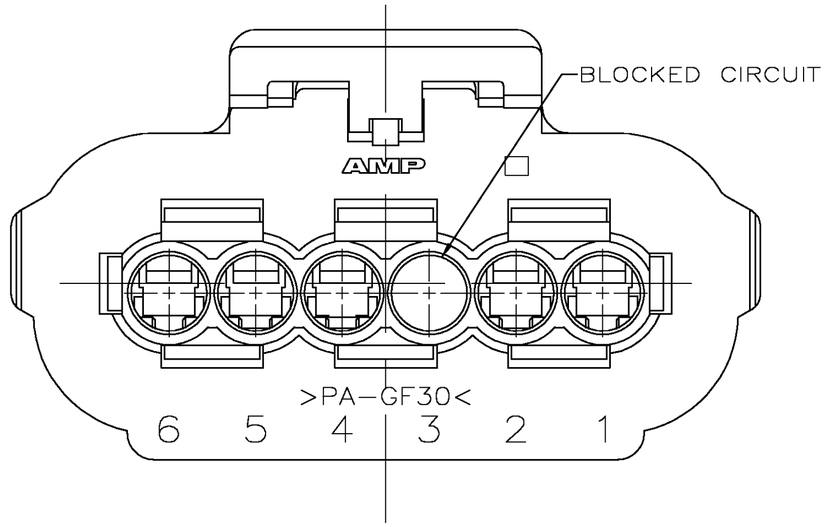

VIEW B-B

NOTES:

1. CIRCUIT NO. 3 BLOCKED

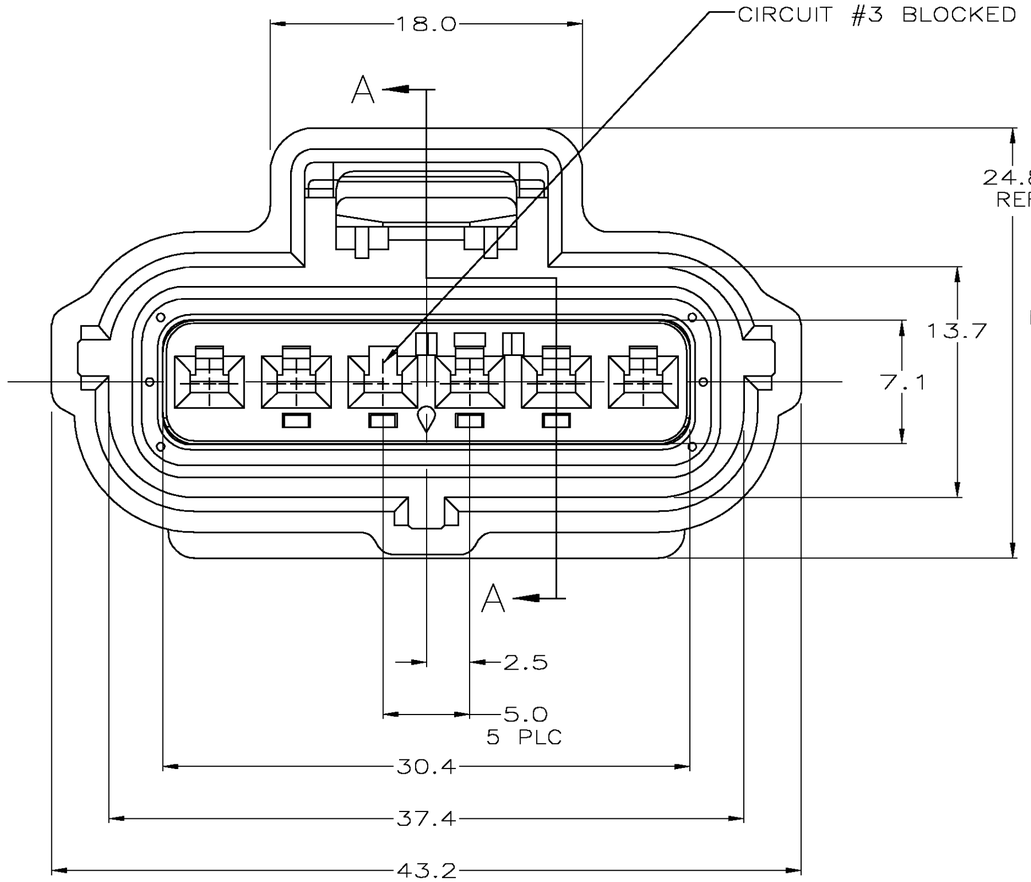

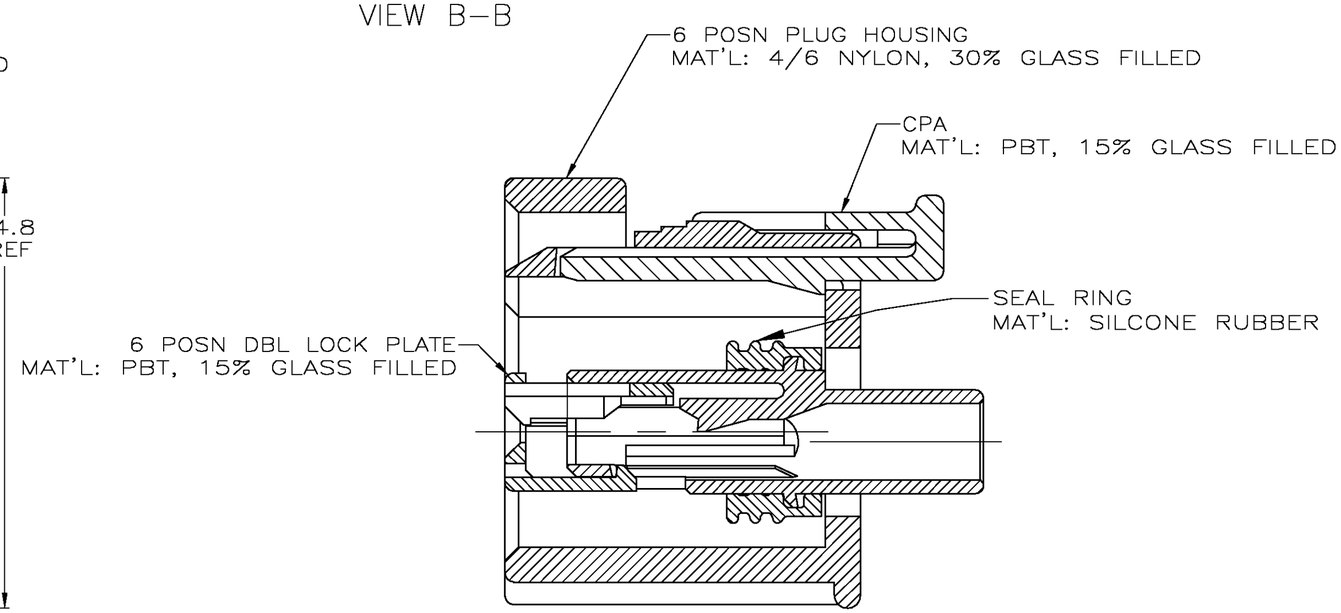

SECTION A-A

184341

184341-1

PART NO.

THIS DRAWING IS A CONTROLLED DOCUMENT.

DIMENSIONS: mm

TOLERANCES UNLESS OTHERWISE SPECIFIED:

0 PLC	± -
1 PLC	± -
2 PLC	± 0.30
3 PLC	± -
4 PLC	± -
ANGLES	± 4°

MATERIAL: -

FINISH: -

DWN	KD LYTLE	22SEP99
CHK	M HUDDLESTON	22SEP99
APVD	M HUDDLESTON	22SEP99

PRODUCT SPEC: -

APPLICATION SPEC: -

WEIGHT: -

Tyco Electronics Corporation
Harrisburg, Pa 17105-3608

NAME: 1 X 6B PLG ASY KEY A-C3 W/CPA
-
-

SIZE	CAGE CODE	DRAWING NO	RESTRICTED TO
A2	00779	C-184341	-

CUSTOMER DRAWING | SCALE 4:1 | SHEET 1 OF 1 | REV E

AMP 1471-9 REV 31MAR2000

Общество с ограниченной ответственностью «МосЧип» ИНН 7719860671 / КПП 771901001
Адрес: 105318, г.Москва, ул.Щербаковская д.3, офис 1107

Данный компонент на территории Российской Федерации

Вы можете приобрести в компании MosChip.

Для оперативного оформления запроса Вам необходимо перейти по данной ссылке:

http://moschip.ru/get-element

Вы можете разместить у нас заказ для любого Вашего проекта, будь то серийное производство или разработка единичного прибора.

В нашем ассортименте представлены ведущие мировые производители активных и пассивных электронных компонентов.

Нашей специализацией является поставка электронной компонентной базы двойного назначения, продукции таких производителей как XILINX, Intel (ex.ALTERA), Vicor, Microchip, Texas Instruments, Analog Devices, Mini-Circuits, Amphenol, Glenair.

Сотрудничество с глобальными дистрибьюторами электронных компонентов, предоставляет возможность заказывать и получать с международных складов практически любой перечень компонентов в оптимальные для Вас сроки.

На всех этапах разработки и производства наши партнеры могут получить квалифицированную поддержку опытных инженеров.

Система менеджмента качества компании отвечает требованиям в соответствии с ГОСТ Р ИСО 9001, ГОСТ РВ 0015-002 и ЭС РД 009

Офис по работе с юридическими лицами:

105318, г.Москва, ул.Щербаковская д.3, офис 1107, 1118, ДЦ «Щербаковский»

Телефон: +7 495 668-12-70 (многоканальный)

Факс: +7 495 668-12-70 (доб.304)

E-mail: info@moschip.ru

Skype отдела продаж:
moschip.ru
moschip.ru_4
moschip.ru_6
moschip.ru_9