THIS DRAWING IS UNPUBLISHED. RELEASED FOR PUBLICATION 2000
© COPYRIGHT 2000 ALL RIGHTS RESERVED.

LOC	DIST
IR	–

REVISIONS

P	LTR	DESCRIPTION	DATE	DWN	APVD
	C	ECR-09-021454	29-09-09	PS	PCH
	C1	TE LOGO UPDATE	28APR11	RK	HMR
	C2	DURABILITY CYCLE UPDATED AFTER TESTING	26AUG11	PS	RRP
	D	ECO-17-017971	08DEC2017	AD	SH

1 SEE SHEET 2 FOR MODULAR JACK 6 POS./4 CONTACTS

2 FOR APPLICATION INFORMATION SEE SPEC. 114-19019.

3 TOLERANCES UNLESS OTHERWISE SPECIFIED: ± 0.15mm.

4 DURABILITY IS 200 CYCLES MAX ACCORDING TO TEST REPORT 502-19807
THIS WILL TAKE PRECEDENCE OVER THE PRODUCT SPECIFICATION.

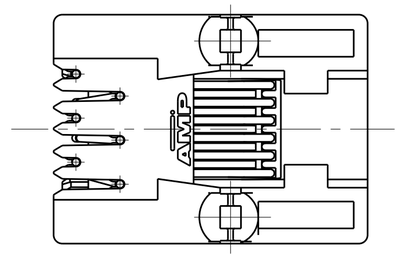

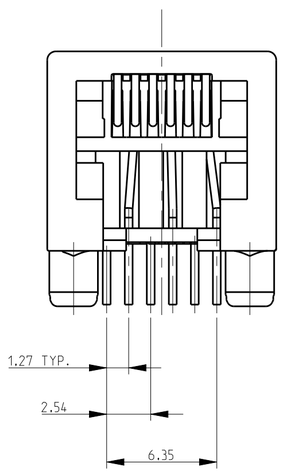

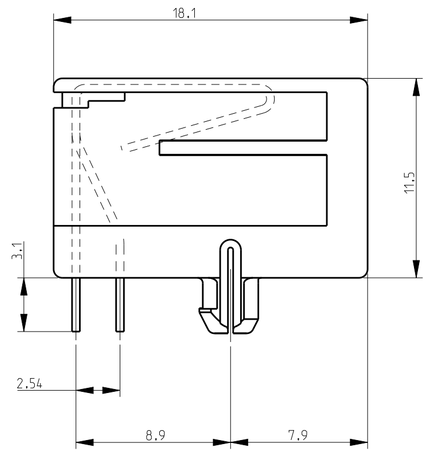

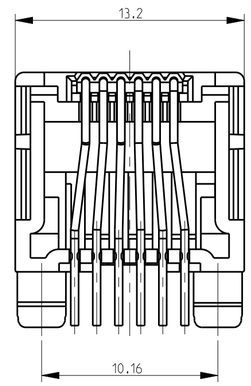

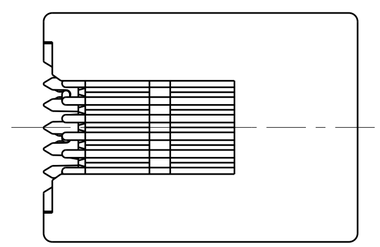

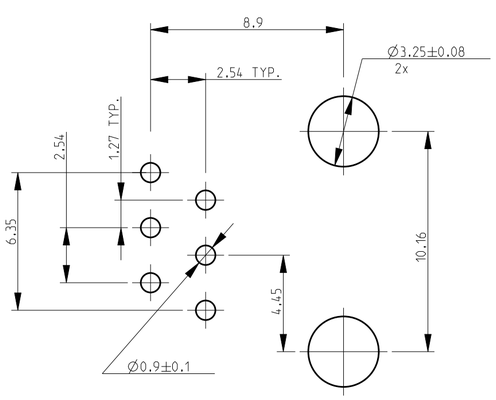

PRINTED CIRCUIT BOARD LAYOUT (6 POS./6 CONTACTS)

[VIEW SHOWN IS CIRCUIT (NONCOMPONENT) SIDE OF BOARD]
PRINTED CIRCUIT BOARD THICKNESS: 1.6 mm NOMINAL.
TOLERANCES UNLESS OTHERWISE SPECIFIED: ± 0.05

PACKAGING	REMARKS	FINISH	MATERIAL	P/N
240 PIECES IN A TRAY	6 POS./6 CONTACTS.	IN CONTACT AREA: 0,15 µm MIN. SEL. GOLD OVER 1,2 µm MIN. NICKEL. SOLDER TINES: 2,5 µm MIN. TIN OVER 1,2 µm MIN. NICKEL.	HOUSING COLOR BLACK PBT, UL 94 V-0 CONTACT INSERT: PBT,UL 94 V-0 CONTACTS: Ph-BRONZE	1-1705950-1
TAPE MOUNTED 800 PCS/REEL				1705950-1

THIS DRAWING IS A CONTROLLED DOCUMENT.

DIMENSIONS: mm

TOLERANCES UNLESS OTHERWISE SPECIFIED:
0 PLC ±
1 PLC ±0.1
2 PLC ±0.03
3 PLC ±0.005
4 PLC ±0.0010
ANGLES ±

MATERIAL –
FINISH –

DWN J.V.D.HEIJDEN. 14FEB05
CHK P.WILLEMS. 14FEB05
APVD J.BROEKSTEEG. 14FEB05
PRODUCT SPEC 108-19064
APPLICATION SPEC 114-19019
WEIGHT –

TE Connectivity

NAME MODULAR JACK, SIDE ENTRY, 6/6 FOR PRINTED CIRCUIT BOARD –

SIZE A2 | CAGE CODE | DRAWING NO C-1705950 | RESTRICTED TO –

CUSTOMER DRAWING | SCALE 4:1 | SHEET 1 OF 2 | REV D

1471-9 (3/11)

THIS DRAWING IS UNPUBLISHED. RELEASED FOR PUBLICATION 2000
© COPYRIGHT 2000 ALL RIGHTS RESERVED.

LOC	DIST
IR	–

REVISIONS

P	LTR	DESCRIPTION	DATE	DWN	APVD
	–	SEE SHEET 1	–	–	–

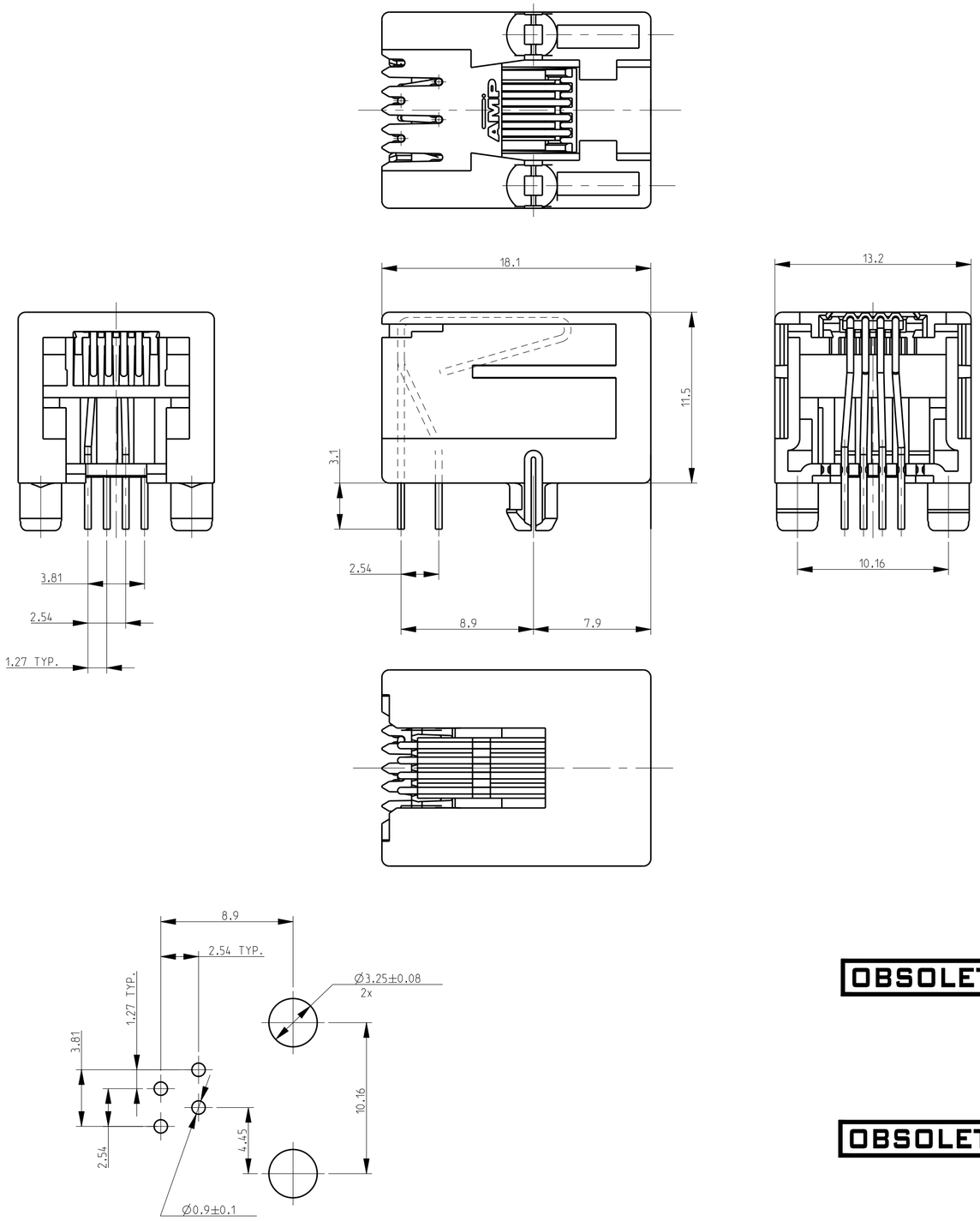

PRINTED CIRCUIT BOARD LAYOUT (6 POS./4 CONTACT)

[VIEW SHOWN IS CIRCUIT (NONCOMPONENT) SIDE OF BOARD]
PRINTED CIRCUIT BOARD THICKNESS: 1.6 mm NOMINAL.
TOLERANCES UNLESS OTHERWISE SPECIFIED: ± 0.05.

1 SEE SHEET 1 FOR MODULAR JACK 6 POS./6 CONTACTS.

2 FOR APPLICATION INFORMATION SEE SPEC. 114-19019.

3 TOLERANCES UNLESS OTHERWISE SPECIFIED: ±0.15.

4 OBSOLETE

5. DURABILITY IS 200 CYCLES MAX ACCORDING TO TEST REPORT 502-19807 THIS WILL TAKE PRECEDENCE OVER THE PRODUCT SPECIFICATION.

PACKAGING	REMARKS	FINISH	MATERIAL	P/N
TAPE MOUNTED 800 PCS/REEL		IN CONTACT AREA: 0.15 µm MIN. SEL. GOLD OVER 1.2 µm MIN. NICKEL SOLDER TINES: 2.5 µm MIN. TIN OVER 1.2 µm MIN. NICKEL	HOUSING COLOR YELLOW: PBT, UL 94 V-0 CONTACT INSERT: PBT, UL 94 V-0 CONTACTS: Ph-BRONZE	1-1705950-3
240 PIECES IN A TRAY	6POS/ 4 CONTACTS	IN CONTACT AREA: 0.15 µm MIN. SEL. GOLD OVER 1.2 µm MIN. NICKEL SOLDER TINES: 2.5 µm MIN. TIN OVER 1.2 µm MIN. NICKEL	HOUSING COLOR BLACK: PBT, UL 94 V-0 CONTACT INSERT: PBT, UL 94 V-0 CONTACTS: Ph-BRONZE	1-1705950-2
TAPE MOUNTED 800 PCS/REEL				1705950-2
OBSOLETE ~~TAPE MOUNTED 800 PCS/REEL~~		~~IN CONTACT AREA: 0.15 µm MIN. SEL. GOLD OVER 1.2 µm MIN. NICKEL~~ ~~SOLDER TINES: 2.5 µm MIN. TIN OVER 1.2 µm MIN. NICKEL~~	~~HOUSING COLOR GREY: PBT, UL 94 V-0~~ ~~CONTACT INSERT: PBT, UL 94 V-0~~ ~~CONTACTS: Ph-BRONZE~~	~~1705950-5~~
OBSOLETE ~~TAPE MOUNTED 800 PCS/REEL~~			~~HOUSING COLOR GREEN: PBT, UL 94 V-0~~ ~~CONTACT INSERT: PBT, UL 94 V-0~~ ~~CONTACTS: Ph-BRONZE~~	~~1705950-4~~

THIS DRAWING IS A CONTROLLED DOCUMENT.

DIMENSIONS: mm

TOLERANCES UNLESS OTHERWISE SPECIFIED:
0 PLC ±
1 PLC ±0.1
2 PLC ±0.03
3 PLC ±0.005
4 PLC ±0.0010
ANGLES ±

MATERIAL –
FINISH –

DWN J.V.D.HEIJDEN. 14FEB05
CHK P.WILLEMS. 14FEB05
APVD J.BROEKSTEEG. 14FEB05
PRODUCT SPEC 108-19064
APPLICATION SPEC 114-19019
WEIGHT –

TE Connectivity

NAME MODULAR JACK, SIDE ENTRY, 6/6 FOR PRINTED CIRCUIT BOARD
–

SIZE	CAGE CODE	DRAWING NO	RESTRICTED TO
A2		C-1705950	–

CUSTOMER DRAWING | SCALE 4:1 | SHEET 2 OF 2 | REV D

Общество с ограниченной ответственностью «МосЧип» ИНН 7719860671 / КПП 771901001
Адрес: 105318, г.Москва, ул.Щербаковская д.3, офис 1107

Данный компонент на территории Российской Федерации

Вы можете приобрести в компании MosChip.

Для оперативного оформления запроса Вам необходимо перейти по данной ссылке:

http://moschip.ru/get-element

Вы можете разместить у нас заказ для любого Вашего проекта, будь то серийное производство или разработка единичного прибора.

В нашем ассортименте представлены ведущие мировые производители активных и пассивных электронных компонентов.

Нашей специализацией является поставка электронной компонентной базы двойного назначения, продукции таких производителей как XILINX, Intel (ex.ALTERA), Vicor, Microchip, Texas Instruments, Analog Devices, Mini-Circuits, Amphenol, Glenair.

Сотрудничество с глобальными дистрибьюторами электронных компонентов, предоставляет возможность заказывать и получать с международных складов практически любой перечень компонентов в оптимальные для Вас сроки.

На всех этапах разработки и производства наши партнеры могут получить квалифицированную поддержку опытных инженеров.

Система менеджмента качества компании отвечает требованиям в соответствии с ГОСТ Р ИСО 9001, ГОСТ РВ 0015-002 и ЭС РД 009

Офис по работе с юридическими лицами:

105318, г.Москва, ул.Щербаковская д.3, офис 1107, 1118, ДЦ «Щербаковский»

Телефон: +7 495 668-12-70 (многоканальный)

Факс: +7 495 668-12-70 (доб.304)

E-mail: info@moschip.ru

Skype отдела продаж:
moschip.ru
moschip.ru_4
moschip.ru_6
moschip.ru_9