THIS DRAWING IS UNPUBLISHED. RELEASED FOR PUBLICATION -,- .
© COPYRIGHT - By - ALL RIGHTS RESERVED.

LOC	DIST
FT	0

REVISIONS

P	LTR	DESCRIPTION	DATE	DWN	APVD
	B1	OBSOLETING PART NUMBERS 15 POSITION AND ABOVE	09APR2015	CR	PS

MATERIALS:
HOUSING: THERMOPLASTIC PA, UL94V-0, BLACK.
TERMINALS: BRIGHT TIN PLATED, COPPER ALLOY.
SCREWS: 6-32, STEEL, ZINC PLATED W/ CLEAR CHROMATE.

ELECTRICAL:
UL CLASS C: 20A, 150V.
UL CLASS D: 10A, 300V.
CSA TYPE B: 20A. 300V.
CSA TYPE C: 20A, 300V.
CSA TYPE D: 10A, 300V.
CSA TYPE E: 20A, 300V.
WIRE RANGE: 12-22 AWG

MECHANICAL:
OPERATING TEMP.: -40° TO +105°C
RECOMMENDED TIGHTENING TORQUE: 7 IN-LBS.

△1 OBSOLETE PARTS.

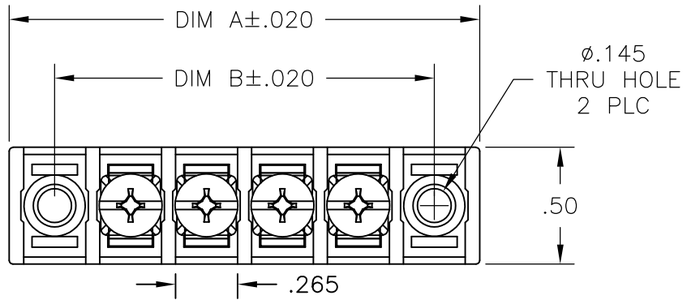

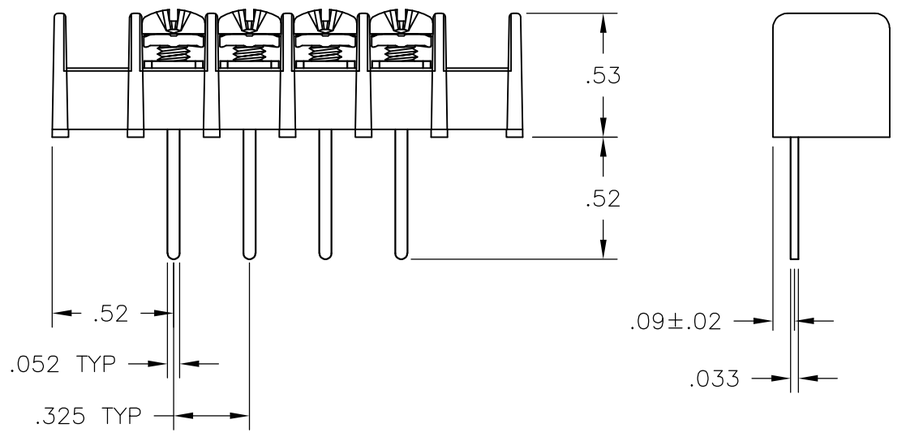

	DIM B	DIM A	NO OF POS	CATALOG NUMBER	TE PART NO.
△1	9.425	9.815	28	4DB-W208-28	~~2-1546461-8~~
△1	9.100	9.490	27	4DB-W208-27	~~2-1546461-7~~
△1	8.775	9.165	26	4DB-W208-26	~~2-1546461-6~~
△1	8.450	8.840	25	4DB-W208-25	~~2-1546461-5~~
△1	8.125	8.515	24	4DB-W208-24	~~2-1546461-4~~
△1	7.800	8.190	23	4DB-W208-23	2-1546461-3
△1	7.475	7.865	22	4DB-W208-22	~~2-1546461-2~~
△1	7.150	7.540	21	4DB-W208-21	~~2-1546461-1~~
△1	6.825	7.215	20	4DB-W208-20	~~2-1546461-0~~
△1	6.500	6.890	19	4DB-W208-19	~~1-1546461-9~~
△1	6.175	6.565	18	4DB-W208-18	~~1-1546461-8~~
△1	5.850	6.240	17	4DB-W208-17	~~1-1546461-7~~
△1	5.525	5.915	16	4DB-W208-16	~~1-1546461-6~~
△1	5.200	5.590	15	4DB-W208-15	~~1-1546461-5~~
	4.875	5.265	14	4DB-W208-14	9-1437667-8
	4.550	4.940	13	4DB-W208-13	1-1546461-3
	4.225	4.615	12	4DB-W208-12	1-1546461-2
	3.900	4.290	11	4DB-W208-11	1-1546461-1
	3.575	3.965	10	4DB-W208-10	1-1546461-0
	3.250	3.640	9	4DB-W208-09	9-1437667-7
	2.925	3.315	8	4DB-W208-08	9-1437667-6
	2.600	2.990	7	4DB-W208-07	1546461-7
	2.275	2.665	6	4DB-W208-06	1546461-6
	1.950	2.340	5	4DB-W208-05	1546461-5
	1.625	2.015	4	4DB-W208-04	9-1437667-5
	1.300	1.690	3	4DB-W208-03	9-1437667-4
	.975	1.365	2	4DB-W208-02	9-1437667-3

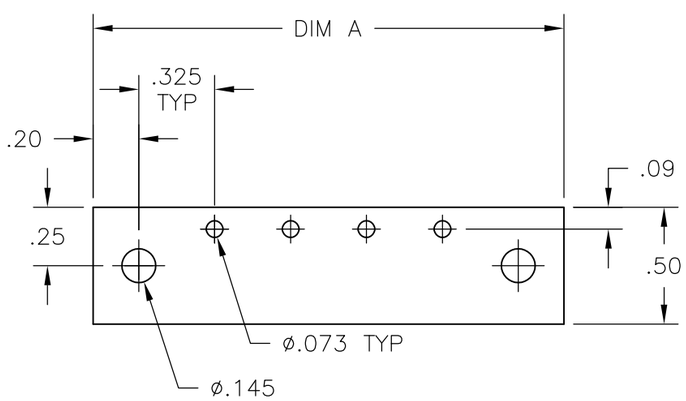

RECOMMENDED PCB LAYOUT

THIS DRAWING IS A CONTROLLED DOCUMENT.

DIMENSIONS: INCHES

TOLERANCES UNLESS OTHERWISE SPECIFIED:
0 PLC ± -
1 PLC ± -
2 PLC ± .01
3 PLC ± .005
4 PLC ± -
ANGLES ± 2°

MATERIAL -
FINISH -

DWN S SCHLEGEL 10/23/06
CHK S YODER 10/20/06
APVD S YODER 10/20/06
PRODUCT SPEC -
APPLICATION SPEC -
WEIGHT -

CUSTOMER DRAWING

TE Connectivity

NAME
4DB SERIES
W208 STYLE
-

SIZE	CAGE CODE	DRAWING NO	RESTRICTED TO
A3	00779	C-9-1437667-4	-

SCALE NTS | SHEET 1 OF 1 | REV B1

Общество с ограниченной ответственностью «МосЧип» ИНН 7719860671 / КПП 771901001
Адрес: 105318, г.Москва, ул.Щербаковская д.3, офис 1107

Данный компонент на территории Российской Федерации

Вы можете приобрести в компании MosChip.

Для оперативного оформления запроса Вам необходимо перейти по данной ссылке:

http://moschip.ru/get-element

Вы можете разместить у нас заказ для любого Вашего проекта, будь то серийное производство или разработка единичного прибора.

В нашем ассортименте представлены ведущие мировые производители активных и пассивных электронных компонентов.

Нашей специализацией является поставка электронной компонентной базы двойного назначения, продукции таких производителей как XILINX, Intel (ex.ALTERA), Vicor, Microchip, Texas Instruments, Analog Devices, Mini-Circuits, Amphenol, Glenair.

Сотрудничество с глобальными дистрибьюторами электронных компонентов, предоставляет возможность заказывать и получать с международных складов практически любой перечень компонентов в оптимальные для Вас сроки.

На всех этапах разработки и производства наши партнеры могут получить квалифицированную поддержку опытных инженеров.

Система менеджмента качества компании отвечает требованиям в соответствии с ГОСТ Р ИСО 9001, ГОСТ РВ 0015-002 и ЭС РД 009

Офис по работе с юридическими лицами:

105318, г.Москва, ул.Щербаковская д.3, офис 1107, 1118, ДЦ «Щербаковский»

Телефон: +7 495 668-12-70 (многоканальный)

Факс: +7 495 668-12-70 (доб.304)

E-mail: info@moschip.ru

Skype отдела продаж:
moschip.ru
moschip.ru_4
moschip.ru_6
moschip.ru_9