THIS DRAWING IS UNPUBLISHED.
VERTRAULICHE UNVEROEFFENTLICHTE ZEICHNUNG
© COPYRIGHT 1999
RELEASED FOR PUBLICATION NOV 1999 - -
FREI FUER VEROEFFENTLICHUNG
ALL RIGHTS RESERVED.
ALLE RECHTE VORBEHALTEN

MATED WITH:
PASSEND ZU: 1394026

WAS/war 98-52285-050

A1 -

PROJEKT NR.: A98-52285

REVISIONS
AENDERUNGEN

P	LTR	DESCRIPTION BESCHREIBUNG	DATE	DWN	APVD
	A1	NOTE 9 AND 10 ADDED / Bemerkung 9 und 10 hinzu	22APR2003	CG	JG
	A2	DRAWING CORRECTION / Zeichnungskorrektur	13AUG2007	CG	JG
	A3	REVISED PER ECO-11-005294	12APR2011	RK	HMR
	A4	REVISED PER ECR-17-001754	07FEB2017	DR	JG

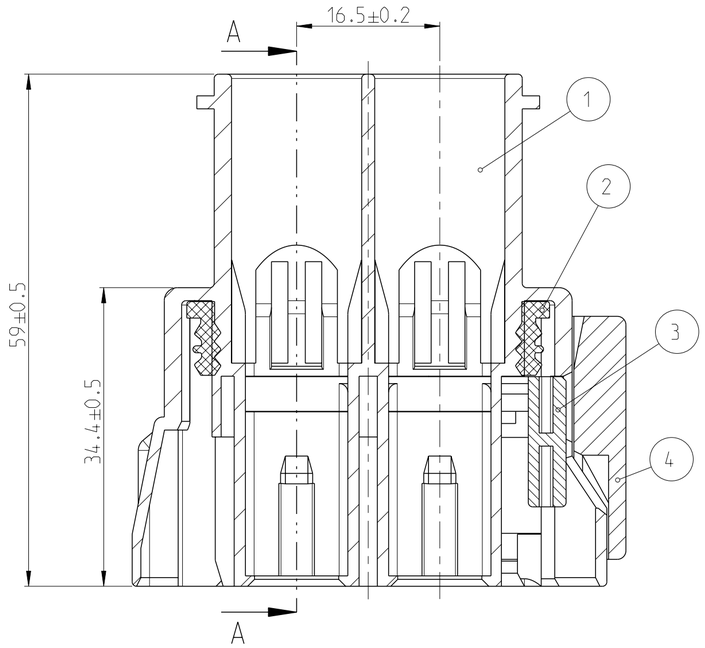

SECONDARY LOCKING IN PRE-LOCKED POSITION
Zweite Kontaktsicherung in Vorraststellung
(DELIVERY CONDITION SHOWN / Lieferzustand wie gezeigt)

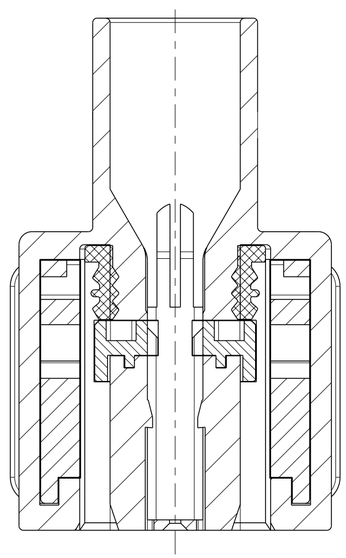

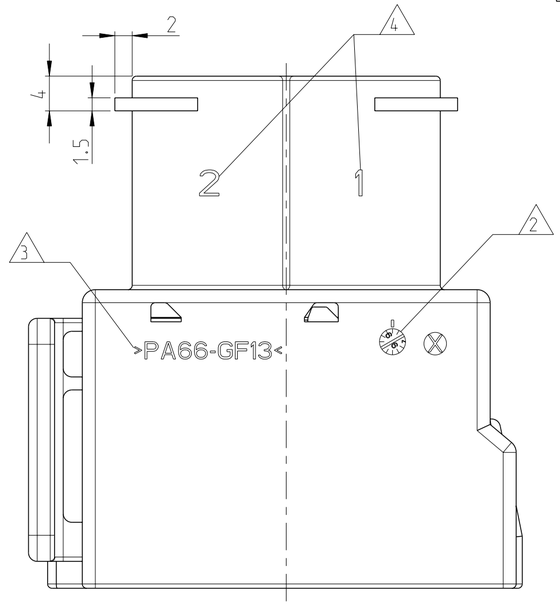

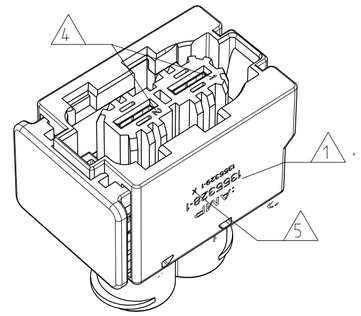

SECONDARY LOCKING IN LOCKED POSITION
(SLIDING DISTANCE: 3MM)
Zweite Kontaktsicherung in Endraststellung
(Verschiebeweg: 3mm)

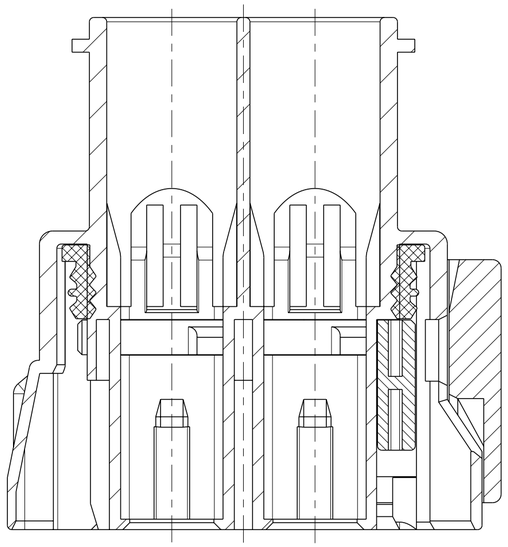

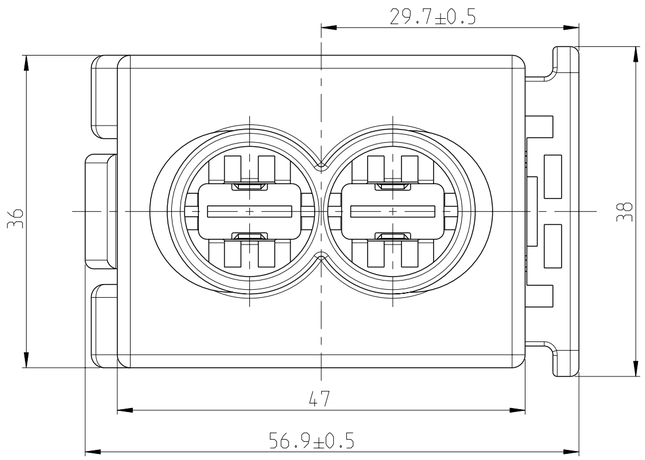

SLIDE OPEN (SCALE 1:1)
Schieber geoeffnet (M 1:1)

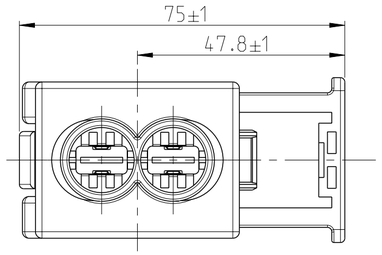

NOTES
Bemerkungen

1. TE LOGO AND TE CONNECTIVITY PART NUMBERS (ASSY AND SINGLE PART)
   TE Logo und TE Connectivity Teile-Nummern (Zusammenbau und Einzelteil)
2. PRODUCTION DATE
   Produktionsdatum
3. MATERIAL MARKING ACC.TO VDA 260
   Werkstoffkennzeichnung nach
4. CAVITY MARKING
   Kammerkennzeichnung
5. REVISION STATUS OF THE MOULD
   Aenderungsstand des Werkzeugs
6. PACKAGING: LOOSE PIECE IN A CARDBOARD BOX
   Verpackung: Schuettgut im Karton
7. FITS TO TE CONNECTIVITY INTERFACE DRAWING: 114-18326-002
   Passend zu TE Connectivity Ausfuehrungsvorschrift:
8. FOR SUITABLE CONTACTS SEE PRODUCT GROUP DRAWING:
   TE CONNECTIVITY NO.: 1355037
   (A4) MAX. WIRE SIZE: 16mm²
   Fuer passende Kontakte siehe Produkt-Gruppenzeichnung:
   TE Connectivity Nr.: 1355037
   max. Drahtgroessenbereich: 16mm²
9. SUITABLE COUNTERPART TE CONNECTIVITY PART NO.: 1394026
   Passendes Gegenstueck TE Connectivity PN: 1394026
10. MALFUNCTION CAUSED BY LAQUER IS NOT COVERED BY TE CONNECTIVITY WARRANTY
    Funktionsbeeintraechtigung durch Lackieren liegt nicht im Einfluss und Gewaehrleistungsumfang von TE Connectivity

TE ORDER-NO. TE Bestell-Nr.	REV.	POS.	QTY Stueck	MATERIAL	COLOUR Farbe	DESCRIPTION Beschreibung	ITEM
1355328-1	A	4	1	PBT-GF20 (A4)	YELLOW gelb	SLIDE Schieber	1
		3	1	PBT/ASA-GF20	YELLOW gelb	SECONDARY LOCKING 2.Kontaktsicherung	
		2	1	SILICONE	ORANGE orange	SEALING Dichtung	
		1	1	PA66-GF13	BLACK schwarz	AMP MCP 9.5 HOUSING AMP MCP 9.5 Gehaeuse	

THIS DRAWING IS A CONTROLLED DOCUMENT.
DIESES ZEICHNUNGSDOKUMENT WIRD DURCH AMP INCORPORATED KONTROLLIERT.
AENDERUNGEN, DIE DEM TECHNISCHEN FORTSCHRITT DIENEN, SIND VORBEHALTEN.
DEN JEWEILS UETZTGUETIGEN AENDERUNGSSTAND ERFAHREN SIE AUF ANFRAGE.

DIMENSIONS: MASSEINHEITEN: mm

TOLERANCES UNLESS OTHERWISE SPECIFIED: ALLGEMEINTOLERANZEN
~~0 PLC~~ ±0.3mm
~~1 PLC~~ ±
~~2 PLC~~ ±
~~3 PLC~~ ±
~~4 PLC~~ ±
ANGLES/WINKEL ±2°

MATERIAL: SEE TABLE
FINISH/OBERFLAECHE/FARBE: SEE TABLE

DWN 09-NOV-99 J.Granzow
CHK -
APVD 09-NOV-99 J.Hass
PRODUCT SPEC PRODUKTSPEZ. 108-18809
APPLICATION SPEC VERARBEITUNGSSPEZ. 114-18501
WEIGHT GEWICHT 49.7g

TE Connectivity

NAME
AMP MCP 9.5 HOUSING, 2POS.
AMP MCP 9.5 Gehaeuse, 2pol.
WITH SECONDARY LOCKING/mit Zweiter Kontaktsicherung

SIZE A2 | CAGE CODE | DRAWING NO ZEICHNUNGS-NR. C-1355328 | RESTRICTED TO NUR FUER -

CUSTOMER DRAWING /KUNDENZEICHNUNG | SCALE MASSSTAB 2:1 | SHEET BLATT 1 OF VON 1 | REV A4

1471-9 (3/13)

Общество с ограниченной ответственностью «МосЧип» ИНН 7719860671 / КПП 771901001
Адрес: 105318, г.Москва, ул.Щербаковская д.3, офис 1107

Данный компонент на территории Российской Федерации

Вы можете приобрести в компании MosChip.

Для оперативного оформления запроса Вам необходимо перейти по данной ссылке:

http://moschip.ru/get-element

Вы можете разместить у нас заказ для любого Вашего проекта, будь то серийное производство или разработка единичного прибора.

В нашем ассортименте представлены ведущие мировые производители активных и пассивных электронных компонентов.

Нашей специализацией является поставка электронной компонентной базы двойного назначения, продукции таких производителей как XILINX, Intel (ex.ALTERA), Vicor, Microchip, Texas Instruments, Analog Devices, Mini-Circuits, Amphenol, Glenair.

Сотрудничество с глобальными дистрибьюторами электронных компонентов, предоставляет возможность заказывать и получать с международных складов практически любой перечень компонентов в оптимальные для Вас сроки.

На всех этапах разработки и производства наши партнеры могут получить квалифицированную поддержку опытных инженеров.

Система менеджмента качества компании отвечает требованиям в соответствии с ГОСТ Р ИСО 9001, ГОСТ РВ 0015-002 и ЭС РД 009

Офис по работе с юридическими лицами:

105318, г.Москва, ул.Щербаковская д.3, офис 1107, 1118, ДЦ «Щербаковский»

Телефон: +7 495 668-12-70 (многоканальный)

Факс: +7 495 668-12-70 (доб.304)

E-mail: info@moschip.ru

Skype отдела продаж:
moschip.ru
moschip.ru_4
moschip.ru_6
moschip.ru_9