NOTES:

1. MATERIALS AND FINISHES:

   BODY - BERYLLIUM COPPER, ALBLOY OVER SLIVER
   CONTACT - BERYLLIUM COPPER, GOLD PLATING
   INSULATOR - PTFE, NATURAL

2. ELECTRICAL:

   A. IMPEDANCE:50 OHM
   B. FREQUENCY RANGE: 0-10 GHz
   C. RETURN LOSS: 30 dB MIN.@ DC-2 GHz
      27 dB MIN.@ 2-4 GHz
      24 dB MIN.@ 4-6 GHz
   D. INSERTION LOSS: $0.05X\sqrt{f(GHz)}$ dB MAX.

   E. POWER HANDLING:200 W MAX.@ 2.2 GHz AT 20°C

   F. INTERMODULATION(3rd order):160 dBc Min.@ 2X43dBm

3. MECHANICAL:

   A. DURABILITY:
      IF MATING PART IS SMOOTH BORE,CATCHERS MITT:1000 CYCLES MIN.
      IF MATING PART IS LIMITED&FULL DETENT:100 CYCLES MIN.
   B. TEMPERATURE RANGE:-65°C TO +165°C

THIRD ANGLE PROJ.

REVISIONS

REV	DESCRIPTION	DATE	ECO	APPR
A	RELEASE TO MFG.	08-Jul-13		RS
B	TITLE WAS CHANGED,ADDED PART NO. PSMP-FSBA-1042	29-Oct-15	50843	AY

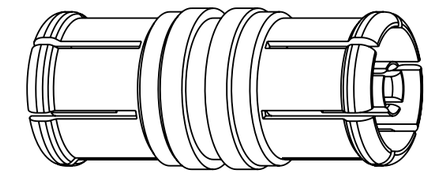

SCALE 6.000

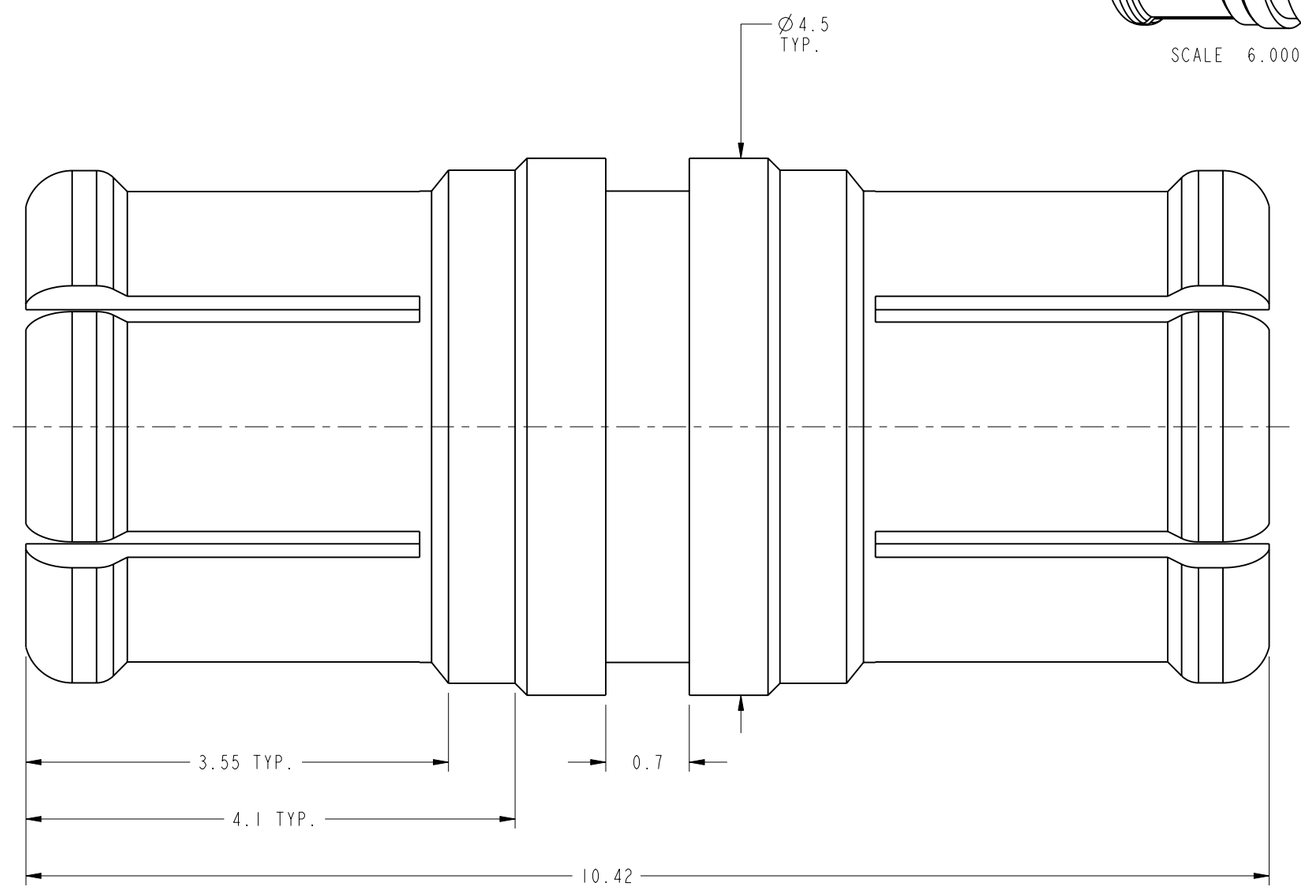

CUSTOMER OUTLINE DRAWING

ALL OTHER SHEETS ARE FOR INTERNAL USE ONLY

UNLESS OTHERWISE SPECIFIED, DIMENSIONS ARE IN METRIC AND TOLERANCES ARE:

0.5 - 6mm	6 - 30mm	30 - 120mm	ANGLES
±0.1mm	±0.2mm	± 0.3mm	±1°

NOTICE - These drawings, specifications, or other data (1) are, and remain the property of Amphenol corp. (2) must be returned upon requiest; and (3) arre confidential and not to be disclosed to any person other than those to whom they are given by Amphenol Corp. the funishing of these drawings, specifications, or other data by Amphenol Corp., or to any other person to anyone for any purpose is not to be regarded by implicatioin or otherwise in any manner licensing, granting rights to permitting such holder or any other sperson to manufacture, use or sell any product, process or design, patented or otherwsie, that may in any way be related to or disclosed by said drawings, specifications, or other data.

MATERIAL

REFERENCE

FINISH

DRAWN STAMN	DATE 20-Nov-15	
ENGINEER RICKOSN	DATE 02-Nov-15	
APPROVED S.HSIEH	DATE 20-Nov-15	
CAD FILE I:\PSMP\PSMP7071A1-002-AT8GPA-50		

TITLE
PSMP BULLET
10.42mm LONG

SCALE: 15.0:1.0	SHEET 2 OF 2	
DWG SIZE B	CODE ID 74868	REV B

Amphenol RF
Danbury CT USA, Tainan, Taiwan, Shenzhen, China
www.amphenolrf.com

DRAWING NO. PSMP7071A1-002-AT8GPA-50
ITEM NO. 677071AAUA1BT5F
PART NO. PSMP-FSBA-1042

Общество с ограниченной ответственностью «МосЧип» ИНН 7719860671 / КПП 771901001
Адрес: 105318, г.Москва, ул.Щербаковская д.3, офис 1107

Данный компонент на территории Российской Федерации

Вы можете приобрести в компании MosChip.

Для оперативного оформления запроса Вам необходимо перейти по данной ссылке:

http://moschip.ru/get-element

Вы можете разместить у нас заказ для любого Вашего проекта, будь то серийное производство или разработка единичного прибора.

В нашем ассортименте представлены ведущие мировые производители активных и пассивных электронных компонентов.

Нашей специализацией является поставка электронной компонентной базы двойного назначения, продукции таких производителей как XILINX, Intel (ex.ALTERA), Vicor, Microchip, Texas Instruments, Analog Devices, Mini-Circuits, Amphenol, Glenair.

Сотрудничество с глобальными дистрибьюторами электронных компонентов, предоставляет возможность заказывать и получать с международных складов практически любой перечень компонентов в оптимальные для Вас сроки.

На всех этапах разработки и производства наши партнеры могут получить квалифицированную поддержку опытных инженеров.

Система менеджмента качества компании отвечает требованиям в соответствии с ГОСТ Р ИСО 9001, ГОСТ РВ 0015-002 и ЭС РД 009

Офис по работе с юридическими лицами:

105318, г.Москва, ул.Щербаковская д.3, офис 1107, 1118, ДЦ «Щербаковский»

Телефон: +7 495 668-12-70 (многоканальный)

Факс: +7 495 668-12-70 (доб.304)

E-mail: info@moschip.ru

Skype отдела продаж:
moschip.ru
moschip.ru_4
moschip.ru_6
moschip.ru_9